AAEON®
an ASUS assoc. co.

研扬科技股份有限公司

台北县新店市 231 宝桥路 235 巷 135 号 5 楼
电话 : +886-2-8919-1234　传真 : +886-2-8919-1056　E-mail: sales@aaeon.com.tw　URL: http://www.aaeon.com

LITERATURE ORDERING

Contact local office for literature requests.

美洲

USA

California Office

324 W. Blueridge Ave, Orange, CA 92865, USA

Toll Free: +1-877-TO-AAEON (1-877-862-2366)
TEL: +1-714-996-1800
FAX: +1-714-996-1811
E-mail: sales@aaeon.com
Tech Support: tech@aaeon.com

New Jersey Office

11 Crown Plaza, Hazlet, NJ 07730-2441, USA

TEL: +1-732-203-9300
FAX: +1-732-203-9311
E-mail: sales@aaeon.com
Tech Support: tech@aaeon.com

欧洲

Netherlands

AAEON EUROPE

Ekkersrijt 4019, 5692 DA SON, The Netherlands

TEL: +31(0)499-745200
FAX: +31(0)499-462010
E-mail: sales@aaeon.eu

Germany

AAEON Technology GmbH

An der Trift 65d, D-63303 Dreieich, Germany

TEL: +49(0)61033 74 79 00
FAX: +49(0)61033 74 79 49
E-mail: sales@aaeon.eu

France

AAEON France Office

REGUS – Périgares A, 201 Rue Carnot 94127, Fontenay sous bois CEDEX, France

TEL: +33-632 907 999
E-mail: sales@aaeon.eu

亚洲

中国

研扬科技 (苏州) 有限公司

苏州工业园区星汉街 5 号腾飞新苏工业坊 B 幢 2 楼 12 单元

TEL: +86-512-6762-5700
FAX: +86-512-6761-7337
E-mail: sales@aaeon.com.cn

上海分公司

上海市徐汇区田林路 487 号宝石大楼 20 楼 D 座

TEL: +86-21-3367-5511
FAX: +86-21-3367-4238
E-mail: sales@aaeon.com.cn

北京分公司

北京市海淀区上地三街 9 号嘉华大厦 D 座 606-608 室

TEL: +86-10-8278-0904
FAX: +86-10-8278-0214
E-mail: sales@aaeon.com.cn

亚洲

中国

武汉办事处

武汉市东湖开发区关山大道 111 号光谷时代广场 B 座 1501

TEL: +86-27-87606090
E-mail: sales@aaeon.com.cn

成都办事处

成都市高新区锦城大道 666 号 6 栋 22 层 2204 室

TEL: +86-28-85120523
E-mail: sales@aaeon.com.cn

广州办事处

广州市黄浦区科学城科学大道 122-124 号绿地中央广场 B2 栋 1505 室

E-mail: sales@aaeon.com.cn

亚洲

中国

深圳分公司

深圳市宝安区新安街道留仙二路建设工业园 J 栋众里创业社区六楼 602

TEL: +86-755-8304-7277
FAX: +86-755-8304-7272
E-mail: sales@aaeon.com.cn

Singapore

AAEON Technology Singapore PTE LTD.

57 Genting Lane, #07-00, Singapore 349564

TEL: +65-6749-8749
FAX: +65-6746-1595
E-mail: sales@aaeon.com.sg

MKT-2201801

AAEON® 2018 IoT 解决方案 www.aaeon.com

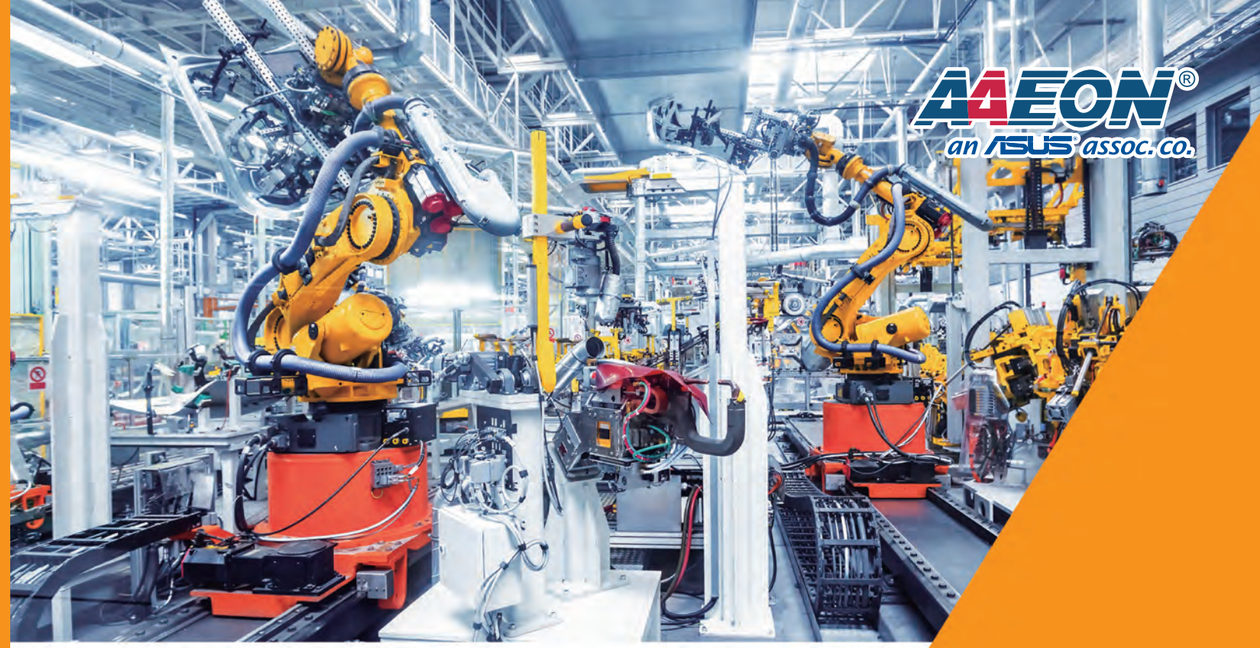

AAEON®
an ASUS assoc. co.

IoT 解决方案

Your Smart Computing Partner

2018 AAEON

产品型录

www.aaeon.com

专注 • 灵活 • 竞争力

嵌入式计算机平台的领导者和制造商

我们追求卓越的品质，提供一流的服务。

研扬科技集团，成立于 1992 年，是当今专业智能物联网解决方案和先进工业计算机平台的领先设计者和制造商之一。致力于创新工程，研扬科技提供集成解决方案，包括工业主板和系统、工业显示器、强固型平板电脑、嵌入式控制器、网络设备和相关配件。我们还和全球 OEM/ODM 厂商和系统集成商合作。提供基于 x86 平台的英特尔 ® Atom™ 到英特尔 ® Xeon 处理器，桌上型，1U 和 2U 类型产品，研扬经验丰富的工程师团队帮助数十家公司在全球范围内部署可靠的应用，以更快的时间投放市场，并以最先进的硬件平台，无与伦比的服务质量和长期的技术支持为基础，降低开发成本。

作为 Intel® 物联网解决方案联盟的成员，研扬还提供客制化服务，从产品理念、产品开发、批量生产和售后服务项目，一应俱全。

在研扬，我们认真对待环境，我们所有的产品都符合 RoHS 规定。我们致力于地球的可持续发展，我们所有的产品都符合相关的法律法规。

研扬核心价值

可靠：

为客户提供可信赖的产品。

诚信：

重视企业诚信和道德。

创新：

将最新的创新理念付诸实践。

关于研扬

系统产品

研扬科技致力于提供高品质的智能系统产品，如强固型平板电脑、可扩展工业计算机、全高清资讯娱乐显示器、强固型可携式平板电脑，嵌入式控制器及相关配件。这些产品被广泛应用于数字标牌、交通运输、工业自动化、医疗保健、港口 / 航海、军事 / 政府、公共安全和能源等行业。

根据客户的要求和规范，研扬科技可提供嵌入式计算机和系统产品客制化服务。在获得客户的肯定后，研扬将推出 end-to-end DMS 服务，为客户提供从设计、制造到量产的一条龙服务。良好的品质保证是研扬全球客户不断增长的关键所在。

板卡产品

嵌入式主板是每个计算机系统的核心。研扬提供多种不同的嵌入式主板加固您的系统。我们的产品包括紧凑型主板、3.5 寸板、EPIC 主板、PICO-ITX 主板、COM Express 模块、PC/104 模块、PC/104 周边模块、物联网节点 / 网关板、全长 & 半长 SBCs。

随着第四次工业革命的到来，工业 4.0 广为人知，自动化过程和生产力的优化变得比任何时候都更加重要。嵌入式单板则为智慧城市、智能楼宇管理、智能交通、节能电网、POS、数字标牌和医疗等领域的工业平台和基础设施提供了一种易配和高效的解决方案。

研扬板卡设计具有优越的环境适应力。WiTAS(宽温度保证服务) 线可以使用的温度范围为 -40℃ ~ 85℃, 是专门为对抗恶劣环境而建造的，在极度寒冷和酷热的环境下,它的效率最高。我们的 WiTas 产品适合物联网使用，设计用于最少维护和最大强度。

2017

- 研扬获第 26 届台湾精品奖
- 研扬在台湾证券交易所上市
- 研扬获 2017 COMPUTEX d&i 奖
- 研扬获 2017 智慧城市创新应用奖

2016

- 研扬获第 25 届台湾精品奖
- 研扬获 “2016 ICT Month Innovative Elite Top 100” 奖
- 研扬获 “2016 Excellence in Corporate Social Responsibility” 奖
- 研扬获 “2016 Golden Peak Award of Outstanding Enterprises of the Year in R.O.C.” 奖
- 研扬获 “Transcend Most Valued Partner” 奖

2015

- 研扬获第 23 届台湾精品奖
- 研扬获 “Microsoft Partner of Year 2015” 奖
- 研扬获 “Outstanding Business Achievement” 奖

2014

- 研扬获第 22 届台湾精品奖
- 研扬获 Intel® 物联网解决方案联盟成员杰出表现奖

2013

- 研扬获 2013 年台湾国际电脑展 “Best of Choice ” 奖
- 研扬获第 21 届台湾精品奖
- 研扬获 “Microsoft Silver Partner” 奖

2012

- 研扬获 2012 年台湾国际电脑展 “Best of Choice” 金奖
- 研扬获第 20 届台湾精品奖
- 研扬获 “Microsoft® Windows Embedded Partner of Year 2012” 奖
- 研扬获 “Intel Best Customer” 奖

2011

- 研扬获 2011 年台湾精品成就奖
- 研扬获第 19 届台湾精品奖
- 研扬获 “ Siemens Star Supplier 2011” 奖
- 研扬获 2011 年台湾国际电脑展 “Best of Choice” 奖
- 研扬加入华硕集 (ASUS)

2010

2009

- 研扬获台湾优良品牌奖
- 研扬获第 17 届台湾精品奖
- 研扬获第 17 届经济部联合奖

2008

- 研扬获第 18 届台湾精品奖
- 研扬获 “the 2009 Growth in Intel® Atom™ Co-selling” 奖

2007

- 研扬获 “Intel® Marketing Development Funds Award of Excellence” 奖
- 研扬获 “Intel® Greatest Co-Selling Growth Award of Excellence” 奖
- 研扬获 ISO 13485 医疗认证
- 研扬获第 15 届台湾精品奖
- 研扬获 2007 年台湾国际电脑展 “Best of Choice ” 奖

2006

- 研扬获 “Intel® Marketing Development Funds Award ofExcellence”
- 研扬获第 8 届工业永续精锐奖
- 研扬获第 16 届台湾精品奖
- 研扬获 “ 台湾科技 100 强 ”

2005

2004

- 研扬获得第 14 届台湾精品奖

2003

- 研扬获 2005 年台湾国际电脑展 “Best of Choice ” 奖
- 研扬在美国西海岸加州布里亚设立分公司
- 研扬欧洲办事处迁至荷兰

2002

- 研扬苏州工厂通过 3C 和 ISO-9001 认证
- 研扬成立新加坡分公司

2001

- 研扬成为英特尔通讯联盟成员 (Intel® Embedded Alliance)

2000

- 研扬通过 TL9000-H 认证
- 研扬成为 Intel® ACPP 成员

1999

- 研扬科技 (苏州) 有限公司成立
- 研扬在台湾证券交易所正式上市
- 研扬欧洲办事处在德国林堡成立

1998

- 研扬收购 Astech 技术有限公司，现为研扬平板电脑部门

1997

- 研扬成立 OTC 股份有限公司 (Over The Counter)
- 研扬成立科技与人文基金会

1992

- 研扬科技股份有限公司成立于台湾台北

- 研扬 - 美国，第一个海外分支机构在新泽西成立

备注: 所有规格如有变更，恕不另行通知。

华硕集团成员：一家强大的高科技企业

华硕的技术与投资
研扬设计的灵活性与专业领域知识

OEM/ODM 实力

OEM/ODM 服务一直是研扬在过去 10 年里迅猛发展的一个关键性因素。研扬提供客制化服务，也可以为现有的产品提供更改服务。无论您需要什么，研扬都有经验和专业知识来帮您创建或修改产品，以完全符合您需求。

产品创新

研扬的集成技术是产品设计中不可或缺的一部分，它具有最理想的内置特性，为客户节省了宝贵的设计和定制时间。研扬的 OEM/ODM 能力帮助我们满足客户的准确规格和要求。研扬积极投入研发力量并保持这种势头，以保持在最新设计领域的领先地位。通过与主要技术供应商的合作，研扬积极参与前期的项目开发，以便为客户提供最新的技术。

研发实力

研扬一直为拥有如此强大的研发队伍而感到骄傲和自豪。目前研发部门的人员超过我们总雇员的 20% 以上， 研发投入占总营业额的 10%。研扬正为研制符合市场需求和前沿技术的产品做准备。研扬员工这种与生俱来的创新能力为研扬在世界各地获得了许多设计专利。

制造能力

研扬目前的两个制造工厂分别坐落于台北和苏州。作为世界领先的工业电脑供应商，研扬的工厂布局灵活，具备足够的扩展能力来解决生产需求的问题。凭借其专业、经验丰富的员工，拥有高效的生产系统，我们的台北和苏州工厂有能力完成客户对 IPC 产品的任何特殊的设计和生产要求。

市场重点

研扬在世界范围内建立了非凡的专业知识。这一专业技术使研扬能够在机械、工厂自动化、化工等领域中获得稳固的地位。此外，研扬的尖端产品满足了数字标牌、交通运输、工业自动化、医疗、港口 / 海事、军事 / 政府、公共安全和能源部门的具体要求。

设计能力

研扬具备单板电脑核心设计能力，同时拥有“平板电脑系统设计”、“BIOS 设计”、“机构设计”、“周边模块设计”、“设计工程验证”和“EMI/EMC 调试”等等。

质量保证

研扬的质量保证系统由 3 个部分组成: 设计品质保证 (DQA),制造品质保证 (MQA) 和服务品质保证 (SQA)。为了满足顾客的需求，研扬为客户提供了从设计、制造到服务的一条龙品质服务保证。

设计品质保证 (DQA)

设计品质保证，从项目的开始设计到设计结束，每个设计阶段都有高素质的工程师来确保品质。研扬产品的安全性和环境测试通过了 CE/UL/FCC/CCC 等认证。所有研扬的产品都要通过包括兼容性，功能，性能和可用性等方面的测试。我们的目的是: 让您收到满意放心的产品。

制造品质保证 (MQA)

制造品质保证是在 ISO-9001, ISO13485, ISO-14001 & ESD S20.20 的标准下执行的。所有研扬的产品都在防静电环境下生产和检测。此外，这些产品都必须在生产线上进行严格的测试，包括动态测试和静态测试。研扬所说全面质量管理系统 (TQC) 包括: 前期质量控制 (TQC)，过程质量控制 (IPQC) 和最终质量控制 (FQC)。研扬通过定期的培训，审核和设备校准，以确保我们的各项质量标准被贯彻执行。QC 把质量相关问题反馈给研发部门以不断改善产品的性能和兼容性。

服务品质保证 (SQA)

服务品质保证包括技术支持和维修服务。 这是研扬服务客户需求的重要窗口，通过客户的反馈，与研发部门和生产部门协调、力求在最短的时间内解决客户的问题并提升我们的服务水平。

技术支持

客户支持的核心在于由一直专业的技术应用工程师为客户提供高水平的技术支持，同时通过 KM (Knowledge Management) 数据库系统提供实时服务。同时，研扬的网站上还可提供不间断在线服务。

维修服务

通过高效的 eRMA 系统和 RMA 服务政策，研扬的 RMA 团队可以确保最快捷的维修和替换服务，以高度满足客户的需求。

质量认证

在品质方面研扬获得了许多官方的认证:

ISO 9001: QMS 标准 , 2015
ISO 13485: QMS 标准 , 2003
ISO 14001: EMS 标准 , 2004
3C: 中国强制认证
CE/FCC: 研扬所有的产品都达到 CE 和 FCC 测试标准以确保产品质量。

工业自动化

BOXER 系列，无风扇嵌入式控制器

- 无风扇设计
- IP40
- 宽温支持
- CANBus, NVRAM, PoE
- Mini-Card 扩展

BOXER-Lite 系列，无风扇嵌入式控制器

- 无风扇设计
- IP40
- 宽温支持
- CANBus, NVRAM
- Mini-Card 扩展

BOXER-S 系列，无风扇嵌入式控制器

- 无风扇设计
- IP40
- 宽温支持
- 隔离 I/O
- CANBus, NVRAM, PoE
- PCI/ PCIe/ Mini-Card 扩展

平板电脑系列

- 多种尺寸可选 7" ~ 17"
- IP65, -20°C~60°C, OVP, LVP, RVP, SVP
- 支持 Intel® 处理器

强固型平板电脑

RTC-600A

- Cortex A9™ 双核 5.7" 强固型平板
- GPS/GLONASS 可选
- 丰富的无线连接选择
- 超轻薄，手持式
- Android 4.2

RTC-700B

- 7" WXGA (1280 x 720) TFT LCD 显示屏，400 nits, 阳光下可读 (可选)
- Intel® Atom™ x5-Z8350 CHT-T3 四核 1.92 GHz 处理器
- 电容式多点触控面板，强化玻璃
- 可扩展抽取式电池，MIL-STD 810G, IP65 认证
- Windows® 10, Android ™ 5.1

RTC-900B

- Intel® Atom™ 10.1" 强固型平板电脑
- 丰富的无线连接选择
- Windows® 7/ Windows® Embedded 8.1 Industrial Pro/ Windows® 10

RTC-1200SK

- 11.6" HD (1920 x 1080) 阳光下可读的显示屏
- Intel® Core™ i 双核最大支持 3.4GHz 处理器 / Intel® Celeron® 3955U 双核 2.0GHz 处理器
- 一个 DDR3L SO-DIMM 插槽，最高支持 8 GB
- 两个热插拔电池，14.8V/ 2200mAh/ 33 whr
- MIL-STD-810G, IP65 标准，跌落 120cm
- 可编程功能键：Windows, 音量升 / 降，带 LED 照明的 P1, P2, P3

备注：所有规格如有变更，恕不另行通知。

网络安全

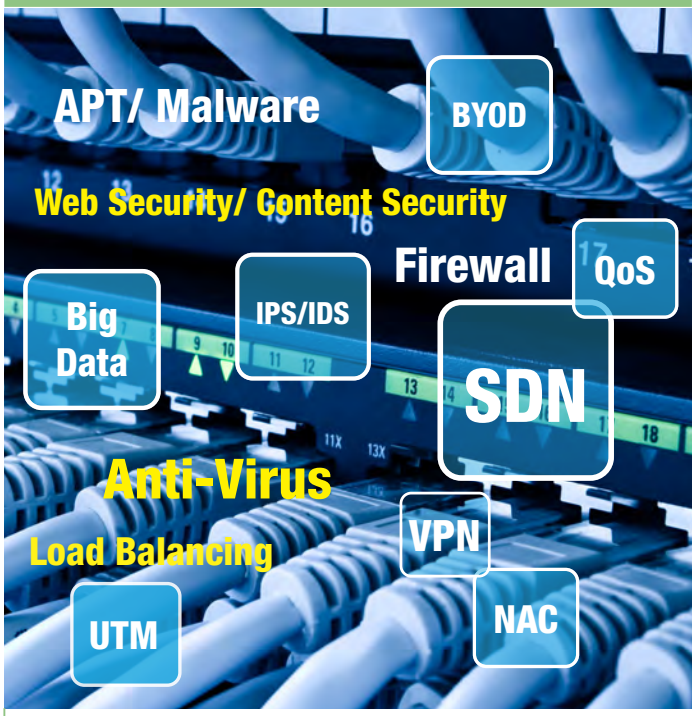

FWS-8500
(安全中心 / ISP 骨干网)

- 2U 机架式高性能网安设备，最多支持 64 兆以太网接口
- 内置 3.5” SATA HDD x 1 或 2.5” SATA HDD x 2, CF 插槽 x 1
- RJ-45 console x 1, 内置 COM 接头 x 1, USB2.0 x 2, Mini-PCIe x 1, PCI-E[x8] x 2 (可选)

FWS-7820
(提高企业吞吐量)

- 1U 机架式网络设备
- 第 6 代 Intel® LGA1151 Core™/ Xeon 处理器
- 288-pin DDR4 1600/1866/2133 MHz ECC/U-DIMM x 4 最大支持 64 GB
- 最大支持 10/100/1000Base-TX 以太网端口 x 38 (取决于 NIM)

FWS-2350
(用于 SMB & SOHO 的灵活且强大的网络)

- 桌上型 6-8 网口网安设备，Intel® Atom™ C2000 系列处理器
- CompactFlash™ 插槽 x 1
- 千兆以太网 x 6-8, USB2.0 x 2, Mini-Card 插槽 x 1

FWS-2272
(紧凑型 & 无风扇端点的安全工具包)

- Intel® N3350 处理器 SoC
- 板载 LPDDR4L 1GB 内存
- 10/100/1000Base-TX x 4
- 板载 8GB eMMC, SATA II 端口 x 1
- Mini-card 插槽 (带 SIM 插槽) x 1
- RJ-45 Console x 1, USB3.0 x 2

视频监控

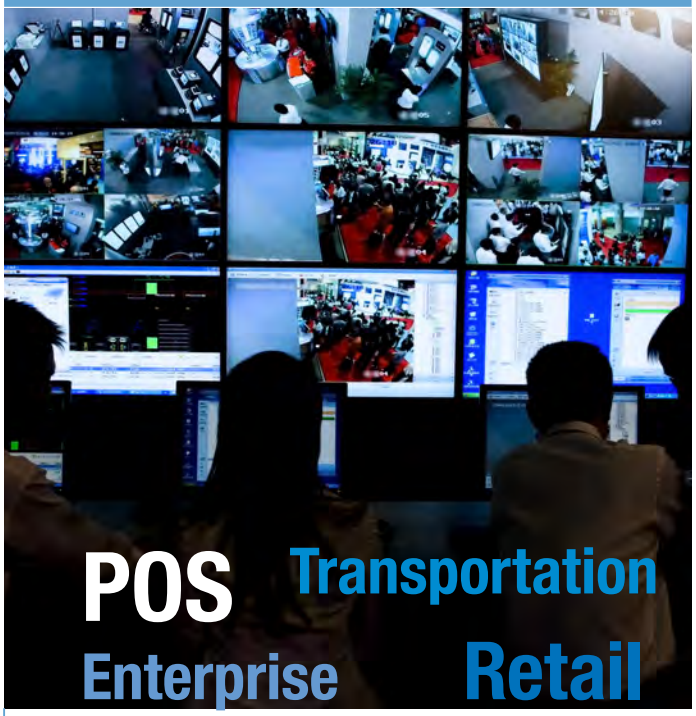

VPC-5500S

- 车载网络录像机系统平台
- 无风扇系统
- 204-pin 双通道 DDR3L 1600 MHz SDIMM, 最大支持 16 GB
- Intel® 集成图形引擎支持独立双显： VGA x 1, HDMI x 1, DP x 1

NVR-Q67S

- 2U 机架式网络录像机系统 ,Intel® Core™ i3/i5/i7 处理器
- 3.5” SATA HDD 热插拔托盘 x 8
- USB2.0 x 6, 千兆以太网 x 2

VPC-3300S

- 车载网络录像机系统平台
- 无风扇系统
- 204-pin 单通道 DDR3L 1600 MHz SDIMM 最大支持 8GB
- Mini-PCIe 插槽 x 3 (全高卡) (1 x 带 USB)

VPC-5600S

- 车载网络录像机系统平台
- 无风扇系统
- 288-pin 双通道 DDR4 2133 MHz SODIMM x 2 最大支持 16 GB
- Intel® 集成图形引擎支持 HDMI x 1, DP x 1 的双显示器
- Realtek® 以太网接口 x 6 带 4 端口 PoE

交通运输

BOXER-6356 车载 BOX PC

- 第 3 代 Intel Core-i QM77 平台
- EN45545 / EN50155 / EN50121 认证
- 隔离保护 500V DC 用于电源输入
- M12 接口 , 可锁固 HDD x2
- 宽温工作 : -40 °C~85°C
- 可选 GPS, Wi-Fi, 3G/4G

BOXER-6301VS 车载 BOX PC

- 第 4 代 Intel Core™-i QM87 平台
- E13 E-mark / ISO-7637 认证
- GbE LAN x2 & PoE x4, 可锁固 HDD x2
- 点火电源开 / 关及延时控制
- 车载电池低电量保护
- 宽温工作 : -20 °C~55°C
- 可选 GPS, Wi-Fi, 3G/4G, CANBUS

BOXER-6313VS 车载 BOX PC

- Intel® Atom™ 平台
- E13 E-mark / ISO-7637 认证
- GbE LAN x2
- 丰富的 I/O 和 HDD x2
- 点火电源开 / 关及延时控制
- 车载电池低电量保护
- 宽温工作 : -15 °C~65°C
- 内置 G-sensor, CANBUS
- 可选 GPS, Wi-Fi, 3G/4G, J1939, PoE x4

机器视觉

BOXER-6839

- 第 6 代 Intel® Core-i 桌面处理器
- Mini-Card 插槽 x 2 (USB & PCIe 信号)
- PCIe [x1] + PCIe [x4]
- LAN x 3
- 34 位 DIO
- 双 2.5" 驱动器托架支持

BOXER-6639M

- 第 6 代 Intel® Core-i 桌面处理器
- Mini-Card 插槽 x 2 (USB & PCIe 信号)
- LAN x 7 或 LANx3 + PoE x4
- 34 位 DIO
- 双 2.5" 驱动器托架支持

BOXER-6404M

- Intel® Celeron® J1900/N2807 处理器 SoC
- 紧凑型设计
- 4 千兆以太网连接
- 双 HDMI 输出支持双独立显示
- 宽温工作温度 : -30°C ~ 65°C

智能工厂

OMNI-2000/3000

- 模块化设计
- 支持 P-CAP T/S / 全扁电阻 T/S
- 支持 Intel® J1900/N2807/ i5-6300/ Celeron® 处理器
- IP65 前面板

OMNI-5000

- 一体式设计
- Size from 12.1"/ 15"/ 21.5"
- 支持 P-CAP T/S / 全扁电阻 T/S
- IP65 前面板

OMNI-Monitor

- 模块化设计
- 支持 P-CAP T/S / 全扁电阻 T/S
- LCD 自动检测
- IP65 前面板

资讯娱乐

ACP-1074/ACP-1076

- 7" WSVGA (1024 x 600) 彩色 TFT LCD 显示屏
- Intel® 处理器
- 带 P-CAP 多点触控的宽平屏幕 (2 指)
- 7H 防刮面板
- 铝制设计
- 符合 IP65
- 无风扇运行
- VESA 75/ 面板安装 / 支架支持

ACP-1104/ACP-1106

- 10.1" WXGA (1280 x 800) 彩色 TFT LCD 显示屏
- Intel® 处理器
- 铝制设计
- P-CAP 多点触控 (2 指)
- 无风扇运行
- VESA 75/ 面板安装 / 支架支持
- 符合 IP65 标准的前面板

IoT 介绍

研扬物联科技致力于在物联网环境中开发和应用工业 4.0 解决方案，为客户带来可持续的、互联的个人体验。我们的服务包括智能城市应用、智能车队管理和运输解决方案、智能农业网络系统和自动优化平台。我们在解决方案中集成了多功能性和灵活性，对每一个案例进行定制，并且我们的系统旨在无缝集成到现有框架中，降低成本并提高效率。对于最终客户而言，我们设计的便利性有助于轻松操作和维护，消除瓶颈并实现最佳性能。作为智能城市应用的承诺服务提供商，我们的首要任务是开发安全、可持续和可靠的解决方案。我们的产品组合包括建筑管理、物流、车队管理和农业方面的服务，而我们的目标是营造并巩固更安全、全球互联和可持续发展的世界。

工业 4.0:

在更广泛的背景下，智能自动化将推进制造过程变得更具成本效益，提高产量以及提升产品质量和数量。通过收集、整理和分析大量数据，工厂将能够适应甚至预测未来的市场趋势，并且提前预期到客户的需求。

智能物流：

研扬科技优化了资产跟踪和维护系统，通过开发 CANBUS (一种监测轮胎磨损和压力、制动系统以及发动机输出的传感器) 来应对物流行业不断变化的环境带来的挑战，并提供实时 CANBUS 跟踪系统以在任何时间或地点准确定位运输车辆的位置。

建筑管理：

研扬科技提供智能温控、通风、湿度和照明控制的集中管理系统，可以检测建筑物每个房间内的人数，并相应调整环境设置以适应当前居住者，带来最适宜的能效管理。

智能城市：

研扬科技的智能城市愿景是通过基于技术的可持续网络来连接各个社区以及提高社区的生活质量，该网络旨在消除对人体和免疫系统造成人身伤害的因素。智能城市信息和技术将提高公民的生活质量，以及增强城市的基础设施和社会经济框架。

AirBox

研扬科技的 Airboxe 是智能城市嵌入式空气感官网络的完整组成部分，其收集实时环境数据并转发给市政府机构和公众。在短期内，Airboxe 将通过优化和加强从偶发性到持续性数据收集和同化过程的转变，实现长距离数据传输和低能耗；而从长远来看，这将有助于发展全球互联的可持续网络。

第二代 Airboxe 旨在实现完全可定制化，与现有框架和架构轻松集成，并且最大限度减少所需的配置和 / 或维护工作。

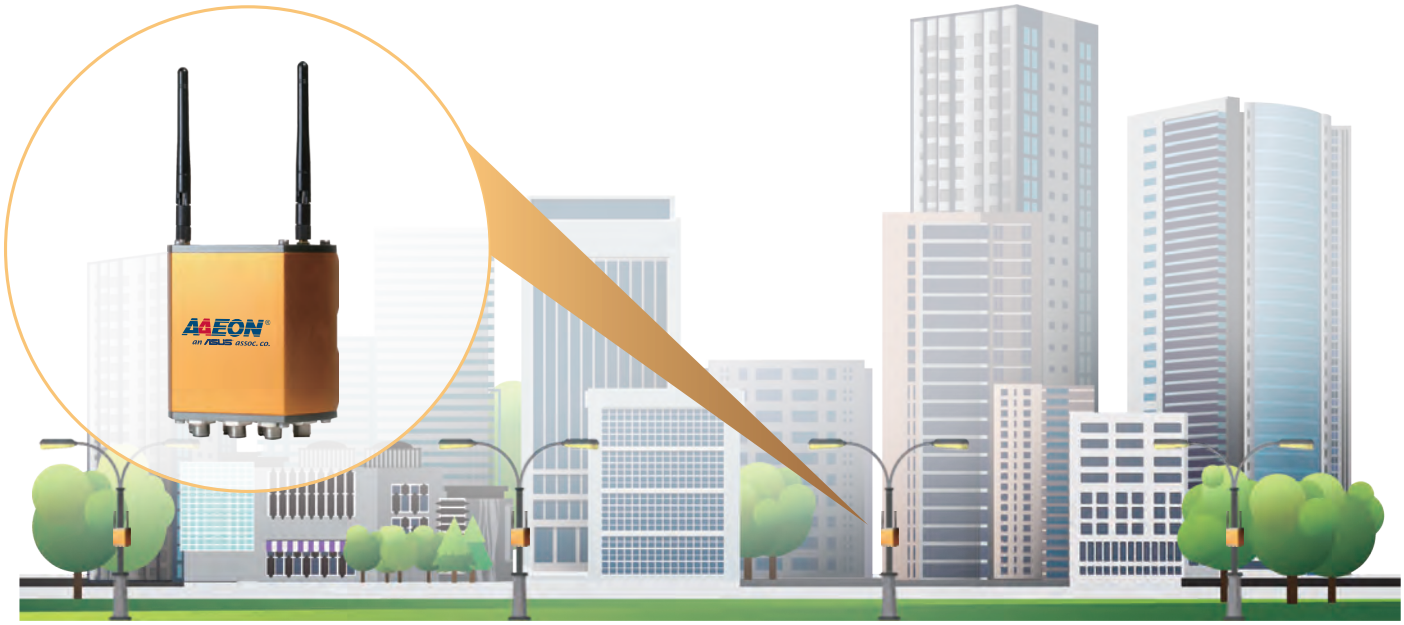

街道照明

研扬科技的智能街道照明设计成为基于物联网的城市基础设施的核心功能之一，该基础设施利用智能技术来节约和优化能源效率，同时消除有害气体的排放和消耗。每盏路灯都从嵌在灯柱顶部的太阳能电池板获取能源。这些灯柱与城市的公共 WiFi 网络集成在一起，并配备了传感器，用于检测和收集气溶胶的详细信息，然后将这些统计数据发送回中央云端。所有的历史数据都是开源的，可以被公众访问和下载。

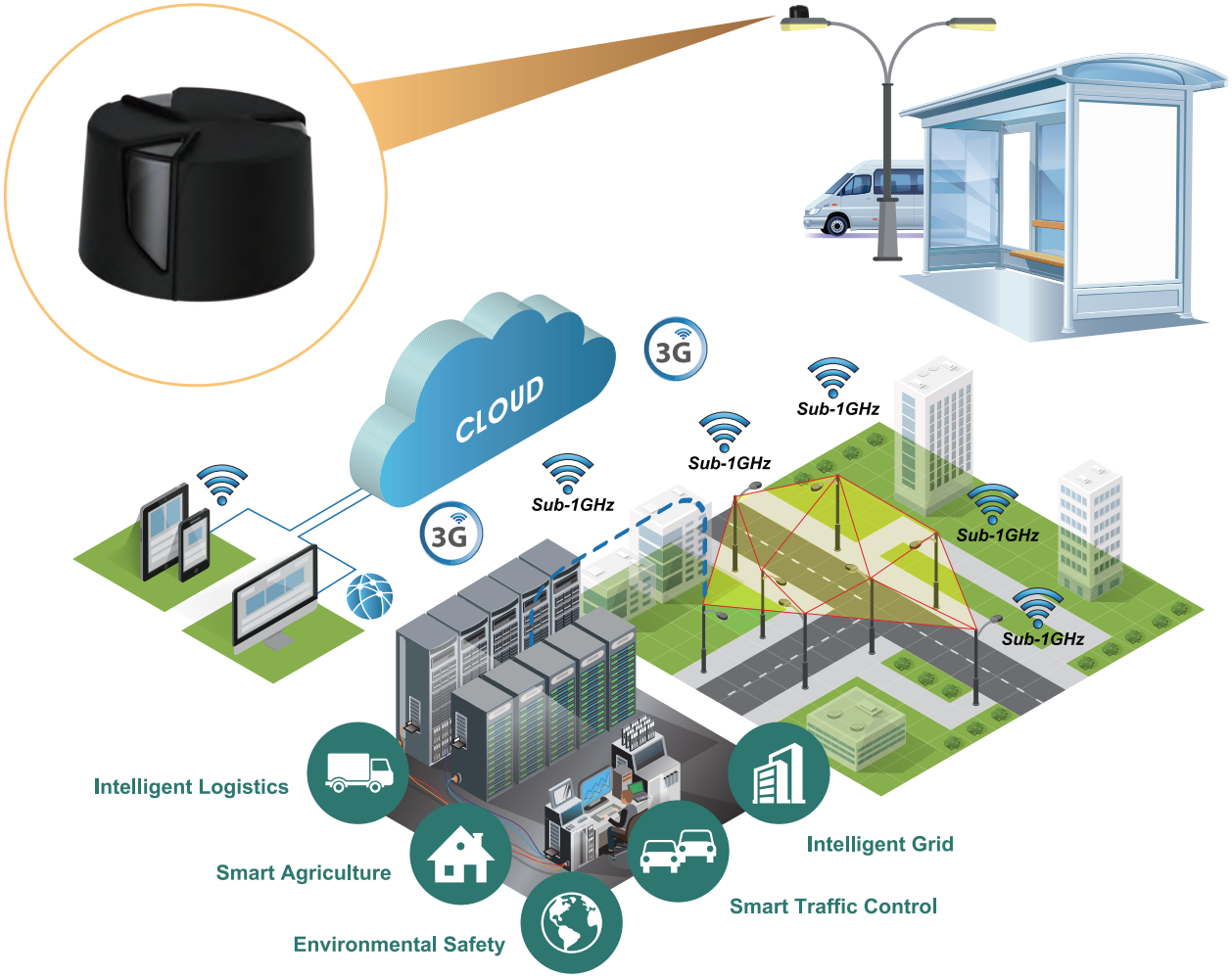

Sub-1GHz

Wireless Communication

Low data cost, Low power consumption, Digital Sensory Network, Low signal interface

Centralized Management

Scheduled dimming, Early problem detection, Low maintenance, Improved efficiency

Energy Saving Report

Reality vs Expectations, Justified investment

介绍

研扬 (RTC) 产品系列符合 MIL-STD-810G 标准，并通过 IP65 认证。RTC 产品系列完全防水、防尘、抗震、抗冲击及抵御各种恶劣条件下的极端温度，可在任何工作环境下使用。RTC 产品系列为铝镁合金外壳，无论是车载式还是手持式，均是安全可靠的移动计算机首选。

在我们改善性能和提高生产率的同时，强固型平板电脑市场仍在继续发展。最新的信息及内部数据的获取使得移动计算机不仅是宝贵的资产，并成为关键性需求。搭载低电压处理器，如 Intel®, Rockchip 和 TI™ 处理器，RTC 产品具备高性能，低功耗的特点。AAEON 强固型平板电池满足了现场全天候工作的需求。扩展坞和车载充电器确保系统持续运作。此类平板电脑符合人体工程学原理，设计轻便，方便用户随时随地办公。

电阻式触控和先进的光学粘合技术 (AOT™) 使数据输入变得简单和精确。数字键盘和可编程功能键均为标准功能，使 AAEON 的 RTC 产品系列成为移动计算的最佳选择。

RTC-600A

5.7” 强固型平板电脑

- 5.7” HD (1280 x 720) TFT LCD 420 nits 显示屏带 LED 背光
- TI® OMAP™ 4470, 最大支持 1.5 GHz 处理器
- LPDDR2 1GB SDRAM
- 电容式多点触控面板，强化玻璃
- 高容量锂电池，可持续工作 8 小时
- 可扩展抽取式电池，MIL-STD 810G, IP67 认证
- GPS/ GLONASS 同步
- WiFi b/g/n, BT 3.0, WWAN, 3G (可选)
- 光传感器 / 重力传感器 / 电子罗盘 / 振动马达
- 500 万像素摄像头，1D/2D BCS
- 支持 NFC/RFID, 多样化扩展
- 扩展坞 (可选)
- Android™ 4.2

RTC-700B

7” 强固型平板电脑

- Intel® Atom™ x5-Z8350 CHT-T3 1.84 GHz 四核处理器
- 7" WXGA (1280 x 720) TFT LCD 显示屏
- DDR3L-RS 1600 2GB
- 电容式多点触控面板，强化玻璃
- 可扩展抽取式电池，MIL-STD 810G, IP65 认证
- GPS/GLONASS 同步
- WiFi a/b/g/n, BT4.0
- 支持 NFC/RFID, 以太网 + COM (可选)
- 1D/2D 条码扫描器带触发按钮
- MSR(可选)/SCR (可选)
- 重力传感器，光传感器，电子罗盘
- Windows™ 10, Android ™ 5.1
- 400 nits; 阳光下可读 (可选)

RTC-700M

7” 强固型平板电脑

- TI® OMAP™ 4470 1.5GHz 双核处理器
- 7" WXGA (1280 x 720) TFT LCD 显示屏
- DDR2 1GB SDRAM
- 电容式多点触控面板，强化玻璃
- 可扩展抽取式电池，MIL-STD 810G, IP65 认证
- GPS/GLONASS 同步
- WiFi a/b/g/n, BT3.0
- 支持 NFC/RFID, 以太网 + COM (可选)
- 1D/2D 条码扫描器带触发按钮
- MSR(可选)/SCR (可选)
- 重力传感器，光传感器，电子罗盘
- Android™ 4.2/5.1
- 400 nits; 阳光下可读 (可选)

RTC-900B

10.1” 强固型平板电脑

- Intel® Atom™ E3825 1.3 GHz 双核处理器
- 10.1” WXGA (1280 x 800) TFT LCD 显示屏
- 高容量锂电池，可持续工作 7 小时
- WLAN 802.11 b/g/n, 蓝牙 ® 4.0 + EDR
- 重力传感器，光传感器，GPS 导航
- 阳光下可读 (可选)
- Windows® 10/ Windows® 8.1/Windows® 7
- 350 nits/ 800 nits (可选)

RTC-1200SK

11.6” 强固型平板电脑

- Intel® Core™ i 双核 最大高达 3.4GHz 处理器 / Intel® Celeron® 3955U 双核 2.0GHz 处理器
- 11.6” HD (1920 x 1080) 阳光下可读显示屏
- 一个 DDR3L SO-DIMM 插槽，最大支持 8 GB
- 一个用于 SSD 的 M.2，作为默认的 64GB
- 投射电容是多点触摸屏
- 两个热拔插电池，14.8V/ 2200 mAh/ 33 whr

备注: 所有规格如有变更，恕不另行通知。

坚固的设计

防水

- IEC 60529
- IP-x5 standard

跌落测试

- MIL-STD 810G 516.6 Procedure IV

防尘

- IEC 60529
- IP-6x standard

振动测试

- MIL-STD 810G 514.6 Procedure I Cat. 24, Fig. 514.6E-1 & 514.6E-2
- ASTM 4169-99 Truck Assurance Level II, Schedule E

温度测试

- MIL-STD 810G 501.5 Procedure I & II, Method 502.5 Procedure I & II, Method 503.5 Procedure I, Method 507.5 Procedure II

内置多功能传感器

GPS

- BGA GPS 单芯片解决方案

重力传感器

- 重力传感器

电子罗盘

- 电子罗盘

陀螺传感器

- 电子陀螺仪

户外显示增强

AOT™ (光学贴合技术)

- 商用技术中最佳反射衰减
- 强化 LCD 显示器，使其更坚固

Without AOT™ With AOT™

阳光下可读式 LCD

- 阳光下可读式
- 高亮度解决方案
- AOT 光学粘合

环境光线

- 黑暗环境下节电
- 检测光线合亮度

宽温嵌入式计算机服务

嵌入式计算机系统应用进一步提高了我们的生活质量和便利性。世界人口的增加对资源有了更多的需求，偏远地区自动化和计算机需求将会持续扩大。为满足计算机在极端环境下的操作需求，计算机平台必须遵循宽温设计。另外，检测和产品考核必须遵循更加严格的标准，以保证产品稳定运作。作为嵌入式系统的核心，CPU 主板起着最为关键的作用，因此，需要精心设计和验证，以适用于宽温环境使用。

研扬设计和制造高品质的嵌入式产品达二十余年。在各种嵌入式产品市场积累的经验为研扬宽温主板和系统的开发奠定了坚实的基础。

研扬宽温安全服务中心 (WiTAS) 在以下两种温度范围内制造主板：

-20°C to 70°C (-4°F ~ 158°F) = WiTAS 1
-40°C to 85°C (-40°F ~ 185°F) = WiTAS 2

宽温 WiTAS 生产过程

WiTAS 1 生产

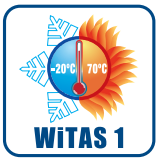

Assembled CPU Board | Power-On Function Test | Wide Temperature Screen Test (-20°C to 70°C) | Full Function Test | WiTAS 1 Verified Products

WiTAS 2 生产

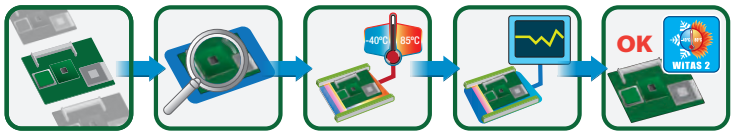

Assembled CPU Board | Power-On Function Test | Wide Temperature Screen Test (-40°C to 85°C) | Full Function Test | WiTAS 2 Verified Products

在研杨科技对主板的耐热范围和可靠性方面提供的特殊服务保障体系中，定义能承受 -20°C 到 70°C(-4°F ~ 158°F) 耐热力测试的主板为 WiTAS 1，定义能承受 -40°C 到 85°C (-40°F ~ 185°F) 测试的主板为 WiTAS 2。如果在整个测试过程中借助使用一些耐用部件，这种耐热力测试则能延长研扬的主板和系统的使用寿命。

应用

宽温 CPU 主板已经应用于许多行业和市场：

- 运输业：火车、船运、飞机、交通监视系统等
- 工厂自动化：发电所、钢铁制造
- 军工：现场电子设备、控制器
- 能源：风车控制器、太阳能控制器
- 环境：气候、水、空气
- 防尘无风扇应用：医疗、化工和制药厂等等

备注: 所有规格如有变更，恕不另行通知。

研扬嵌入式操作系统解决方案

研扬为需要客制化操作系统的客户提供完整的嵌入式操作系统解决方案。研扬的嵌入式操作系统解决方案可缩短产品的上市时间，为客户节省大量的时间和研发资源。

Windows® 嵌入式家族

Windows 10 IoT

Windows 10 IoT Enterprise 2016

Windows Embedded 8

- Windows Embedded 8.1 Industry
- Windows Embedded 8 Standard
- Windows Embedded 8.1 Pro
- Windows Embedded 8.1 Handheld

Windows Embedded 7

- Windows Embedded Enterprise 7
- Windows Embedded POSReady 7
- Windows Embedded Standard 7

Windows Embedded Compact

- Windows Embedded Compact 7

Windows Server 2012 R2

- Windows Server 2012 R2 for Embedded Systems

研扬 Hi-Safe

Hi-Safe 是一种免费、强大的程序，用以给 UI 运行的 Microsoft® Windows® 操作系统提供 SDK。它提供了一种简单的方法，进行终端用户自身 UI 软件开发，用以监控处理器、RAM 和 VGA 等重要的系统信息。它监控来自超级 I/O、风扇、温度和电压的接收数据，为数字 I/O 引脚方向和数据格式提供配置选项，设置监视时钟和风扇速度，SMBus 基址检测以及设备 ID。采用 LVDS 接口时，它还提供 2 种背光显示控制模式。基于用户接口的 SDK，在无需进行编码的情况下，用户可采用研扬提供的功能代码创建自身的自定义用户界面。

Hi-Safe 优势如下:

- 加速产品上市
- 易于使用

系统信息：

显示 CPU, VGA 和 RAM 信息

智能风扇：

检索风扇和温度数据: 设置进入智能风扇模式的风扇转速

硬件状态监控：

检索 super I / O，风扇，温度和电压数据

SM Bus:

读写 SMBus 设备并自动检测 SMBUS 入口地址

DIO:

获取 DIO 信息：设置 pin 脚方向和 pin 脚数据

背光控制器：

控制背光显示: 两种模式

看门狗：

设置系统重启定时器

研扬 Hi-Manager

Hi-Manager 是一种基于 Intel® 主动管理技术 9.0 (iAMT 9.0) 的工具，并且与早期版本的 iAMT 具有向后兼容性。这使得用户可在内网中定位所有 iAMT 设备，远程给目标设备开 / 关电源，设置电源开 / 关时间安排，为了加强管理进行设备分组，提供事务日志和时钟设置用以在指定时间唤醒设备，从虚拟 CD-ROM 恢复已崩溃的系统，远程管理 KVM，并访问目标设备的硬件信息用以进行资产管理。Hi-Manager 可安装于所有研扬平台，并能远程管理研扬客户端设备，这些设备采用 Intel® Q77, Q87, QM77, QM87 芯片组，且运行系统为 Microsoft® Windows® XP, Windows® 7。

Hi-Manager 优势如下:

- 易于使用和客制化应用
- 支持研扬带 iAMT 功能的产品
- 更深入的技术支持

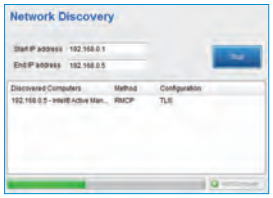

网络发现：
AMT 设备发现

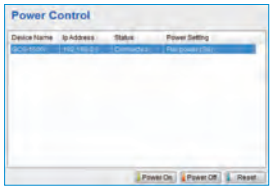

电源控制：
给目标设备开 / 关电源

分组管理：
按功能进行设备分类

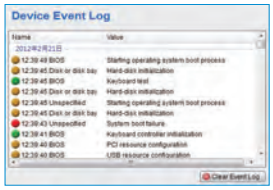

事件日志：
记录所选设备的引导记录

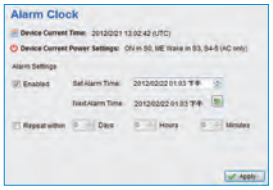

闹钟：
设置时钟，用于唤醒休眠设备

远程恢复：
给目标设备安装引导图像或物理 CD-Rom

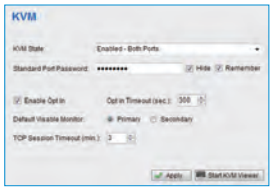

KVM:
从目标设备进行远程控制

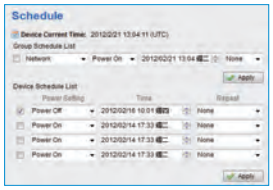

时间安排：
设置目标设备电源开 / 关时间

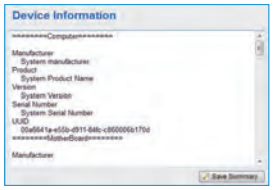

设备信息：
显示目标设备资产

Intel® 主动管理技术特性

Intel® 芯片组	QM67/ Q77/ QM77/ HM76/ B75A/ Q87/ QM87
Intel® AMT 版本	AMT 7.0/8.0/9.0
硬件库存管理	✓
软件库存管理	✓
电源状态管理	✓
系统防御	✓
远程配置	✓
远程启动选项	✓
KVM 重定向	✓
KVM 远程控制	✓
ME 局域网唤醒	✓
启发性系统防御，基于硬件和远程管理恢复	✓
基于主机的预配置	✓
增强系统防御过滤器	✓

备注: 所有规格如有变更，恕不另行通知。

设计制造服务

设计制造服（DMS）提供卓越的端到端服务，贯穿产品概念、产品开发到产品制造和服务的全过程。所有的服务都经过一连串精密的流程，并由专业人员专门进行密切监控，以保证产品的质量、可靠性和耐用性达到最高水准。

- 产品概念
- 电子电路开发
- PCB 布局
- 原料控管
- 机构设计
- 原型开发
- 兼容性，可靠性和质量测试
- 认证（专业机构）
- 制造设计
- 包装和外观设计

- 客户服务管理
- 客户和渠道维修
- 物流延伸
- 翻新
- 退货处理
- 故障排除支持
- 升级
- 保修管理
- 备件管理

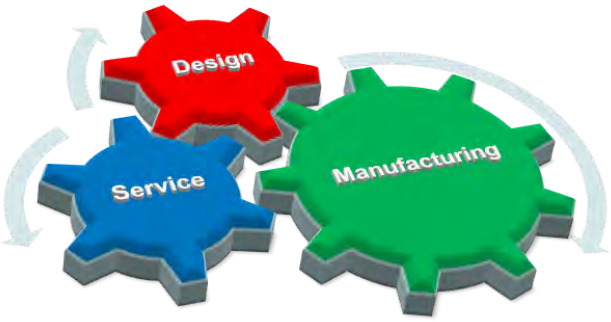

- PCBA 组装
- 系统制造
- 组件和子系统安装
- 功能测试
- 工程变更管理
- BTO（按定单生产）
- 供应商控管
- 仓储
- 失效分析

合作模式

客户可以委托研扬制造其现有的产品，及客制化研扬现有的标准品，或是共同开发一款新产品。我们专业的项目团队将全程监督，从产品概念到最终按时交货，以及研扬 100% 设计与制造的项目。研扬 DMS 可提供大量和小量的客制化服务，以满足不同客户的多样化需求。

专业领域

- 零售
- 交通运输
- 能源
- 自动化
- 医疗保健
- 网络

委托生产 (CM)
- 客户自有设计
- 研扬提供生产和加工服务

标准产品 (COTS)
- 基于研扬标准品和技术路线图
- 能选择性地进行细微修改

客制化 COTS
- 基于研扬标准品和技术路线图
- 可根据客户要求进行修改

联合开发 (JDM)
- 战略合作伙伴
- 研发设计

委托设计与制造 (ODM)
- 客户提出产品设计需求
- 提供客户要求的产品

品质制造 → 合作开发

工业级 HMI 触摸式平板电脑 (AHP-1000 系列)

研扬的 AHP-1000 系列将焦点集中在人机界面的使用上。该系列采用超薄且无风扇设计、IP-65 认证塑料前面板和低功耗 CPU。AHP-1000 提供了一系列从 7" 到 15" 的产品。该系列是一个性价比极高的人机界面解决方案，可为机器、工厂监测站和楼宇自动化应用提供服务。

强固型 & 无风扇触摸式平板电脑 (AHP-2000 系列)

研扬的 AHP-2000 系列是针对恶劣的环境，IP65 等级铝制前面板和宽温规格。该系列配备了 Intel® Atom™ 处理器解决方案，以及用于过电压，低电压和逆向输入电源保护。

超薄型多点触控平板电脑 (ACP-1000 系列)

ACP-1000 系列是研扬首次推出的超薄型无风扇 P-CAP 多点触控平板电脑。其最突出的特点包括超薄设计，卓越的散热能力，非常适用于有空间限制的应用。ACP-1000 系列支持面板和 VESA 安装方式，无论是在垂直还是水平表面。

模块化触摸平板电脑

OMNI 系列是一组模块化的工业触摸平板电脑，其采用高度动态的设计，可以有效地部署在制造行业内。研扬科技提供多种预制组件，包括 10.4"~21.5" LCD 套件， CPU BOX 套件和多个 I/O 模块，可借此配置独有的平板电脑以满足客户的需求。随着定制成本的消除，提前期大大缩短，效率得以提升，成本亦得到有效降低。

触摸显示器

研扬工业显示器的尺寸范围为 10.1" ~ 21.5" ，具有电容式或电阻式触摸屏、工业级 LED LCD 液晶屏幕、高 IP 等级边框和宽温度规格。

强固型平板电脑 (RTC 系列)

研扬的新型强固型平板电脑 (RTC) 符合 MIL-STD-810G 标准，并通过 IP65 认证。RTC 产品系列完全防水、防尘、抗振、抗冲击及抵御各种恶劣条件下的极端温度，可在任何工作环境下使用。RTC 产品系列具有强固型镁合金外壳，无论是车载式还是手持式，均是安全可靠的移动计算机首选。

无风扇嵌入式 BOX PC

研扬 BOXER 列可提供各种不同尺寸不同类型的嵌入式控制器，以帮助您在运输、娱乐、环境和工业设施监测、楼宇自动化及其他相关 IPC 领域的项目获得成功。

交通运输 Box PC

研扬交通运输用 Box PC 用作从 PoE 摄像机检索视频内容的监控中心、向控制中心发送 GPS 定位数据、以及 Wi-Fi/4G 连接和资讯娱乐的来源。

机器视觉 Box PC

由于摄像机 / 照明控制以及机械臂更具连通性，因此研扬的机器视觉 Box PC 是一种高性能平台，加快检查，提高生产效率。

网安平台

研扬提供适用于统一威胁管理(UTM),虚拟专用网 (VPN),入侵检测系统 (IDS),入侵防御系统(IPS),内容管理 (CM)，以及防火墙系统等的高性能网络设备解决方案。

网络录像机与移动 NVR

除了监控、记录和存储录像之外，研扬网络录像机还配备媒体重放，通过无线信号转换的 WiFi 热点，以及多功能性的车辆动力支持。

目录

AAEON® an ASUS assoc. co.

INDEX

1 工业级 HMI 触摸式平板电脑

2 宽温 HMI 触摸式平板电脑解决方案

3 工业级模块化触摸式平板电脑解决方案

备注: 所有规格如有变更，恕不另行通知。

目录

INDEX

备注：所有规格如有变更，恕不另行通知。

01

工业级 HMI 触摸式平板电脑解决方案

AHP-1154

15” XGA HMI 触摸式平板电脑,板载 Intel® Celeron® J1900/N2807 处理器, 2 GB RAM

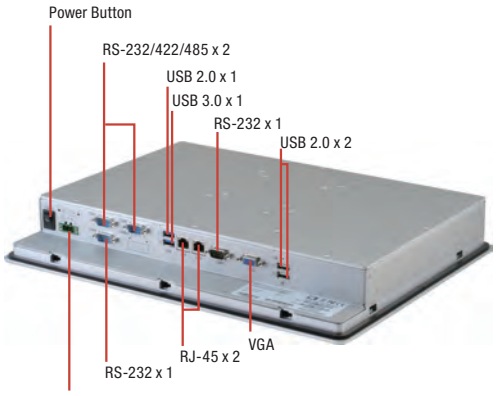

* DC 12V input is supported by A2 and A4 SKU

特性

- **Intel® Celeron® J1900, 2.0 GHz/ N2807, 1.58 GHz**
- **15” LCD, 450 nits XGA LED** 背光
- **IP65** 塑料前面板
- **RS-232/422/485 x 2, RS-232 x 2**
- 无风扇运作
- 支持**DC 12V/ DC 9~30V**

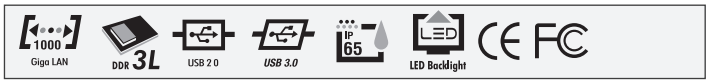

规格

系统	
处理器	Intel® Celeron® J1900 ,2 GHz / N2807, 1.58 GHz
系统内存	204-pin DDR3L 1333MHz SODIMM x 1, 最大支持 8 GB (J1900), 4 GB (N2807)默认2 GB
LCD/CRT 控制器	集成在处理器上
以太网	10/100/1000Base-TX, RJ-45 x 2
I/O接口	USB type A x 1 for USB 3.0 USB type A x 3 for USB 2.0 DB-9 for RS-485/422/232 x 2 (COM2, COM3) DB-9 for RS-232 x 2 RJ-45 x 2 for 10/100/1000Base-TX DB-15 x 1 for VGA 3-pin 接线端子x 1 电源按钮 x 1
存储磁盘驱动器	CFast™ 插槽 x 1 SATA 2.5" HDD 托架 x 1
扩展槽	Mini-Card x 2 (全尺寸, 半尺寸)
操作系统	Windows® 10, Windows® 8.1, Windows® 7, WES 7, Linux Kernel 2.6.x or higher, Android 4.4.4
结构	
构造	塑料前面板 (ABS) + 金属外壳
安装方式	VESA 100/ VESA 75/ 面板安装
尺寸	16.02” x 12.22” x 2.3” (407mm x 310.5mm x 58.3mm)
总重	14.96 lb (6.8 kg)
环境	
工作温度	14°F ~ 140°F (-10°C ~ 60°C), 0.5 m/s 有风流环境下 (N2807) -10°C ~ 50°C, 0.5 m/s 有风流环境下 (J1900)
存储温度	-4°F ~ 158°F (-20°C ~ 70°C)
存储湿度	90% @40°C, 无冷凝
供电方式	
DC 输入	DC 12V/DC 9 ~ 30 V
LCD	
显示器	15" TFT-LCD, LED 背光
最大分辨率	1024 x 768
最大色彩数	16.7M 彩色 (8位 R,G,B)
亮度	450 cd/m²
视角	160°(H), 140°(V)
背光 MTBF (小时)	100,000
触摸屏	
类型	5线, 模拟电阻式
透过率	80%
寿命	可激活1千万次

备注: 所有规格如有变更，恕不另行通知。

尺寸

单位: mm

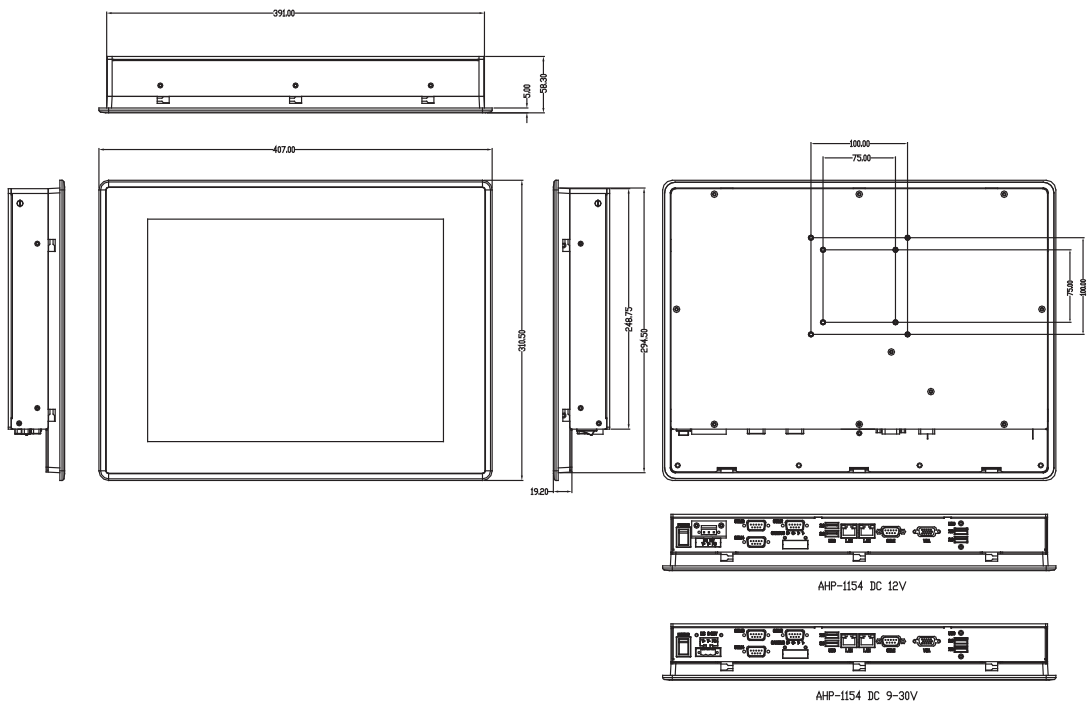

订购信息

料号	显示器	最大分辨率	亮度	视角	背光 MTBF (小时)	CPU	LAN	USB	RS-232	RS-485/422/232	存储	RAM	显示	扩展	安装方式	电源	温度	触摸屏
AHP-1154HTT-A1-1011	15" TFT-LCD	1024 x 768	450	160°(H), 140°(V)	100,000	Intel® Celeron® J1900, 2 GHz	2	4	2	2	CFast™ Socket x 1 SATA 2.5" HDD bay x 1	2GB	VGA x 1	Mini-Card x 2 (Full-size, Half-size)	VESA 100/ VESA 75/ Panel mount	DC 9 ~ 30 V	-10°C ~ 50°C with 0.5 m/s airflow	5-wire resistive
AHP-1154HTT-A2-1011	15" TFT-LCD	1024 x 768	450	160°(H), 140°(V)	100,000	Intel® Celeron® J1900, 2 GHz	2	4	2	2	CFast™ Socket x 1 SATA 2.5" HDD bay x 1	2GB	VGA x 1	Mini-Card x 2 (Full-size, Half-size)	VESA 100/ VESA 75/ Panel mount	DC 12V	-10°C ~ 50°C with 0.5 m/s airflow	5-wire resistive
AHP-1154HTT-A3-1011	15" TFT-LCD	1024 x 768	450	160°(H), 140°(V)	100,000	Intel® Celeron® N2807, 1.58 GHz	2	4	2	2	CFast™ Socket x 1 SATA 2.5" HDD bay x 1	2GB	VGA x 1	Mini-Card x 2 (Full-size, Half-size)	VESA 100/ VESA 75/ Panel mount	DC 9 ~ 30 V	14°F ~ 140°F (-10°C ~ 60°C) with 0.5 m/s airflow	5-wire resistive
AHP-1154HTT-A4-1011	15" TFT-LCD	1024 x 768	450	160°(H), 140°(V)	100,000	Intel® Celeron® N2807, 1.58 GHz	2	4	2	2	CFast™ Socket x 1 SATA 2.5" HDD bay x 1	2GB	VGA x 1	Mini-Card x 2 (Full-size, Half-size)	VESA 100/ VESA 75/ Panel mount	DC 12V	14°F ~ 140°F (-10°C ~ 60°C) with 0.5 m/s airflow	5-wire resistive

包装清单

- 凤凰头电源接口
- 安装支架和螺丝
- 产品 DVD
- **AHP-1154**

可选配件

- **AP-0T9789LA1000**
  LCD 显示器支架 ,230mm.LA-100
- **1702031802**
  电源线 (美规)
- **1702031803**
  电源线 (欧规)
- **170203180E**
  电源线 (日规)
- **1255900841**
  12V 84W 电源适配器带3-pin 接线端子
- **9761115400**
  无线模块
- **OS-WES7-010-01154-EN**
  WES7 for AHP-1154 (32位)
- **OS-WES7-020-01154-EN**
  WES7 for AHP-1154 (64位)

备注: 所有规格如有变更，恕不另行通知。

01 AHP-1125

AAEON an ASUS assoc. co.

12.1” XGA 触摸式平板电脑,板载 Intel® N3710/N3060 处理器, 2 GB RAM

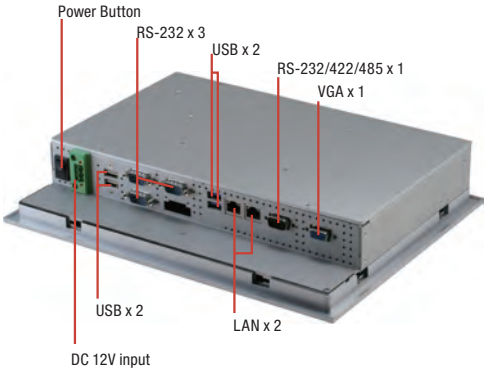

特性

- **12.1” LCD, 500 Nits XGA LED 背光**
- 板载 **Intel® N3710/N3060** 处理器
- **IP65**塑料前面板
- **DC 12V/ DC 9-30V**
- 无风扇运作

规格

系统	
处理器	Intel® N3710 处理器, 1.6 GHz (四核) Intel® N3060 处理器, 1.6 GHz (双核)
系统内存	204-pin DDR3L SODIMM x 1, 默认2GB, 最大支持 8GB
LCD/CRT 控制器	Intel® Atom™ N3710/N3060 SoC 处理器
以太网	10/100/1000Base-TX, RJ-45 x 2
I/O 接口	DB9 type RS-232/422/485 x 1 DB9 type RS-232 x 3 USB 2.0 x 2 USB 3.0 x 2 DB-15 VGA x 1 RJ-45 10/100/1000 LAN x 2 3-pin 接线端子用于电源输入 电源按钮 x 1
存储磁盘驱动器	2.5” SATA HDD 托架 x 1
扩展槽	半尺寸 Mini-Card x 1 (内置) 全尺寸 Mini-Card x 1 (内置)
操作系统	Windows® 7, Windows® 8.1, Windows® 10, Linux kernel 2.6.3 or above
结构	
构造	塑料前面板 + 铝制外壳
安装方式	VESA 100/ 面板安装/ 台式支架
尺寸	16.34” x 7.09” x 15.43” (415 mm x 180 mm x 392 mm)
总重	9.46 lb (4.3 kg)
净重	6.38 lb (2.9 kg)
环境	
工作温度	5°F ~ 131°F (-15°C ~ 55°C) , 0.5 m/s有风流环境下
存储温度	-4°F ~ 158°F (-20°C ~ 70°C)
存储湿度	90% @40°C, 无冷凝
振动	1 Grms / 5~ 500Hz / 运行状态下 – HDD
冲击	15G 峰值加速度 (持续时间11 msec.) – HDD
EMC	CE/FCC class A
供电方式	
DC 输入	DC 12V, DC 9~30V
LCD	
显示器	12.1" TFT-LCD, LED
最大分辨率	1024 x 600
最大色彩数	16.2M 彩色 (6/8位 R,G,B)
亮度	500 cd/m²
视角	160°(H), 160°(V)
背光	LED
背光 MTBF (小时)	50,000
触摸屏	
类型	5线电阻式
透过率	90%
寿命	可激活1千万次

备注: 所有规格如有变更，恕不另行通知。

尺寸

单位: mm

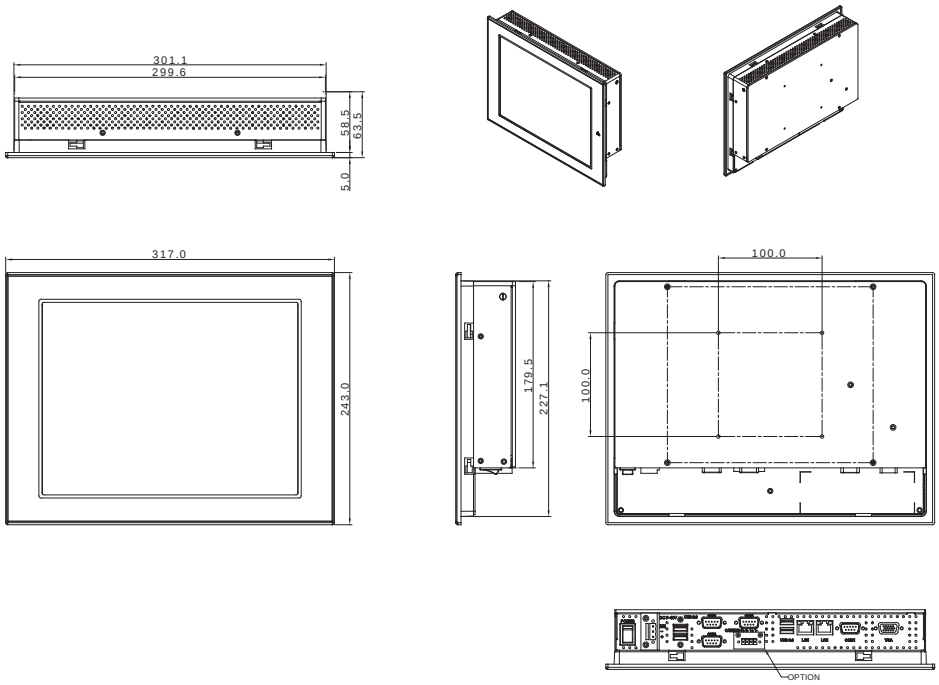

订购信息

料号	显示器	最大分辨率	亮度	视角	背光 MTBF	CPU	LAN	USB 3.0	USB 2.0	RS-232	RS-232/422/485	存储	RAM	显示	扩展	安装方式	电源	温度	触摸屏
AHP-1125HTT-A1-1010	12.1" TFT-LCD	1024 x 768	500 cd/m2	160°(H)/ 160°(V)	50,000	Intel N3710, 1.6GHz (Quad-Core)	2	2	2	3	1	2.5" SATA HDD x 1	2 GB Included	VGA x 1	Half size Mini-Card x 1 (Internal), Full size Mini-Card x 1 (Internal)	VESA 100/ Panel mount	DC 9~30V	-5°C ~ 50°C (w/o airflow) -3°F ~ 131°F (-5°C ~ 55°C) (w/ airflow)	5-wire resistive
AHP-1125HTT-A2-1010	12.1" TFT-LCD	1024 x 768	500 cd/m2	160°(H)/ 160°(V)	50,000	Intel N3710, 1.6GHz (Quad-Core)	2	2	2	3	1	2.5" SATA HDD x 1, Half-size mSATA	2 GB Included	VGA x 1	Half size Mini-Card x 1 (Internal), Full size Mini-Card x 1 (Internal)	VESA 100/ Panel mount	DC 12V	-5°C ~ 50°C (w/o airflow) -3°F ~ 131°F (-5°C ~ 55°C) (w/ airflow)	5-wire resistive
AHP-1125HTT-A3-1010	12.1" TFT-LCD	1024 x 768	500 cd/m2	160°(H)/ 160°(V)	50,000	Intel N3060, 1.6GHz (Dual-Core)	2	2	2	3	1	2.5" SATA HDD x 1, Half-size mSATA	2 GB Included	VGA x 1	Half size Mini-Card x 1 (Internal), Full size Mini-Card x 1 (Internal)	VESA 100/ Panel mount	DC 9~30V	-5°C ~ 50°C (w/o airflow) -3°F ~ 131°F (-5°C ~ 55°C) (w/ airflow)	5-wire resistive
AHP-1125HTT-A4-1010	12.1" TFT-LCD	1024 x 768	500 cd/m2	160°(H)/ 160°(V)	50,000	Intel N3060, 1.6GHz (Dual-Core)	2	2	2	3	1	2.5" SATA HDD x 1, Half-size mSATA	2 GB Included	VGA x 1	Half size Mini-Card x 1 (Internal), Full size Mini-Card x 1 (Internal)	VESA 100/ Panel mount	DC 12V	-5°C ~ 50°C (w/o airflow) -3°F ~ 131°F (-5°C ~ 55°C) (w/ airflow)	5-wire resistive

包装清单

- 凤凰头电源接口
- 安装支架和螺丝
- 产品 CD
- **AHP-1125**

可选配件

- **AP-0T9789LA1000**
  LCD 显示器支架, 230mm, LA-100
- **1702031802**
  电源线 (美规)
- **1702031803**
  电源线 (欧规)
- **170203180E**
  电源线 (日规)
- **1255900841**
  12V 84W 电源适配器带3-pin 接线端子
- **9761115400**
  WiFi 模块 b/g/n

AHP-1123

12.1” XGA HMI 触摸式平板电脑,板载 Intel® Atom™ D2550 1.86 GHz 处理器, 2 GB RAM

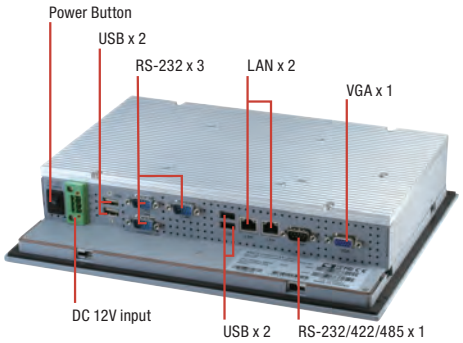

特性

- **12.1” LCD, 500 Nits XGA LED 背光**
- **板载 Intel® Atom™ D2550 1.86 GHz**
- **IP65塑料前面板**
- 支持双千兆以太网
- 无风扇运作

规格

系统	
处理器	板载 Intel® Atom™ D2550 1.86 GHz
系统内存	204-pin DDR 3 800/1066 SODIMM x 1, 最大支持 4 GB,默认内置 2 GB RAM
LCD/CRT 控制器	集成在处理器上
以太网	10/100/1000Base-TX, RJ-45 x 2
I/O 接口	RS-232 x 3, RS-232/422/485 x 1, USB 2.0 x 4, VGA x 1, 电源按钮 x 1, LAN x 2
存储磁盘驱动器	2.5" SATA HDD/ CFast™插槽(内置)
扩展槽	Mini-Card x 1
操作系统	Windows® XP Embedded, Windows® XP, Windows® 7 32-bit, Windows® Embedded Standard 7 32-bit, Linux kernel 2.6.3 or above
结构	
构造	IP65塑料前面板
安装方式	VESA100/ 面板安装
尺寸	12.5"(W) x 9.6"(H) x 2.5"(D) (317mm x 243mm x 63.5mm)
总重	10.1 lb (4.6 kg)
净重	7.9 lb (3.6 kg)
环境	
工作温度	32°F ~ 131°F (0°C ~ 55°C) 有风流环境下 32°F ~ 122°F (0°C ~ 50°C) 无风流环境下
存储温度	-4°F ~ 158°F (-20°C ~ 70°C)
存储湿度	10~95% @40°C, 无冷凝
供电方式	
DC输入	DC 12V 输入, 带3-pin 接线端子
LCD	
显示器	12.1" TFT LCD
最大分辨率	1024 x 768
最大色彩数	16.2M 彩色
亮度	500 cd/m²
视角	160°(H), 160°(V)
背光	LED
背光 MTBF (小时)	50,000
触摸屏	
类型	5线, 模拟电阻式
透过率	80%
寿命	可激活1 千万次

备注: 所有规格如有变更，恕不另行通知。

尺寸

单位: mm

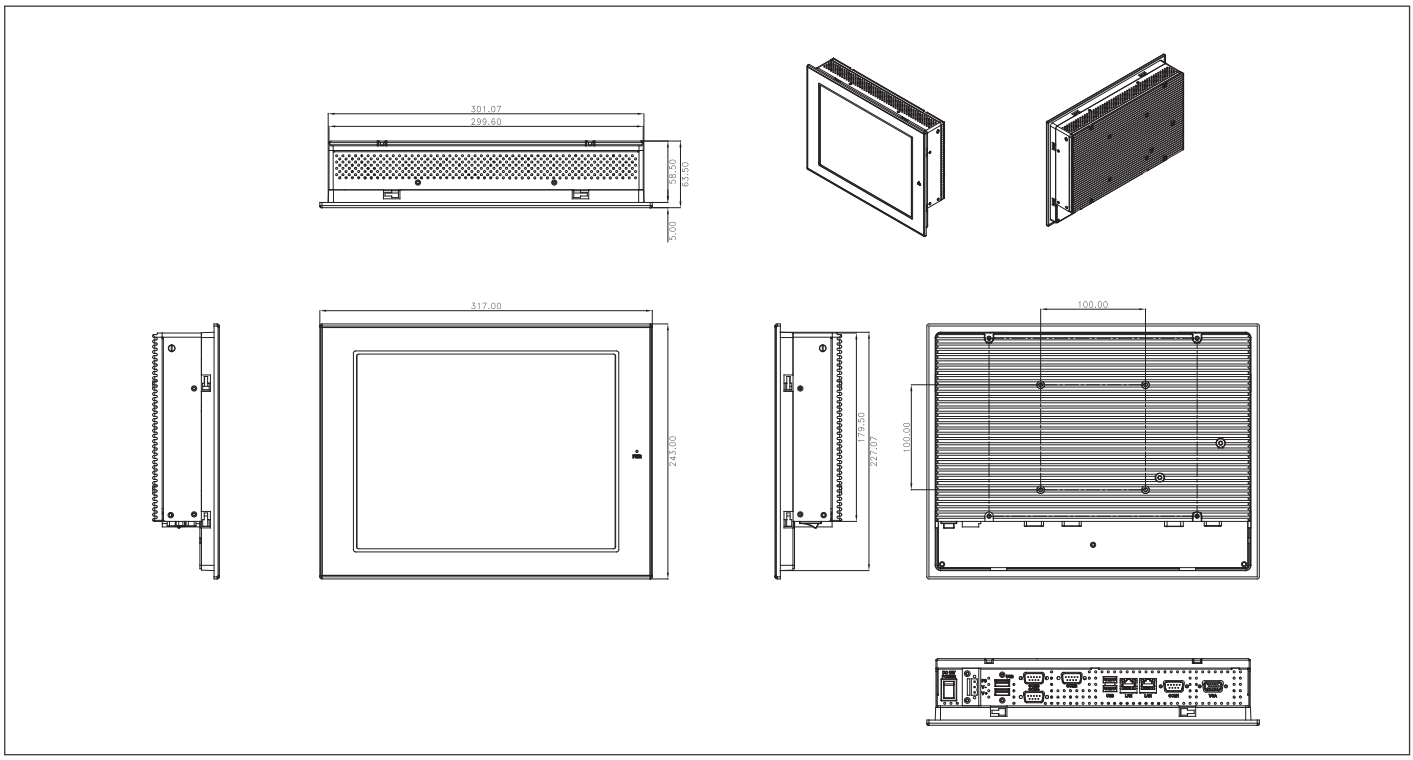

订购信息

料号	显示器	最大分辨率	亮度	视角	背光 MTBF (小时)	CPU	LAN	USB	RS-232	RS-485/422/232	存储	RAM	显示	扩展	安装方式	电源	温度	触摸屏
AHP-1123HTT-A1-1010	12.1" TFT-LCD	1024 x 768	500 cd/m²	160(H)/160(V)	50,000	Intel® Atom™ D2550, 1.86 GHz	2	4	3	1	CFast™ x 1 2.5" SATA HDD x 1	2 GB	VGA x 1	Mini-Card x 1	VESA100/ Panel mount	DC 12V	0°C ~ 50°C (w/o airflow) 0°C ~ 55°C (w/ airflow)	5-wire resistive
AHP-1123HTT-A2-1010	12.1" TFT-LCD	1024 x 768	500 cd/m²	160(H)/160(V)	50,000	Intel® Atom™ D2550, 1.86 GHz	2	4	3	1	CFast™ x 1 2.5" SATA HDD x 1	4 GB	VGA x 1	Mini-Card x 1	VESA100/ Panel mount	DC 12V	0°C ~ 50°C (w/o airflow) 0°C ~ 55°C (w/ airflow)	5-wire resistive

包装清单

- 凤凰头电源接口
- 安装支架和螺丝
- 产品 CD
- **AHP-1123**

可选配件

- **AP-0T9789LA1000**
  台式支架, 符合 VESA 100mm 标准
- **1702031802**
  电源线 (美规)
- **1702031803**
  电源线 (欧规)
- **170203180E**
  电源线 (日规)
- **1255900841**
  12V 84W 电源适配器带3-pin 接线端子
- **9761115400**
  WiFi 模块 b/g/n

AHP-1083

8.4” SVGA HMI 触摸式平板电脑,板载 Intel® Atom™ D2550 1.86 GHz 处理器, 2 GB RAM

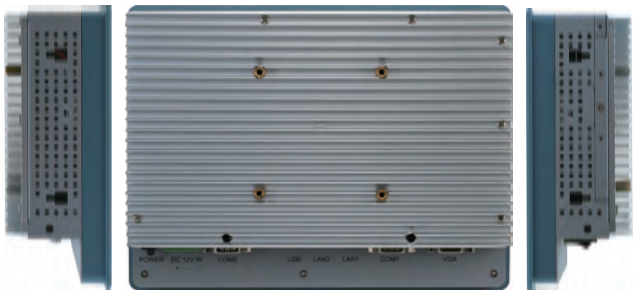

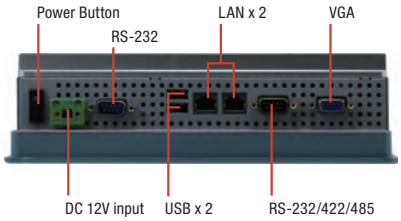

特性

- 板载 **Intel® Atom™ D2550 1.86 GHz**
- **8.4” LCD, 450 Nits SVGA LED** 背光
- 无风扇运作
- **IP65** 前面板

规格

系统	
处理器	Intel® Atom™ D2550, 1.86 GHz
系统内存	204-Pin DDR3 800/1066 MHz SODIMM x 1, 最大支持 4GB, 默认 2 GB
LCD/CRT 控制器	集成在 Intel® NM10 芯片组上
以太网	10/100/1000Base-TX, RJ-45 x 2
I/O 接口	USB 2.0 x 2, RS-232 x 1, RS-232/422/485 x 1, LAN x 2, VGA x 1
存储磁盘驱动器	2.5" SATA HDD/ CFast™ 插槽(内置)
扩展槽	Mini-Card x 1
操作系统	Windows® XP Embedded, Windows® XP, Windows® 7 32-bit, Windows® Embedded Standard 7 32-bit, Linux kernel 2.6.3 or above
结构	
构造	IP65 认证塑料前面板,铝制外壳
颜色	前面板: 灰色,后面板: 浅灰色
安装方式	VESA 75/ 面板安装
尺寸	9.65” x 7.2” x 2.67” (245mm x 183mm x 67.9mm)
总重	4.4 lb (2 kg)
净重	3.3 lb (1.5 kg)
环境	
工作温度	32°F ~ 131°F (0°C ~ 55°C) 有风流环境下 32°F ~ 122°F (0°C ~ 50°C) 无风流环境下
存储温度	-4°F ~ 158°F (-20°C ~ 70°C)
存储湿度	5~90% @40°C, 无冷凝
振动	1 Grms/ 5~ 500Hz/ 运行状态下 – HDD
冲击	20 G 峰值加速度 (持续时间11 msec.)
EMC	CE/FCC class A
供电方式	
DC输入	DC 12V 带2-pin 接线端子
LCD	
显示器	8.4" TFT-LCD
最大分辨率	800 x 600
最大色彩数	262K
亮度	450 cd/m^2
视角	160°(H), 140°(V)
背光	LED
背光 MTBF (小时)	50,000
触摸屏	
类型	5线, 模拟电阻式
透过率	80%
寿命	可激活1千万次

备注: 所有规格如有变更，恕不另行通知。

尺寸

单位: mm

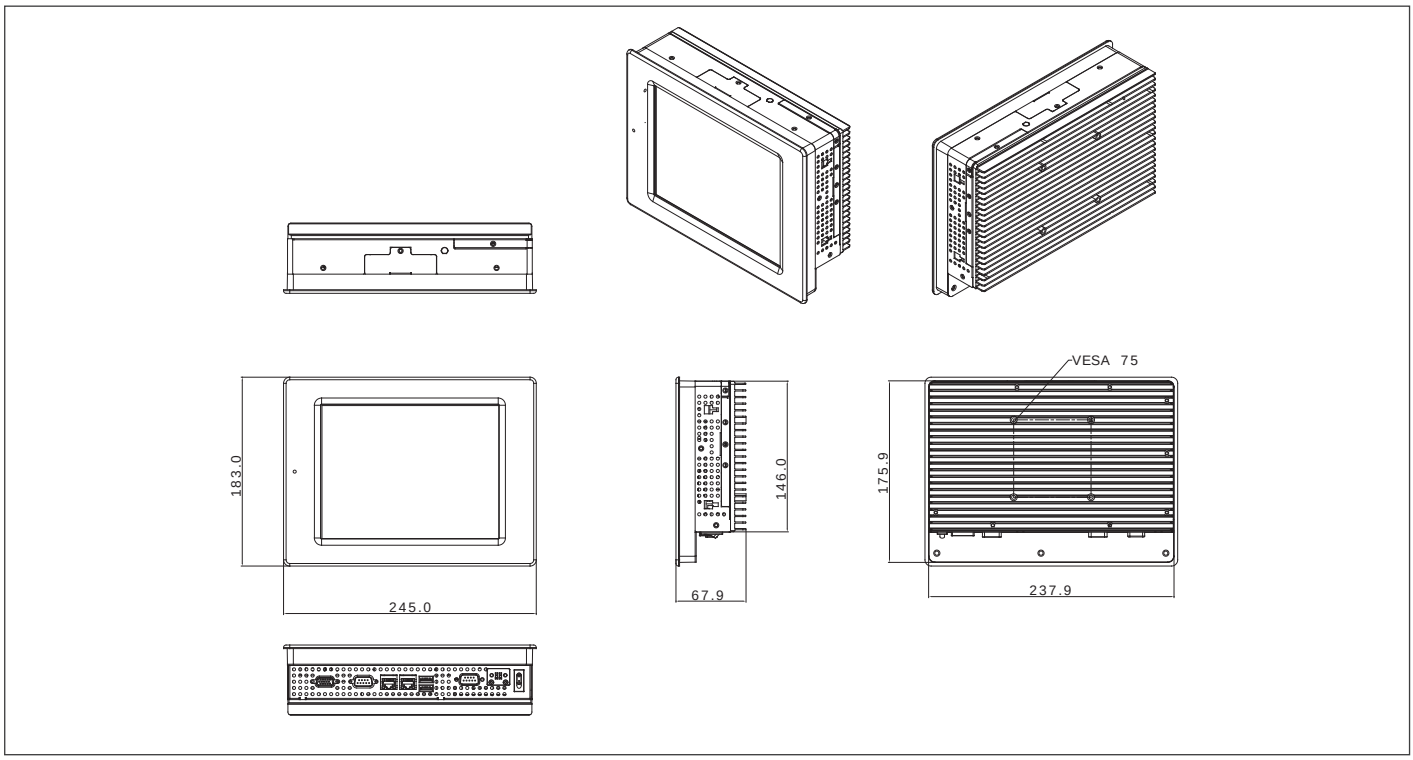

订购信息

料号	显示器	最大分辨率	亮度	视角	背光 MTBF (小时)	CPU	LAN	USB	RS-232	RS-485/422/232	存储	RAM	显示	扩展	安装方式	电源	温度	触摸屏
AHP-1083HTT-A1-1010	8.4" TFT-LCD	800 x 600	450 cd/m²	160(H), 140(V)	50,000	Intel® Atom™ D2550, 1.86 GHz	2	2	1	1	CFast™ kit x 1 SATA-HDD kit x 1	2 GB	VGA x 1	Mini-Card x 1	VESA 75/ Panel mount	DC12V	0°C~50°C (w/o air)	5-wire resistive

包装清单

- 凤凰头电源接口
- 安装支架和螺丝
- 产品 CD
- **AHP-1083**

可选配件

- **ARM-DR075-0**
  导轨式安装工具包，符合VESA 75mm 标准
- **ARM-WK075-0**
  壁挂式安装工具包，VESA 75/100mm 标准孔位
- **1255300609**
  12V, 5A, 60W 电源适配器带2-pin 接线端子
- **1702031802**
  电源线 (美规)
- **1702031803**
  电源线 (欧规)
- **M0203180E**
  电源线 (日规)
- **9761115400**
  WiFi 模块 b/g/n

AHP-1070

7” WVGA HMI 触摸式平板电脑,板载 TI OMAP 600 MHz 处理器

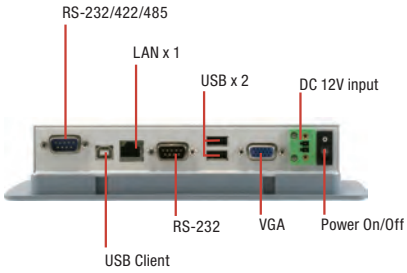

特性

- 板载 **TI OMAP 600 MHz**
- **7” LCD, 300 Nits WVGA LED** 背光
- 无风扇运作
- **256 MB Flash ROM,** 最大支持 **256 MB DDR**
- 超薄设计: **45 mm**

规格

系统	
处理器	TI OMAP 600 MHz
系统内存	LP DDR 128 MB RAM, 最大支持 256 MB
LCD/CRT 控制器	集成在 TI 处理器上
以太网	10/100Base-TX, RJ-45 x 1
I/O 接口	RS-232 x 1, RS-232/422/485 x 1, USB 2.0 x 2, USB client x 1, LAN x 1, VGA out x 1
存储磁盘驱动器	256 MB NAND FLASH 板载/ SD card x 1 扩展
扩展槽	Mini-Card x 1 (USB 接口)
操作系统	Windows® CE 6.0 , Linux
结构	
构造	IP65, NEMA 4,塑料前面板
颜色	边框: Patone 5425C, 后面板: RAL 7040
安装方式	VESA 75/ 面板安装
尺寸	8.8” (W) x 6.14” (H) x 1.77” (D) (225mm x 156mm x 45mm)
包装尺寸	11.4” (W) x 7.48” (H) x 9’” (D) (290mm x 190mm x 230mm)
总重	4.41 lb (2 kg)
净重	1.54 lb (0.7 kg)
环境	
工作温度	32°F ~ 122°F (0°C ~ 50°C) (有风流环境下)
存储温度	-4°F ~ 140°F (-20°C ~ 60°C)
存储湿度	5~90% @ 40°C, 无冷凝
振动	3 Grms/ 5~ 500Hz/ 运行状态下 – SD
冲击	20 G 峰值加速度 (持续时间11 msec.)
EMC	CE/FCC class A
供电方式	
DC 输入	DC 12V 带 2-pin 接线端子
LCD	
显示器	7" TFT LCD
最大分辨率	800 x 480
最大色彩数	262K 彩色
亮度	300 cd/m²
视角	140°(H), 120°(V)
背光	LED
背光 MTBF (小时)	30,000
触摸屏	
类型	5线, 模拟电阻式
透过率	80%
寿命	可激活1千万次

备注: 所有规格如有变更, 恕不另行通知。

尺寸

单位: mm

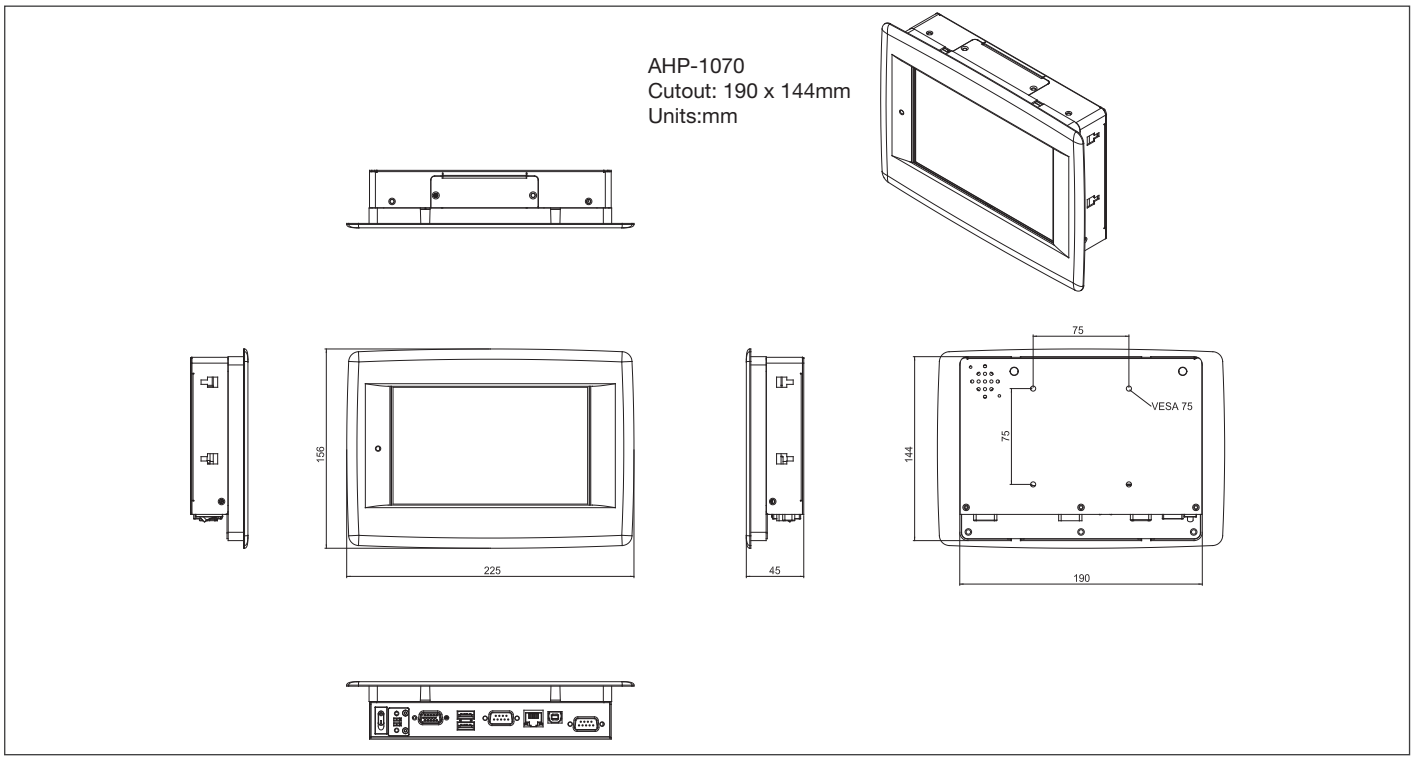

订购信息

料号	显示器	最大分辨率	亮度	视角	背光 MTBF (小时)	CPU	LAN	USB	RS-232	RS-485/422/232	存储	RAM	显示	扩展	安装方式	电源	温度	触摸屏
TF-AHP-1070HTT-A1-1012	7" TFT-LCD	800 x 480	300 cd/m²	140(H), 140V	30,000	TI OMAP - 600 MHz	1	2	1	1	128 MB NAND Flash 板载 SD Card x 1 (WinCE pre-installed)	128 MB onboard	VGA x 1	Mini-Card x 1 (USB Interface only)	VESA 75/ Panel mount	DC12V	0°C~50°C (w/o air)	5-wire resistive
TF-AHP-1070HTT-A2-1012	7" TFT-LCD	800 x 480	300 cd/m²	140(H), 140V	30,000	TI OMAP - 600 MHz	1	2	1	1	256 MB NAND Flash 板载 SD Card x 1 (WinCE pre-installed)	256 MB onboard	VGA x 1	Mini-Card x 1 (USB Interface only)	VESA 75/ Panel mount	DC12V	0°C~50°C (w/o air)	5-wire resistive

包装清单

- 凤凰头电源接口
- 安装支架和螺丝
- 产品 CD
- AHP-1070

可选配件

- **ARM-DR075-0**
  导轨式安装工具包，符合VESA 75mm 标准
- **ARM-WK075-0**
  壁挂式安装工具包，VESA 75/100mm 标准孔位
- **1255300404**
  12V 40W 电源适配器带2-pin 接线端子
- **1702031802**
  电源线 (美规)
- **1702031803**
  电源线 (欧规)
- **170203180E**
  电源线 (日规)

ARM-WK075-0

LCD 平板显示器壁挂式安装工具包(VESA 75/100)

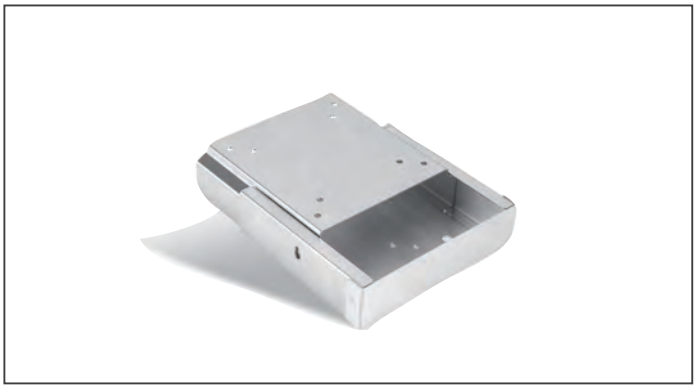

特性

- 支持 **AHP-1000**系列, **AHP-2000** 系列, **ACP-1000** 系列, **ACP-5000** 系列, **OMNI** 系列**PPC, AGD-300D** 系列显示器

订购信息

- **ARM-WK075-0**
  LCD 平板显示器壁挂式安装工具包,符合VESA 75/100mm 标准

尺寸

单位: **mm**

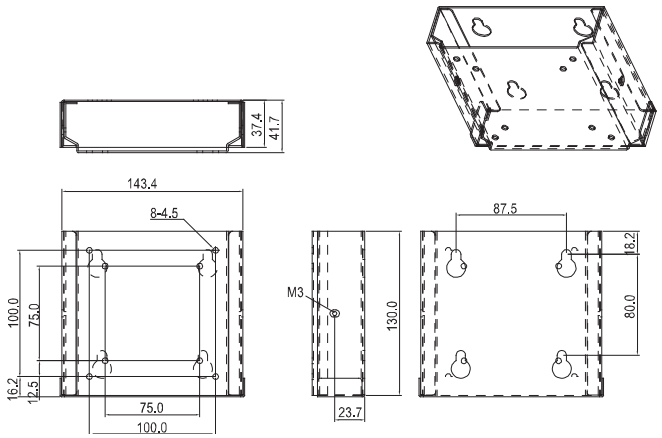

ARM-DR075-0

DIN 导轨式安装工具包(VESA 75)

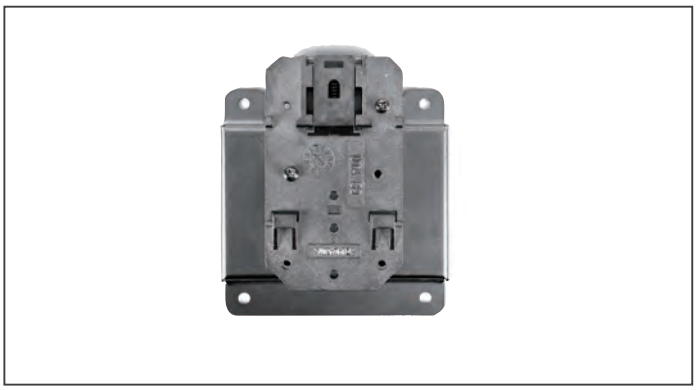

订购信息

- **ARM-DR075-0**
  导轨式安装工具包,符合VESA 75/100mm 标准

尺寸

单位: **mm**

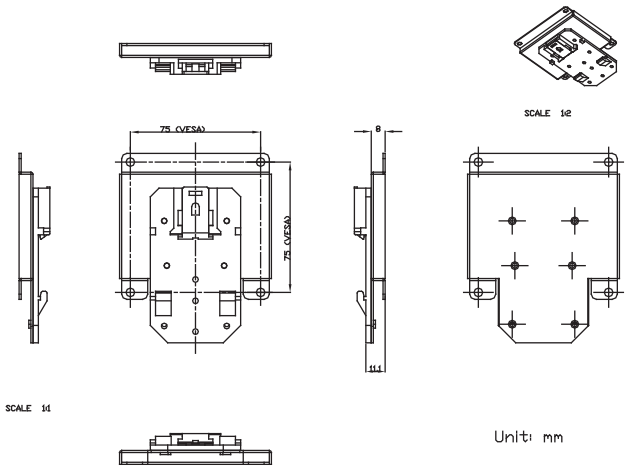

备注: 所有规格如有变更, 恕不另行通知。

02

宽温 HMI 触摸式平板电脑解决方案

AAEON® an ASUS assoc. co.

专注 • 灵活 • 竞争力

AHP-2173

17” 强固型无风扇平板电脑, 板载 Intel® Atom™ D2550, 2 GB RAM

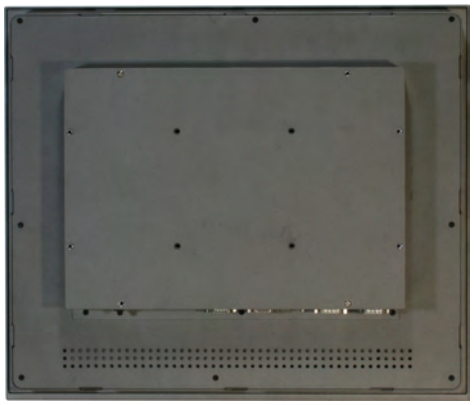

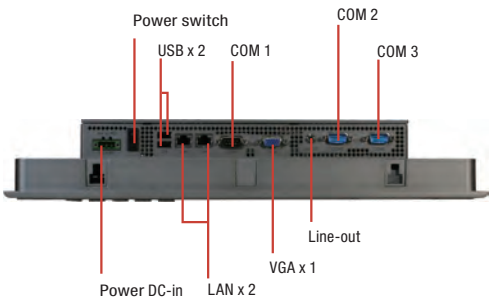

特性

- **17” SXGA (1280 x 1024) TFT LCD** 显示器
- **Intel® Atom™ D2550** 处理器, **1.86 GHz**
- 无风扇运作
- 压铸铝前面板
- **IP65** 前面板
- 电源输入保护:
  过电压保护
  低电压保护
  反向电压保护

1000 Giga LAN · USB 2.0 · IP 65 · DDR 3 · CE FC

规格

系统	
处理器	板载 Intel® Atom™ D2550, 1.86 GHz
内存	204-Pin DDR3 SODIMM x 2 最大支持 4 GB, 默认 2 GB
LCD/CRT 控制器	集成在NM10上
以太网	10/100/1000Base-TX, RJ-45 x 2
存储磁盘驱动器	RS-232 x 2, RS-232/422/485 x 1, USB 2.0 x 2, Line-out, VGA out x 1
I/O 接口	2.5" SATA HDD/ CFast™ 插槽 (内置)
扩展槽	Mini-Card x 1
操作系统	Windows® XP Embedded, Windows® XP, Windows® 7 32-bit, Windows® Embedded Standard 7 32-bit, Linux kernel 2.6.3 or above
结构	
构造	IP65/ NEMA4 铝制前面板& 铝制机箱
安装方式	面板安装/ 台式安装/ VESA100/ 壁挂安装
尺寸	16.56”(W) x 14.08”(H) x 2.87”(D) (420mm x 358mm x 73mm)
包装尺寸	26.02”(W) x 19.53”(H) x 8.11”(D) (661mm x 496mm x 206mm)
总重	18.7 lb (8.5 kg)
净重	13.2 lb (6 kg)
环境	
工作温度	-4°F ~ 140°F (-10°C ~ 60°C)有风流环境下 -4°F ~ 131°F (-10°C ~ 55°C) 无风流环境下
存储温度	-20°F ~158°F (-20°C ~ 70°C)
存储湿度	10~95% @40°C, 无冷凝
振动	1 Grms/5-500 Hz/随机运行 (HDD)
冲击	20 G 峰值加速度 (持续时间11 msec.)
EMC	CE/FCC class A
供电方式	
DC 输入	DC 9~30V 输入, 带3-pin 接线端子
LCD	
显示器	17" TFT-LCD
最大分辨率	1280 x 1024
最大色彩数	16.7M 彩色
亮度	350 cd/m²
视角	170°(H), 160°(V)
背光	LED
背光 MTBF (小时)	50,000
触摸屏	
类型	5线电阻式
透光率	80%
寿命	可激活1万千次

备注 : 所有规格如有变更, 恕不另行通知。

尺寸

单位: mm

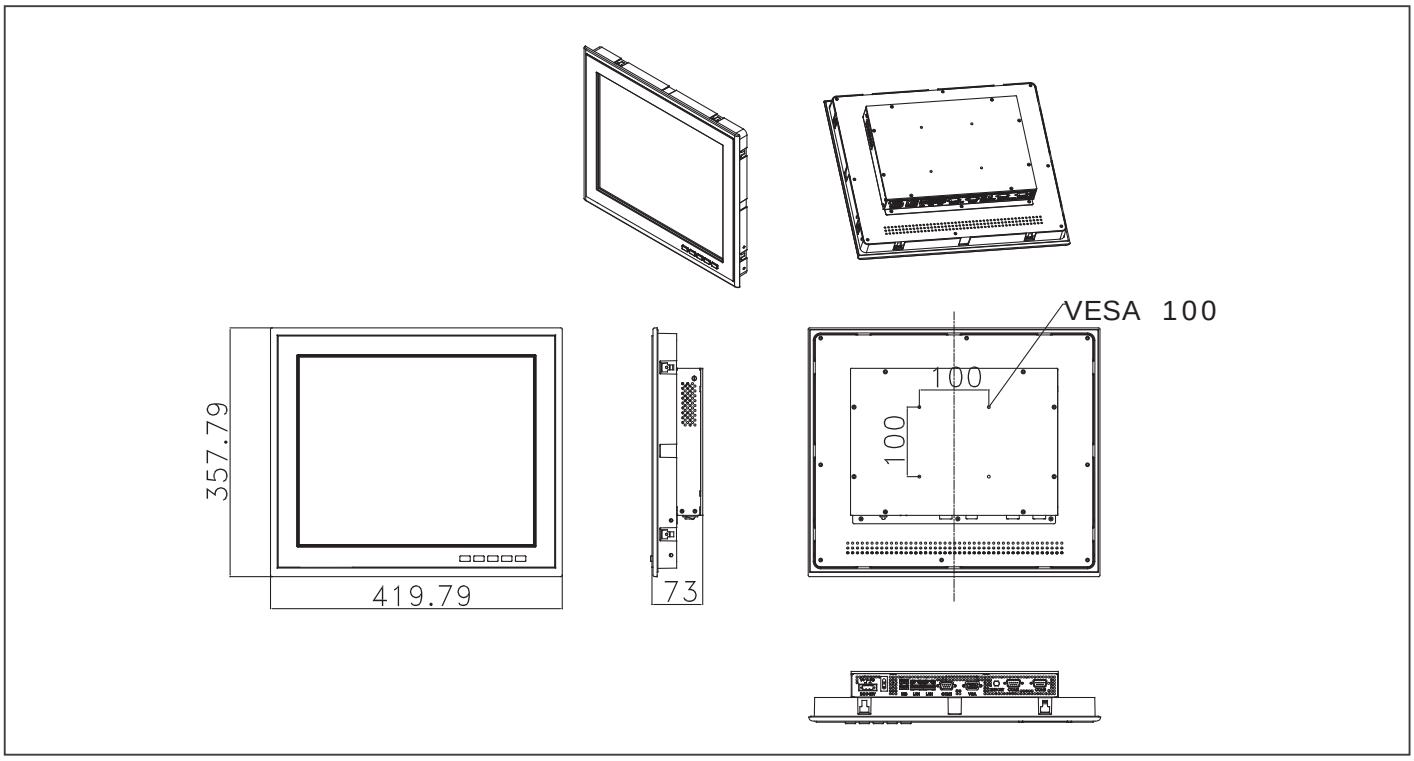

订购信息

料号	显示器	最大分辨率	亮度	视角	背光 MTBF (小时)	CPU	LAN	USB	RS-232	RS-485/422/232	存储	RAM	显示	扩展	安装方式	电源	温度	触摸屏
AHP-2173HTT-A1-1011	17" TFT-LCD	1280 x 1024	350	170(H)/160(V)	50,000	Intel® Atom™ D2550, 1.86 GHz	2	2	2	1	CFast™ (internal) 2.5" HDD	2 GB	VGA x 1	Mini-Card x 1	VESA 100/ Wallmount/ Panel mount/ Stand	DC 9~30V	(-4°F ~ 140°F) -10°C ~ 60°C w/ airflow (-4°F ~ 131°F) -10°C ~ 55°C w/o airflow	5-wire resistive

包装清单

- 凤凰头电源接口
- 安装支架和螺丝
- 产品DVD
- AHP-2173

可选配件

- **1702031802**
  电源线 (美标)
- **1702031803**
  电源线 (欧标)
- **170203180E**
  电源线 (日标)
- **1255900841**
  12V 84W 电源适配器带3-pin 接线端子
- **9761115400**
  无线网卡 b/g/n
- **ARM-WK075-0**
  壁挂式安装工具包

AHP-2176

17” 强固型无风扇平板电脑, Intel® Celeron® 827E/ Core™ i7-2610UE 处理器, 2 GB RAM

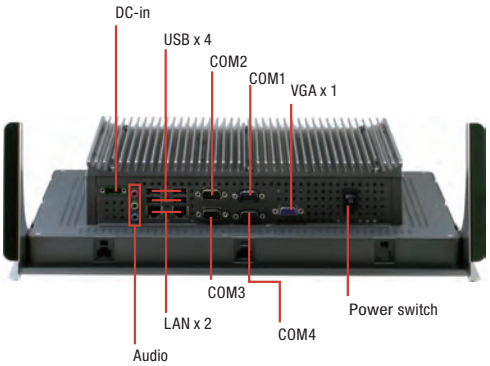

特性

- **17” SXGA (1280 x 1024) TFT LCD** 显示器
- **Intel® Celeron® 827E/ Core™ i7-2610UE** 处理器
- 无风扇运行
- **IP65** 铝制前面板
- **2**个前置 **USB** 接口, 易于操作
- 电源输入保护:
  过电压保护
  低电压保护
  反向电压保护
  涌浪电压保护

规格

系统	
处理器	板载 Intel® Celeron® 827E, 1.4 GHz/ Core™ i7-2610UE, 1.5 GHz
内存	204-pin DDR3 SODIMM x 2, 最大支持 8 GB, 默认 2 GB
LCD/CRT 控制器	集成在Intel® QM67 芯片组上
以太网	10/100/1000Base-TX, RJ-45 x 2
I/O 接口	RS-232 x 4, USB 2.0 x 6 (2 个位于前面板; 4 个位于后面板), Line-in/Line-out, VGA x 1
存储磁盘驱动器	2.5" SATA HDD/ CFast™ 插槽 (内置)
扩展槽	Mini-Card x 1
操作系统	Windows® XP Embedded, Windows® XP, Windows® 7 32-bit, Windows® Embedded Standard 7 32-bit, Linux kernel 2.6.3 or above
结构	
构造	IP65/ NEMA4 铝制前面板& 铝制机箱
安装方式	台式安装/ VESA100/ 机架安装/ 壁挂安装/ 面板安装
尺寸	16.54” x 14.09” x 3.82” (420mm x 358mm x 97mm)
包装尺寸	26.02” x 8.11” x 19.53” (661mm x 206mm x 496mm)
总重	23.1 lb (10.5 kg)
净重	17.82 lb (8.1 kg)
环境	
工作温度	-4°F ~ 140°F (-20°C ~ 60°C) 无风流环境下 -4°F ~ 131°F (-20°C ~ 55°C), Core™ i7, 无风流环境下
存储温度	-4°F ~ 158°F (-20°C ~ 70°C)
存储湿度	10~95% @40°C, 无冷凝
振动	3 Grms/ 5~500 Hz/随机运行 (HDD)
冲击	15 G 峰值加速度 (持续时间11 msec.)
EMC	CE/FCC class A
供电方式	
DC 输入	DC 9~30V输入, 带3-pin 接线端子: 过电压保护; 低电压保护; 反向电压保护, 涌浪电压保护
LCD	
显示器	17" TFT-LCD
最大分辨率	1280 x 1024
最大色彩数	16.7M 彩色
亮度	350 cd/m²
视角	170°(H)/160°(V)
背光	LED
背光 MTBF (小时)	50,000
触摸屏	
类型	5线电阻式
透光率	80%
寿命	可激活1万千次

备注 : 所有规格如有变更, 恕不另行通知。

尺寸

单位: mm

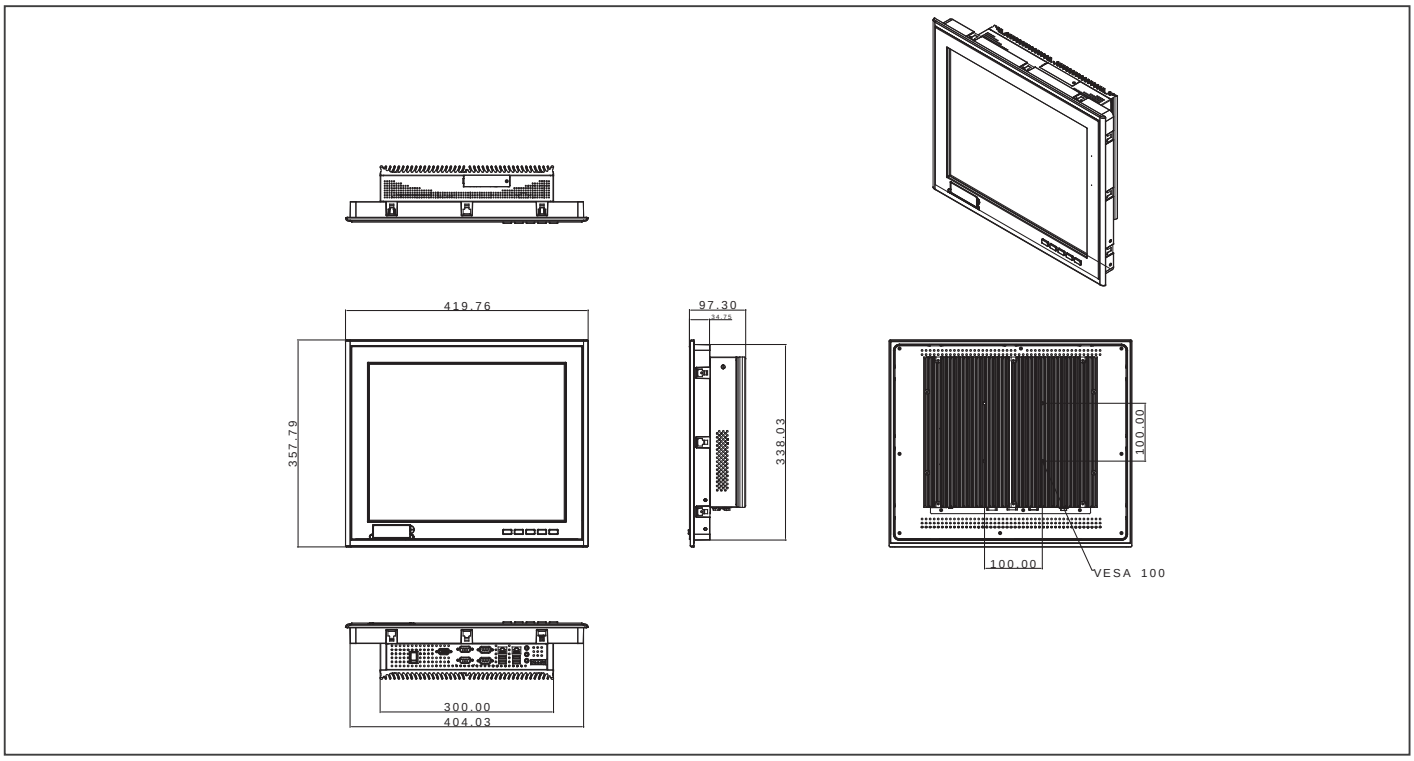

订购信息

料号	显示器	最大分辨率	亮度	视角	背光 MTBF (小时)	CPU	LAN	USB	RS-232	RS-485/422/232	存储	RAM	显示器	扩展	安装方式	电源	温度	触摸屏
AHP-2176HTT-A2-1111	17" TFT-LCD	1280 x 1024	350 cd/m²	170(H)/160(V)	50,000	Intel® Celeron® 827E - 1.4 GHz	2	6	4	0	CFast™ kit x 1 SATA-HDD kit x 1	2 GB	VGA x 1	Mini-Card x 1	Desktop/ Wallmount/ VESA 100/ Panel mount	DC 9 ~30 V	-20°C~60°C (w/o air)	5-wire resistive
AHP-2176HTT-A1-1111	17" TFT-LCD	1280 x 1024	350 cd/m²	170(H)/160(V)	50,000	Intel® Core™ i7-2610UE, 1.5 GHz	2	6	4	0	CFast™ kit x 1 SATA-HDD kit x 1	2 GB	VGA x 1	Mini-Card x 1	Desktop/ Wallmount/ VESA 100/ Panel mount	DC 9 ~30 V	-20°C~55°C (w/o air)	5-wire resistive

包装清单

- 凤凰头电源接口
- 安装支架和螺丝
- 产品DVD
- **AHP-2176**

可选配件

- **1702031802**
  电源线 (美标)
- **1702031803**
  电源线 (欧标)
- **170203180E**
  电源线 (日标)
- **1255900841**
  12V 84W 电源适配器带3-pin 接线端子
- **9761115400**
  无线网卡 b/g/n
- **9761317502**
  机架式安装工具包
- **ARM-WK075-0**
  壁挂式安装工具包

AHP-2153

15” 强固型无风扇平板电脑, 板载 Intel® Atom™ D2550 处理器, 2 GB RAM

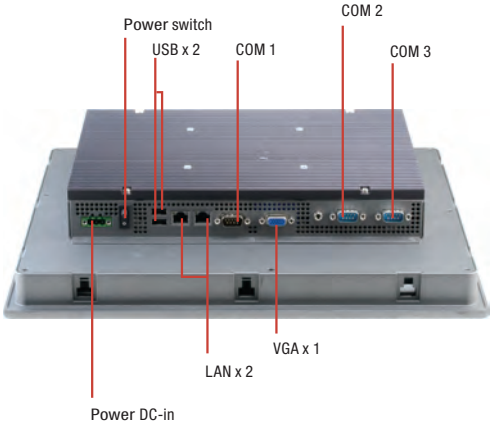

特性

- **15” XGA (1024 x 768) TFT LCD** 显示器
- **Intel® Atom™ D2550** 处理器
- 无风扇运行
- 宽温操作: **-20˚C ~ 60˚C**
- **IP65** 铝制前面板
- **15” LCD, 400 Nits XGA LED** 背光
- **2**个前置 **USB** 接口, 易于操作
- 电源输入保护:
  过电压保护
  低电压保护
  反向电压保护

规格

系统	
处理器	板载 Intel® Dual Core™ Atom™ D2550
内存	204-pin DDR3 SODIMM x 1, 最大支持 4 GB, 默认 2 GB
LCD/CRT 控制器	集成在处理器上
以太网	10/100/1000Base-TX, RJ-45 x 2
I/O 接口	RS-232 x 2, RS-232/422/485 x 1, USB 2.0 x 4 (2 个位于前面板; 2 个位于后面板), Line-out x 1, VGA x 1
存储磁盘驱动器	2.5" SATA HDD/ CFast™ 插槽 (内置)
扩展槽	Mini-Card x 1
操作系统	Windows® XP Embedded, Windows® XP, Windows® 7 32-bit, Windows® Embedded Standard 7 32-bit, Linux kernel 2.6.3 or above
结构	
构造	IP65/ NEMA4 铝制前面板& 铝制机箱
安装方式	台式安装/ VESA100/ 机架安装/ 壁挂安装/ 面板安装
尺寸	15.35” x 12.74” x 3.08” (389.98mm x 323.48mm x 78.3mm)
包装尺寸	20.08” x 9.84” x 18.11” (510mm x 250mm x 460mm)
总重	18.96 lb (8.62 kg)
净重	13.64 lb (6.2 kg)
环境	
工作温度	-4°F ~ 149°F (-20°C ~ 65°C) 有风流环境下 -4°F ~ 140°F (-20°C ~ 60°C) 无风流环境下
存储温度	-4°F ~ 158°F (-20°C ~ 70°C)
存储湿度	10~95% @ 40°C, 无冷凝
振动	1 Grms/ 5~500Hz/随机运行 (HDD)
冲击	20 G 峰值加速度 (持续时间11 msec.)
EMC	CE/FCC class A
供电方式	
DC 输入	DC 9 ~ 30V 输入 过电压保护; 低电压保护; 反向电压保护
LCD	
显示器	15" TFT-LCD
最大分辨率	1024 x 768
最大色彩数	16.7M 彩色
亮度	HTT: 450 cd/m², STT: 800 cd/m²
视角	160°(H)/ 140°(V)
背光	LED
背光 MTBF (小时)	HTT: 50,000, STT: 100,000
触摸屏	
类型	5线电阻式
透光率	80%
寿命	可激活1万千次

备注 : 所有规格如有变更, 恕不另行通知。

尺寸

单位: mm

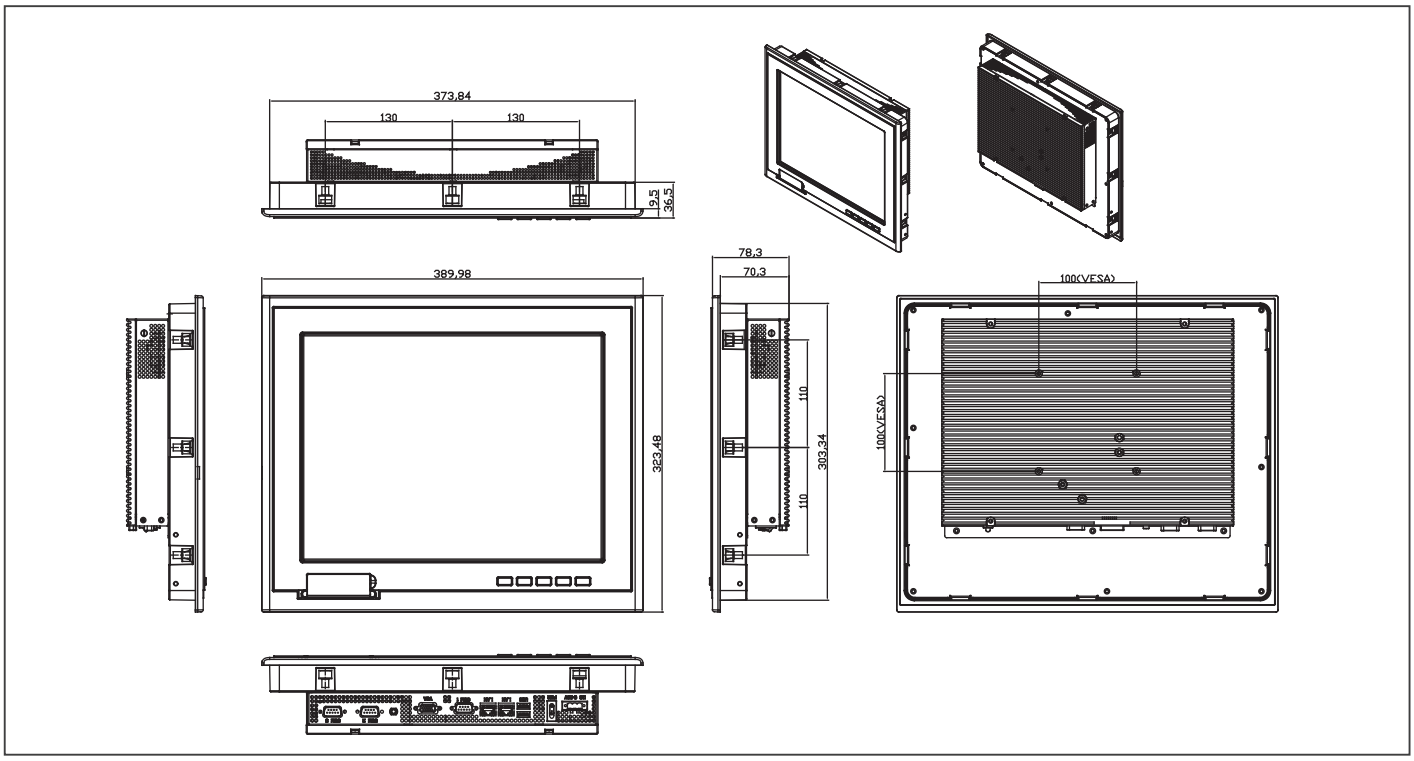

订购信息

料号	显示器	最大分辨率	亮度	视角	背光 MTBF (小时)	CPU	LAN	USB	RS-232	RS-485/422/232	存储	RAM	显示器	扩展	安装方式	电源	温度	触摸屏
TF-AHP-2153HTT-A2-1013	15" TFT-LCD	1024 x 768	450 cd/m²	160(H)/ 140(V)	50,000	Intel® Atom™ D2550 - 1.86 GHz	2	4	2	1	CFast™ kit x 1 SATA-HDD kit x 1	2 GB	VGA x 1	Mini-Card x 1	Desktop/Wallmount/ VESA 100/ Panel mount	DC 9 ~30 V	-20°C~60°C (w/o air)	5-wire resistive
TF-AHP-2153STT-A2-1013	15" TFT-LCD	1024 x 768	800 cd/m²	160(H)/ 140V	100,000	Intel® Atom™ D2550 - 1.86 GHz	2	4	2	1	CFast™ kit x 1 SATA-HDD kit x 1	2 GB	VGA x 1	Mini-Card x 1	Desktop/Wallmount/ VESA 100/ Panel mount	DC 9 ~30 V	-20°C~60°C (w/o air)	5-wire resistive

包装清单

- 凤凰头电源接口
- 安装支架和螺丝
- 产品DVD
- AHP-2153

可选配件

- **1702031802**
  电源线 (美标)
- **1702031803**
  电源线 (欧标)
- **170203180E**
  电源线 (日标)
- **1255900841**
  12V 84W 电源适配器带3-pin 接线端子
- **ARM-WK075-0**
  壁挂式安装工具包
- **9761315502**
  机架式安装工具包, 适用于AHP-2153 , 不带包装
- **9761315503**
  机架式安装工具包, 适用于AHP-2153 , 不带包装
- **9761115400**
  无线网卡 b/g/n
- **9761215301**
  (TF) USB GPS 工具包 (LS20020), 适用于 AHP-2153
- **9761215302**
  (TF) 3G & GPS 工具包 (EM820W),适用于 AHP-2153

AHP-2122

12.1” 强固型无风扇平板电脑, 板载 Intel® Atom™ D525 处理器, 2 GB RAM

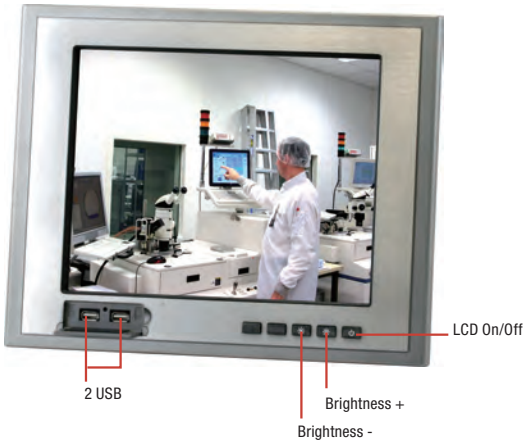

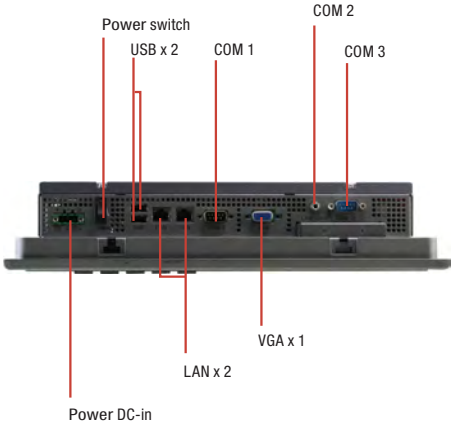

特性

- **12.1” XGA (1024 x 768) TFT LCD** 显示器
- **Intel® Atom™ D525** 处理器
- 无风扇运行
- 宽温操作: **-20˚C ~ 60˚C**
- **IP65** 铝制前面板
- **12.1” LCD, 1000/500 Nits XGA LED** 背光
- **2**个前置 **USB** 接口, 易于操作
- 电源输入保护:
  过电压保护
  低电压保护
  反向电压保护

规格

系统	
处理器	板载 Intel® Atom™ D525, 1.8 GHz
内存	204-pin DDR3 800 MHz SODIMM x 1, 最大支持 4 GB,默认内置2 GB RAM
LCD/CRT 控制器	集成在处理器上
以太网	10/100/1000Base-TX, RJ-45 x 2
I/O 接口	RS-232 x 1, RS-232/422/485 x 1, USB 2.0 x 4 (2 个位于前面板; 2 个位于后面板), Line-out x 1, VGA x 1
存储磁盘驱动器	2.5" SATA HDD/ CompactFlash™ 插槽 (内置)
扩展槽	Mini-Card x 1
操作系统	Windows® XP , Windows® 7, Windows® CE, Linux Fedora
结构	
构造	IP65/ NEMA4 铝制前面板& 金属外壳
安装方式	面板安装/ 壁挂安装/ VESA 100/ 台式安装
尺寸	13.6” x 10.46” x 3.58” (345.6mm x 265.7mm x 91mm)
包装尺寸	17.9” x 15.75” x 12.6” (455mm x 400mm x 320mm)
总重	19.8 lb (9 kg)
净重	15.4 lb (7 kg)
环境	
工作温度	-4°F ~ 140°F (-20°C ~ 60°C), 无风流环境下
存储温度	-4°F ~ 158°F (-20°C ~ 70°C)
存储湿度	10~95% @ 40°C, 无冷凝
振动	1 Grms/5~500Hz/随机运行 (HDD)
冲击	20 G 峰值加速度 (持续时间11 msec.)
EMC	CE/FCC class A
供电方式	
DC输入	DC 9~30V 输入: 过电压保护; 低电压保护; 反向电压保护
LCD	
显示器	12.1" TFT-LCD
最大分辨率	1024 x 768
最大色彩数	262k 彩色
亮度	HTT: 500 cd/m^2 , STT: 1000 cd/m^2
视角	HTT: 160°(H)/160°(V), STT: 160°(H)/140°(V)
背光	HTT: LED, STT: LED
背光 MTBF (小时)	HTT: 50,000, STT: 100,000
触摸屏	
类型	5线, 模拟电阻式
透光率	80%
寿命	可激活1万千次

备注 : 所有规格如有变更, 恕不另行通知。

尺寸

单位: mm

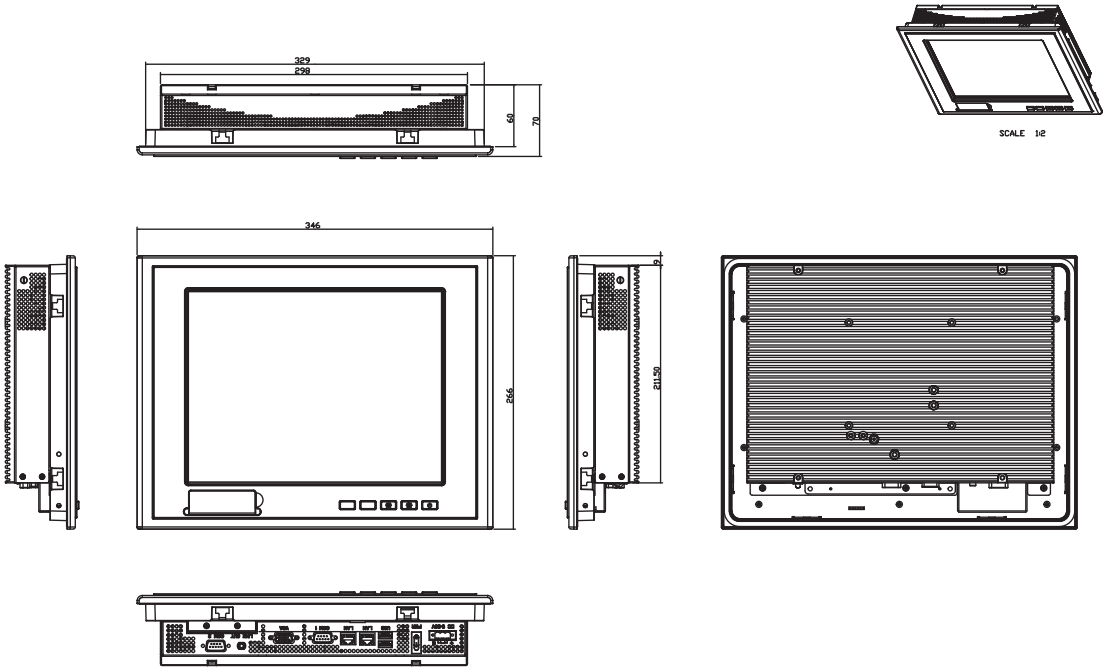

订购信息

料号	显示器	最大分辨率	亮度	视角	背光 MTBF (小时)	CPU	LAN	USB	RS-232	RS-485/422/232	存储	RAM	显示器	扩展	安装方式	电源	温度	触摸屏
TF-AHP-2122HTT-A2-1011	12.1" TFT-LCD	1024 x 768	500 cd/m²	160(H)/ 160(V)	50,000	Intel® Atom™ D525 - 1.8 GHz	2	4	1	1	CF kit x 1 SATA-HDD kit x 1	2 GB	VGA x 1	Mini-Card x 1	Desktop/ Wallmount/ VESA 100/ Panel mount	DC 9 ~ 30 V	-20°C~60°C (w/o air)	5-wire resistive
TF-AHP-2122STT-A2-1011	12.1" TFT-LCD	1024 x 768	1000 cd/m²	160(H)/ 140V	100,000	Intel® Atom™ D525 - 1.8 GHz	2	4	1	1	CF kit x 1 SATA-HDD kit x 1	2 GB	VGA x 1	Mini-Card x 1	Desktop/ Wallmount/ VESA 100/ Panel mount	DC 9 ~ 30 V	-20°C~60°C (w/o air)	5-wire resistive

包装清单

- 凤凰头电源接口
- 安装支架和螺丝
- 产品DVD
- AHP-2122

可选配件

- **1702031802**
  电源线 (美标)
- **1702031803**
  电源线 (欧标)
- **170203180E**
  电源线 (日标)
- **1255900841**
  12V 84W 电源适配器带3-pin 接线端子
- **ARM-WK075-0**
  壁挂式安装工具包

ARM-WK075-0

LCD 平板显示器壁挂式安装工具包 (VESA 75/100)

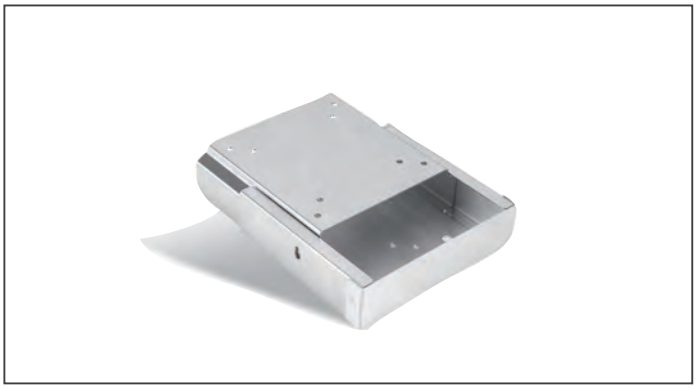

特性

- 支持 **AHP-1000** 系列, **AHP-2000** 系列, **ACP-1000** 系列, **ACP-5000** 系列, **OMNI** 系列 **PPC, AGD-300D** 系列显示器

订购信息

- **ARM-WK075-0**
  LCD 平板显示器壁挂式安装工具包 ,符合 VESA 75/100mm 标准

尺寸

单位: **mm**

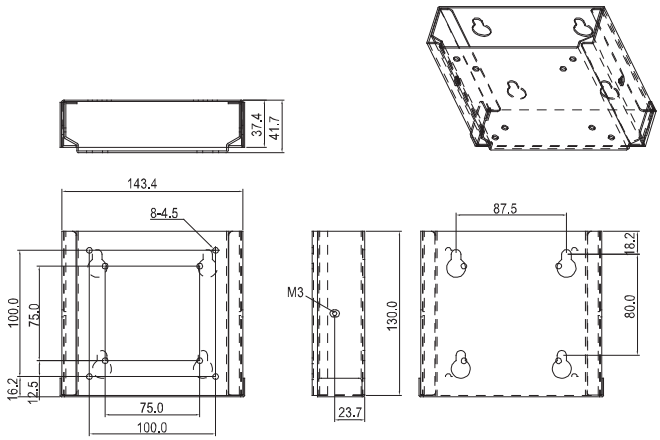

ARM-DR075-0

DIN 导轨式安装工具包(VESA 75)

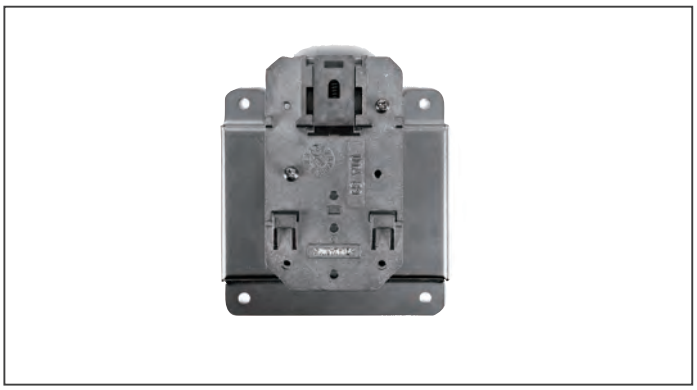

订购信息

- **ARM-DR075-0**
  DIN 导轨式安装工具包,符合VESA 75/100mm 标准

尺寸

单位: **mm**

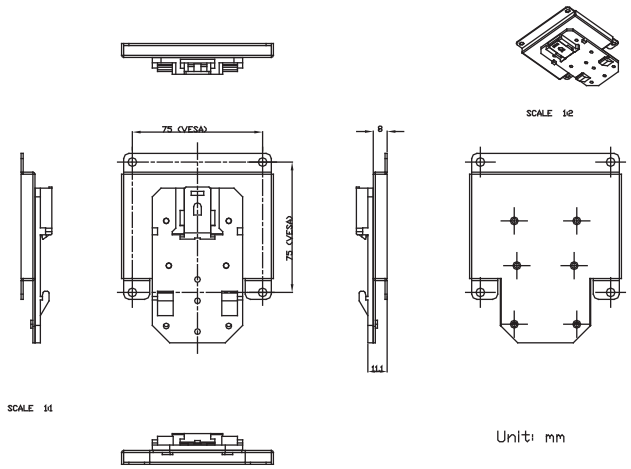

备注 : 所有规格如有变更, 恕不另行通知。

03

工业级模块化触摸式平板电脑解决方案

AAEON® an ASUS assoc. co.

专注 • 灵活 • 竞争力

OMNI-2155-BT

15.6” 模块化 HMI 平板电脑 , Intel® Celeron® J1900/ N2807 处理器

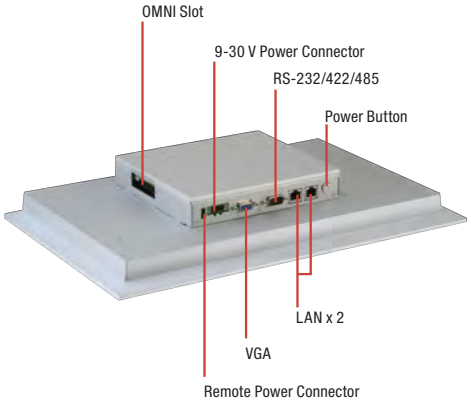

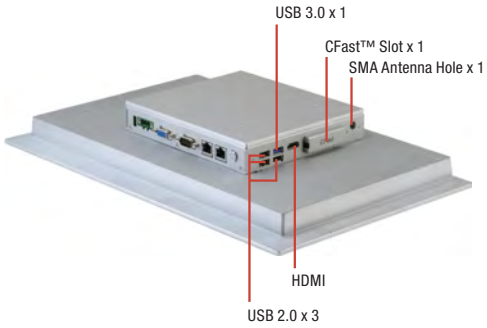

特性

- **Intel® Celeron® J1900/ N2807** 处理器
- **15.6” (1366 x 768) TFT LCD** 显示屏
- **P-CAP**纯平或电阻式触摸屏
- 通过研扬 **OMNI I/O** 模块可弹性扩展**I/O**
- 多点触摸屏
- 铝制设计
- **IP65** 前面板
- 无风扇运作
- 支持远程电源开/关接口
- 电源输入保护: 过压保护, 低压保护, 反向电压保护

Giga LAN · DDR 3L · USB 2.0 · USB 3.0 · LED Backlight · CE · FC

规格

系统	
处理器	Intel® Celeron® J1900, 2.0 GHz/ N2807, 1.58 GHz
系统内存	204-pin DDR3L 1333MHz SODIMM x 1, 最大支持 8 GB (J1900), 4 GB (N2807)
LCD/CRT 控制器	集成在处理器上
以太网	10/100/1000Base-TX, RJ-45 x 2
I/O 接口	USB Type A x 1 for USB 3.0 USB Type A x 3 for USB 2.0 SMA 天线孔 x 1 HDMI x 1 CFast™ x 1 DB-9 for RS-232/422/485 x 1 RJ-45 x 2 for 10/100/1000Base-TX DB-15 x 1 for VGA 3-pin 接线端子 x 1 用于 9~30 V DC电源输入 LED 电源开关 x 1 (开 = 橙色, 关=N/A)
存储磁盘驱动器	CFast™ 插槽 x 1 SATA 2.5” HDD 托架 x 1
扩展槽	Mini-Card x 2 (全尺寸), OMNI I/O 接头 x 1, SIM x 2
操作系统	Windows® 7, Windows® 8, Windows® 10, Linux kernel 2.6.x or higher
结构	
构造	铝制前面板 + 金属外壳
安装方式	VESA 100/ 面板安装
尺寸 (mm)	16.54” x 10.39” x 2.36” (420mm x 264mm x 60mm)
总重	6.6 lb (3 kg)
环境	
工作温度	-20°C~60°C 工业级设备 (0.5 m/s 风流, 依据 IEC68-2-14, CPU: N2807) -20°C~55°C 工业级设备 (0.5 m/s 风流, 依据 IEC68-2-14, CPU: J1900)
存储温度	-4°F ~ 158°F (-20°C ~ 70°C)
存储湿度	90% @40°C, 无冷凝
抗振动	1 Grms/ 5 ~ 500 Hz/ 运行状态下 (HDD)
抗冲击	15 G 峰值加速度 (持续时间11 msec.)
EMC	CE/FCC class A
供电方式	
DC 输入	DC 9 ~ 30 V
LCD	
显示器	15.6" TFT-LCD, LED 背光
最大分辨率	1366 x 768
最大色彩数	16.7M 彩色 (8位 R,G,B)
亮度	400 cd/m^2
视角	160°(H), 140°(V)
背光 MTBF (小时)	50,000
触摸屏	
类型	P-CAP/ 5线电阻式

备注: 所有规格如有变更, 恕不另行通知。

尺寸

单位: mm

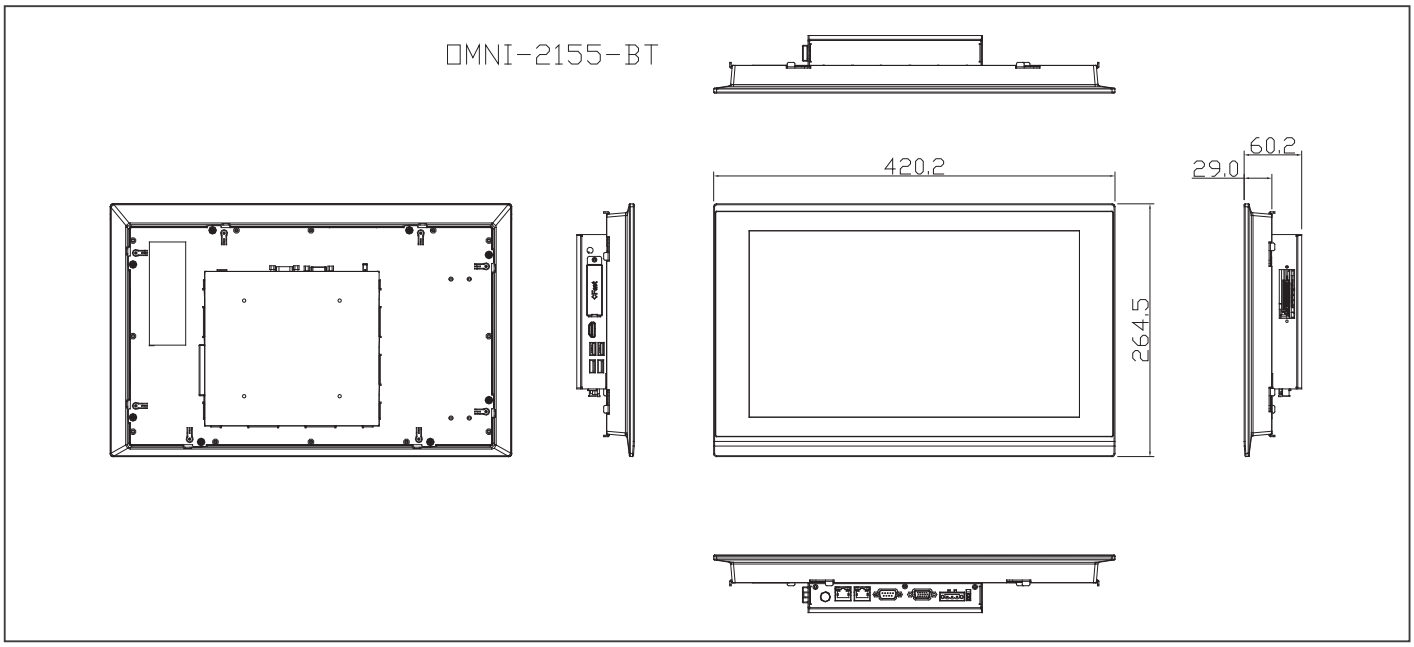

订购信息

	料号	显示器	最大分辨率	亮度	视角	CPU	LAN	USB 3.0	USB 2.0	RS-232/422/485	存储	RAM	显示	扩展	安装方式	电源	温度	触摸屏	OMNI I/O 模块支持
Panel PC	OMNI-2155HTT-BT-A1-1011	15.6" TFT LCD	1366 x 768	400 cd/m²	160°(H) 140°(V)	Intel® Celeron® J1900, 2 GHz	2	1	3	1	CFast™ x 1 2.5" SATA HDD x 1	DDR3L, up to 8 GB	VGA x 1 HDMI x 1	Mini-Card x 2 (Full Size)	VESA 100/ Panel mount	DC 9~30V	-10°C~55°C with airflow	5-wire Resistive	YES
	OMNI-2155HTT-BT-A2-1011	15.6" TFT LCD	1366 x 768	400 cd/m²	160°(H) 140°(V)	Intel® N2807, 1.58 GHz	2	1	3	1	CFast™ x 1 2.5" SATA HDD x 1	DDR3L, up to 4 GB	VGA x 1 HDMI x 1		VESA 100/ Panel mount	DC 9~30V	-10°C~60°C with airflow	5-wire Resistive	YES
	OMNI-2155HTT-BT-A3-1011	15.6" TFT LCD	1366 x 768	400 cd/m²	160°(H) 140°(V)	Intel® Celeron® J1900, 2 GHz	2	1	3	1	CFast™ x 1 2.5" SATA HDD x 1	DDR3L, up to 8 GB	VGA x 1 HDMI x 1		VESA 100/ Panel mount	DC 9~30V	-10°C~55°C with airflow	Projected capacitive	YES
	OMNI-2155HTT-BT-A4-1011	15.6" TFT LCD	1366 x 768	400 cd/m²	160°(H) 140°(V)	Intel® N2807, 1.58 GHz	2	1	3	1	CFast™ x 1 2.5" SATA HDD x 1	DDR3L, up to 4 GB	VGA x 1 HDMI x 1		VESA 100/ Panel mount	DC 9~30V	-10°C~60°C with airflow	Projected capacitive	YES
Panel Kit	OMNI-215DHTT-KIT-A1-1011	15.6" TFT LCD	1366 x 768	400 cd/m²	160°(H) 140°(V)	—	—	—	—	—	—	—	—	—	—	—	-10°C~60°C with airflow	5-wire Resistive	No
	OMNI-215DHTT-KIT-A2-1011	15.6" TFT LCD	1366 x 768	400 cd/m²	160°(H) 140°(V)	—	—	—	—	—	—	—	—	—	—	—	-10°C~60°C with airflow	Projected capacitive	No
CPU Box Kit	OMNI-BT-KIT-A1-1010	—	—	—	—	Intel® Celeron® J1900, 2 GHz	2	1	3	1	CFast™ x 1 2.5" SATA HDD x 1	DDR3L, up to 8 GB	VGA x 1 HDMI x 1	Mini-Card x 2 (Full Size)	VESA 100/ Panel mount	DC 9~30V	-10°C~55°C with airflow	—	YES
	OMNI-BT-KIT-A2-1010	—	—	—	—	Intel® N2807, 1.58 GHz	2	1	3	1	CFast™ x 1 2.5" SATA HDD x 1	DDR3L, up to 4 GB	VGA x 1 HDMI x 1	Mini-Card x 2 (Full Size)	VESA 100/ Panel mount	DC 9~30V	-10°C~60°C with airflow	—	YES

注 : * 不包括 RAM

包装清单

- 凤凰头电源接口
- 产品 DVD
- OMNI-2155

可选配件

- **AP-OT9789LA1000**
  LCD 显示器支架, 230mm, LA-100
- **1702031802**
  电源线(美标)
- **1702031803**
  电源线(欧标)
- **170203180E**
  电源线(日标)
- **1255900841**
  12V 84W 电源适配器带 3pin接线端子
- **1700021500**
  远程开关线, 150 cm

OMNI 模块 (With AAEON Interface)

- **9741215501**
  Mini Card x 2, SIM x 2 模块
- **9741215502**
  双网口模块
- **9741215506**
  DIO 模块
- **9741215508**
  Audio 模块
- **9741215510**
  HMS Kit (Europe Limitation)
- **9741215512**
  Wifi 802.11/b/g/n 模块
- **9741215513**
  RS-485/422/232 x 2 模块
- **9741215515**
  USB/ COM/ LAN 模块
- **9741215516**
  RS-485/422/232 x 4 模块
- **9741215517**
  隔离保护 RS-485/422/232 x 4 模块
- **9741215518**
  RS-485/422/232 x 2, DIO x 16 模块

宽温 DRAM

- **9761215500**
  2GB 宽温 DRAM (-40°C ~ 95°C)
- **9761215501**
  4GB 宽温 DRAM (-40°C ~ 95°C)
- **9761215502**
  8GB 宽温 DRAM (-40°C ~ 95°C)

**如果 OMNI 的温度在40°C以上, 用户需选择宽温 DRAM 和采用宽温存储设备。

OMNI-2215-BT

21.5” 模块化 HMI 平板电脑 , Intel® Celeron® J1900/ N2807 处理器

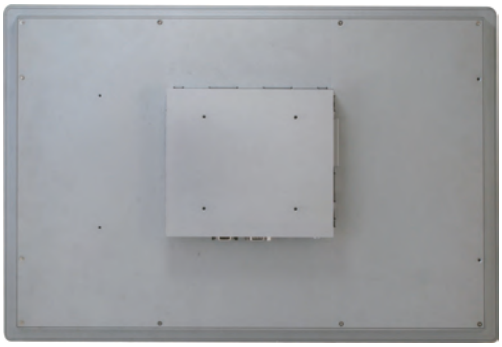

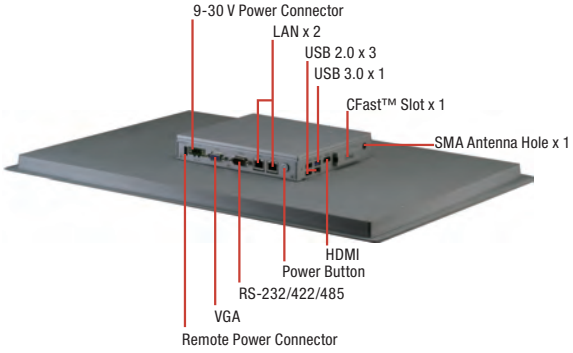

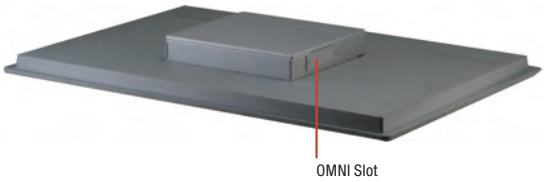

特性

- **21.5” FHD (1920 x 1080)**彩色**TFT LCD** 显示屏
- **Intel® N2807/J1900** 处理器
- **P-CAP** 纯平或电阻式触摸屏多点触摸屏
- 铝制设计
- **IP65** 前面板
- 无风扇运作
- 电源输入保护: 过压保护, 低压保护, 反向电压保护
- 通过研扬 **OMNI I/O** 模块可弹性扩展**I/O**

Giga LAN | DDR 3L | USB 2.0 | USB 3.0 | LED Backlight | CE FC

规格

系统	
处理器	Intel® N2807 处理器, 1.58 GHz, Intel® Celeron® J1900 处理器, 2 GHz
系统内存	204-Pin DDR3L SODIMM x 1, 最大支持 8 GB (J1900) 204-Pin DDR3L SODIMM x 1, 最大支持 4 GB (N2807)
LCD/CRT 控制器	集成在处理器上
以太网	10/100/1000Base-TX, RJ-45 x 2
I/O接口	DB9 Type RS-232/422/485 x 1 USB 2.0 x 3 USB 3.0 x 1 HDMI x 1 RJ-45 10/100/1000 LAN x 1 可锁固电源输入接头 电源开关 x 1
存储磁盘驱动器	CFast™ x 1, 2.5" SATA HDD 托架 x 1
扩展槽	全尺寸 Mini-Card x 2, OMNI I/O 接头 x 1, SIM x 2
操作系统	Windows® 7, Windows® 8.1, Windows® 10, Linux kernel 2.6.3 or higher
结构	
构造	铝制设计
安装方式	VESA 100/ 面板安装
尺寸	21.6” x 14.6” x 2.1” (549mm x 372mm x 53mm)
总重	19.6 lb (8.9 Kg)
环境	
工作温度	-20°C~60°C 工业级设备 (0.5 m/s 风流, 依据 IEC68-2-14, CPU: N2807) -20°C~55°C 工业级设备 (0.5 m/s 风流, 依据 IEC68-2-14, CPU: J1900)
存储温度	-4°F ~ 158°F (-20°C ~ 70°C)
存储湿度	90% @40°C, 无冷凝
振动	1 Grms/ 5~ 500Hz/ 运行状态下 – HDD
冲击	15 G 峰值加速度 (持续时间11 msec.) – HDD
EMC	CE/FCC class A
供电方式	
DC 输入	DC9~30V, 带可锁固电源适配器
LCD	
显示器	21.5" TFT-LCD, LED
最大分辨率	1920 x 1080
最大色彩数	16.7M 彩色 (RGB 8位)
亮度	250 cd/m^2
视角	178°(H), 178°(V)
背光	LED
背光 MTBF (小时)	50,000
触摸屏	
类型	5线电阻式 电容式多点触控 (2点)
透光率	90%

备注: 所有规格如有变更, 恕不另行通知。

尺寸

单位: mm

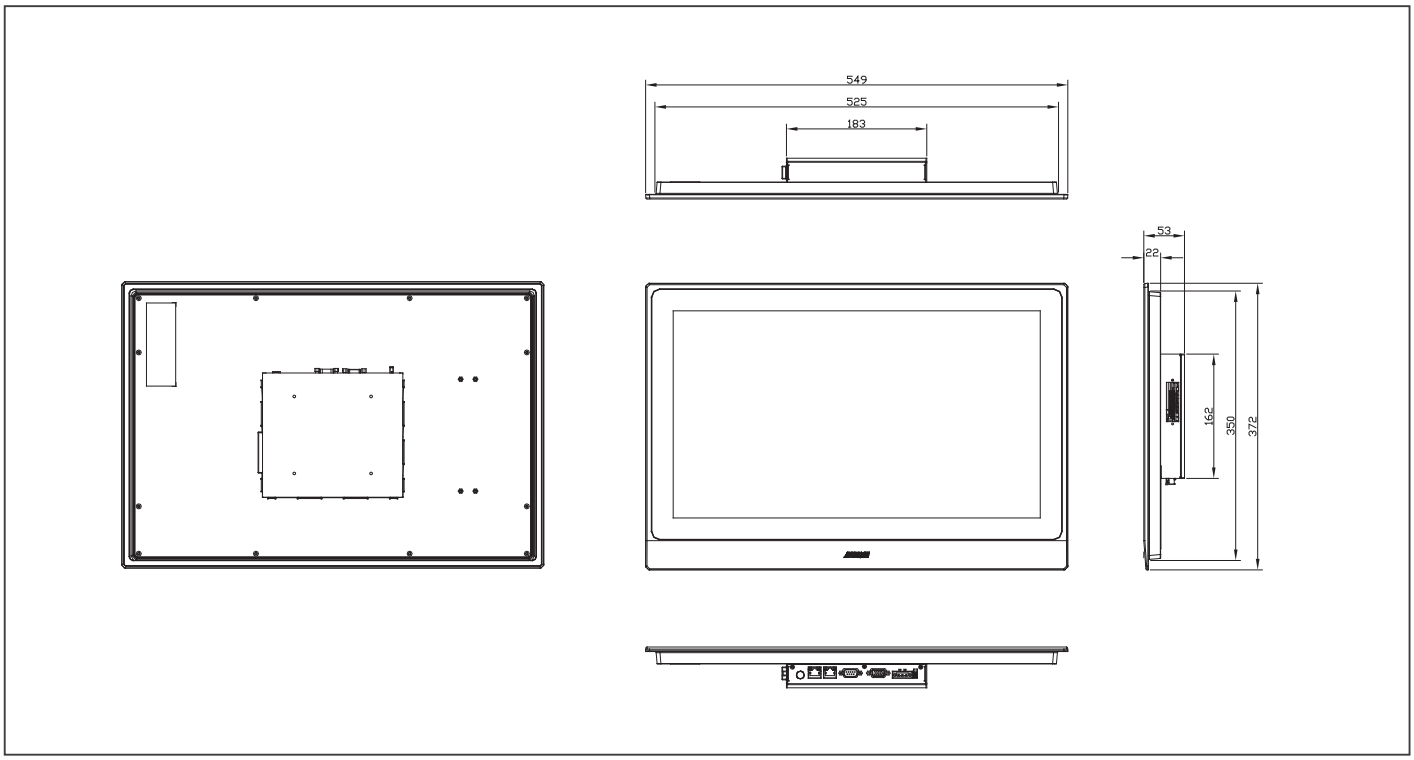

订购信息

	料号	显示器	最大分辨率	亮度	视角	CPU	LAN	USB 3.0	USB 2.0	RS-232/422/485	存储	RAM	显示	扩展	安装方式	电源	温度	触摸屏	OMNI I/O 模块支持
Panel PC	OMNI-2155HTT-BT-A1-1011	15.6" TFT LCD	1366 x 768	400 cd/m²	160°(H) 140°(V)	Intel® Celeron® J1900, 2 GHz	2	1	3	1	CFast™ x 1 2.5" SATA HDD x 1	DDR3L, up to 8 GB	VGA x 1 HDMI x 1	Mini-Card x 2 (Full Size)	VESA 100/ Panel mount	DC 9~30V	-10°C~55°C with airflow	5-wire Resistive	YES
	OMNI-2155HTT-BT-A2-1011	15.6" TFT LCD	1366 x 768	400 cd/m²	160°(H) 140°(V)	Intel® N2807, 1.58 GHz	2	1	3	1	CFast™ x 1 2.5" SATA HDD x 1	DDR3L, up to 4 GB	VGA x 1 HDMI x 1		VESA 100/ Panel mount	DC 9~30V	-10°C~60°C with airflow	5-wire Resistive	YES
	OMNI-2155HTT-BT-A3-1011	15.6" TFT LCD	1366 x 768	400 cd/m²	160°(H) 140°(V)	Intel® Celeron® J1900, 2 GHz	2	1	3	1	CFast™ x 1 2.5" SATA HDD x 1	DDR3L, up to 8 GB	VGA x 1 HDMI x 1		VESA 100/ Panel mount	DC 9~30V	-10°C~55°C with airflow	Projected capacitive	YES
	OMNI-2155HTT-BT-A4-1011	15.6" TFT LCD	1366 x 768	400 cd/m²	160°(H) 140°(V)	Intel® N2807, 1.58 GHz	2	1	3	1	CFast™ x 1 2.5" SATA HDD x 1	DDR3L, up to 4 GB	VGA x 1 HDMI x 1		VESA 100/ Panel mount	DC 9~30V	-10°C~60°C with airflow	Projected capacitive	YES
Panel Kit	OMNI-215DHTT-KIT-A1-1011	15.6" TFT LCD	1366 x 768	400 cd/m²	160°(H) 140°(V)	—	—	—	—	—	—	—	—	—	—	—	-10°C~60°C with airflow	5-wire Resistive	No
	OMNI-215DHTT-KIT-A2-1011	15.6" TFT LCD	1366 x 768	400 cd/m²	160°(H) 140°(V)	—	—	—	—	—	—	—	—	—	—	—	-10°C~60°C with airflow	Projected capacitive	No
CPU Box Kit	OMNI-BT-KIT-A1-1010	—	—	—	—	Intel® Celeron® J1900, 2 GHz	2	1	3	1	CFast™ x 1 2.5" SATA HDD x 1	DDR3L, up to 8 GB	VGA x 1 HDMI x 1	Mini-Card x 2 (Full Size)	VESA 100/ Panel mount	DC 9~30V	-10°C~55°C with airflow	—	YES
	OMNI-BT-KIT-A2-1010	—	—	—	—	Intel® N2807, 1.58 GHz	2	1	3	1	CFast™ x 1 2.5" SATA HDD x 1	DDR3L, up to 4 GB	VGA x 1 HDMI x 1	Mini-Card x 2 (Full Size)	VESA 100/ Panel mount	DC 9~30V	-10°C~60°C with airflow	—	YES

注 : * 不包括 RAM

包装清单

- 凤凰头电源接口
- 产品 DVD
- OMNI-2215-BT

可选配件

- **AP-OT9789LA1000**
  LCD 显示器支架, 230mm, LA-100
- **1702031802**
  电源线(美标)
- **1702031803**
  电源线(欧标)
- **170203180E**
  电源线(日标)
- **1255900841**
  12V 84W 电源适配器带 3pin接线端子
- **1700021500**
  远程开关线, 150 cm

OMNI 模块 (With AAEON Interface)

- **9741215501**
  Mini Card x 2, SIM x 2 模块
- **9741215502**
  双网口模块
- **9741215506**
  DIO 模块
- **9741215508**
  Audio 模块
- **9741215510**
  HMS 工具包(欧洲限制)
- **9741215512**
  Wifi 802.11/b/g/n 模块
- **9741215513**
  RS-485/422/232 x 2 模块
- **9741215515**
  USB/ COM/ LAN 模块
- **9741215516**
  RS-485/422/232 x 4 模块
- **9741215517**
  隔离保护 RS-485/422/232 x 4 模块
- **9741215518**
  RS-485/422/232 x 2, DIO x 16 模块

宽温 DRAM

- **9761215500**
  2GB 宽温 DRAM (-40°C ~ 95°C)
- **9761215501**
  4GB 宽温 DRAM (-40°C ~ 95°C)
- **9761215502**
  8GB 宽温 DRAM (-40°C ~ 95°C)

**如果 OMNI 的温度在40°C以上, 用户需选择宽温 DRAM 和采用宽温存储设备。

OMNI-3105-BT

10.4” 模块化 HMI 平板电脑 , Intel® Celeron® J1900/ N2807 处理器

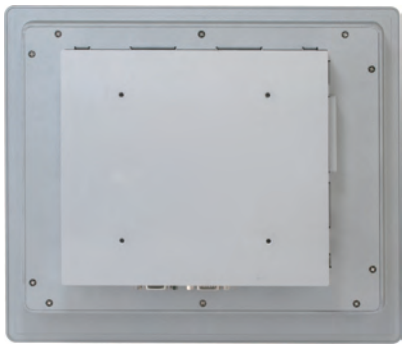

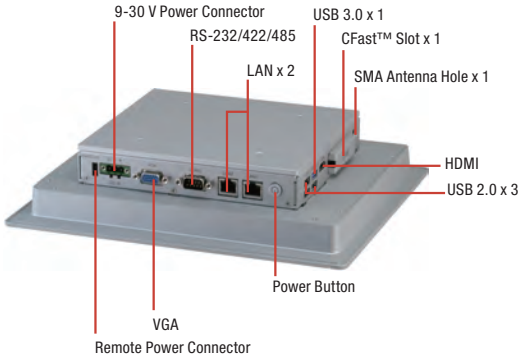

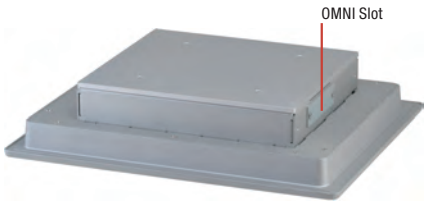

特性

- **10.4” (800 x 600) TFT LCD** 显示屏
- **Intel® N2807/J1900** 处理器
- **P-CAP** 纯平或电阻式触摸屏铝制设计
- **IP65** 前面板
- 无风扇运作

规格

系统	
处理器	Intel® N2807 处理器, 1.58 GHz Intel® Celeron® J1900 处理器, 2 GHz
系统内存	204-pin DDR3L 1333MHz SODIMM x 1, 最大支持 8 GB, (J1900) 204-pin DDR3L 1333MHz SODIMM x 1, 最大支持 4 GB, (N2807)
LCD/CRT 控制器	集成在处理器上
以太网	Intel® I211, 10/100/1000Base-TX x 2
I/O接口	USB 2.0 Type A x 3 USB 3.0 Type A x 1 SMA 天线孔 x 1 HDMI x 1 CFast™ x 1 DB-9 Type RS-232/422/485 x 1 RJ-45 Tyoe 10/100/1000Base-TX x 2 DB-15 x 1 for VGA 3-pin接线端子 x1用于 9~30 Vdc 电源输入 LED 电源开关 x 1 (开 = 橙色, 关=N/A)
存储磁盘驱动器	CFast™ x 1, 2.5" SATA HDD 托架 x 1
扩展槽	全尺寸 Mini card x 2 SIM card x 1 OMNI I/O 接头 x 1
操作系统	Windows® 7, Windows® 8, Windows® 10, Linux Kernal 2.6.x or higher
结构	
构造	铝制设计 (IP65 前面板)
安装方式	VESA 100 / 面板安装
尺寸 (mm)	11.02” x 9.41” x 2.32” (280 x 239 x 59 mm)
总重	7.92 lb (3.6 kg)
环境	
工作温度	14°F ~ 131°F (-10°C ~ 55°C) (J1900), 14°F ~ 140°F (-10°C ~ 60°C) (N2807), 0.5 m/s 风流 (CF & HDD)
存储温度	-4°F ~ 158°F (-20°C ~ 70°C)
存储湿度	90% @40°C; 无冷凝
抗振动	1 Grms/ 5~ 500Hz/ 运行状态下 – HDD
认证	CE/FCC class A
供电方式	
DC 输入	DC 9 (min.) ~ 30 (max.) V 带 3-pin接线端子, ATX 电源功能
LCD	
显示器	10.4" TFT-LCD, LED
最大分辨率	800 (H) x 600 (V)
最大色彩数	16.2M 彩色
亮度	230 cd/m^2
视角	120° (H), 100° (V)
背光	LED
背光 MTBF (小时)	—
触摸屏	
类型	P-CAP/ 5线电阻式
透光率	P-CAP (90% ± 3%), 5线电阻式(80% ± 3%)

备注: 所有规格如有变更，恕不另行通知。

尺寸

单位: mm

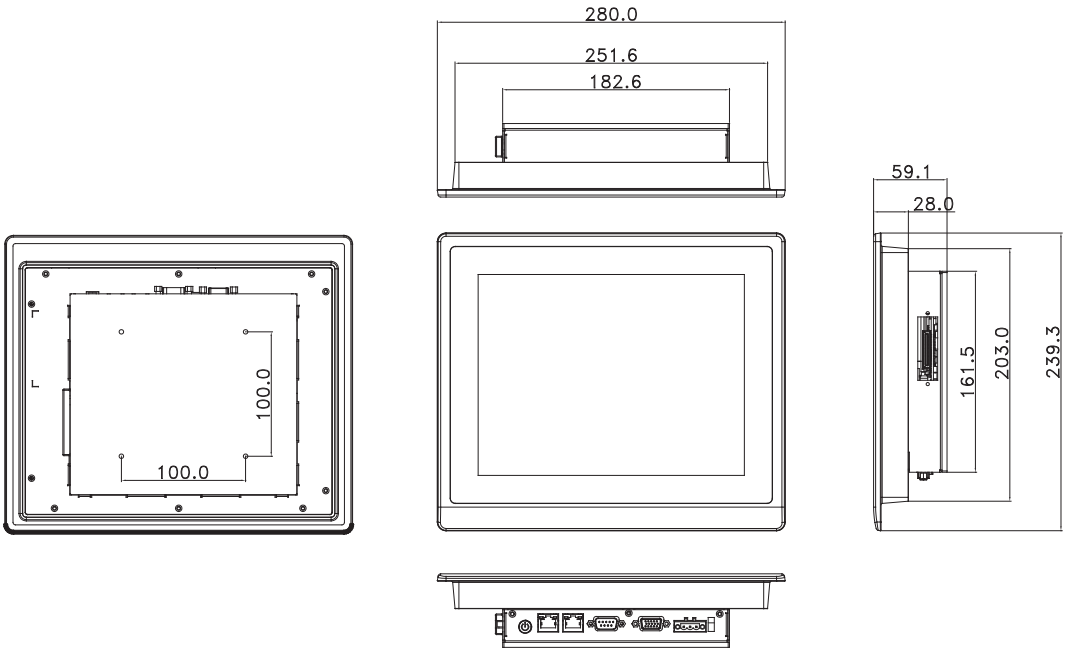

订购信息

	料号	显示器	最大分辨率	亮度	视角	CPU	LAN	USB 3.0	USB 2.0	RS-232/422/485	存储	RAM	显示	扩展	安装方式	电源	温度	触摸屏	OMNI I/O 模块支持
Panel PC	OMNI-2155HTT-BT-A1-1011	15.6" TFT LCD	1366 x 768	400 cd/m²	160°(H) 140°(V)	Intel® Celeron® J1900, 2 GHz	2	1	3	1	CFast™ x 1 2.5" SATA HDD x 1	DDR3L, up to 8 GB	VGA x 1 HDMI x 1	Mini-Card x 2 (Full Size)	VESA 100/ Panel mount	DC 9~30V	-10°C~55°C with airflow	5-wire Resistive	YES
	OMNI-2155HTT-BT-A2-1011	15.6" TFT LCD	1366 x 768	400 cd/m²	160°(H) 140°(V)	Intel® N2807, 1.58 GHz	2	1	3	1	CFast™ x 1 2.5" SATA HDD x 1	DDR3L, up to 4 GB	VGA x 1 HDMI x 1		VESA 100/ Panel mount	DC 9~30V	-10°C~60°C with airflow	5-wire Resistive	YES
	OMNI-2155HTT-BT-A3-1011	15.6" TFT LCD	1366 x 768	400 cd/m²	160°(H) 140°(V)	Intel® Celeron® J1900, 2 GHz	2	1	3	1	CFast™ x 1 2.5" SATA HDD x 1	DDR3L, up to 8 GB	VGA x 1 HDMI x 1		VESA 100/ Panel mount	DC 9~30V	-10°C~55°C with airflow	Projected capacitive	YES
	OMNI-2155HTT-BT-A4-1011	15.6" TFT LCD	1366 x 768	400 cd/m²	160°(H) 140°(V)	Intel® N2807, 1.58 GHz	2	1	3	1	CFast™ x 1 2.5" SATA HDD x 1	DDR3L, up to 4 GB	VGA x 1 HDMI x 1		VESA 100/ Panel mount	DC 9~30V	-10°C~60°C with airflow	Projected capacitive	YES
Panel Kit	OMNI-215DHTT-KIT-A1-1011	15.6" TFT LCD	1366 x 768	400 cd/m²	160°(H) 140°(V)	—	—	—	—	—	—	—	—	—	—	—	-10°C~60°C with airflow	5-wire Resistive	No
	OMNI-215DHTT-KIT-A2-1011	15.6" TFT LCD	1366 x 768	400 cd/m²	160°(H) 140°(V)	—	—	—	—	—	—	—	—	—	—	—	-10°C~60°C with airflow	Projected capacitive	No
CPU Box Kit	OMNI-BT-KIT-A1-1010	—	—	—	—	Intel® Celeron® J1900, 2 GHz	2	1	3	1	CFast™ x 1 2.5" SATA HDD x 1	DDR3L, up to 8 GB	VGA x 1 HDMI x 1	Mini-Card x 2 (Full Size)	VESA 100/ Panel mount	DC 9~30V	-10°C~55°C with airflow	—	YES
	OMNI-BT-KIT-A2-1010	—	—	—	—	Intel® N2807, 1.58 GHz	2	1	3	1	CFast™ x 1 2.5" SATA HDD x 1	DDR3L, up to 4 GB	VGA x 1 HDMI x 1	Mini-Card x 2 (Full Size)	VESA 100/ Panel mount	DC 9~30V	-10°C~60°C with airflow	—	YES

注 : * 不包括 RAM

* 由于尺寸限制, 通过OMNI插槽接口OMNI扩展模块只支持面板尺寸从 15"开始 (不包括 10.4", 12.1")。

包装清单

- 凤凰头电源接口
- 产品 DVD
- OMNI-3105-BT

宽温 DRAM

- **9761215500**
  2GB 宽温 DRAM (-40°C ~ 95°C)
- **9761215501**
  4GB 宽温 DRAM (-40°C ~ 95°C)
- **9761215502**
  8GB 宽温 DRAM (-40°C ~ 95°C)

**如果 OMNI 的温度在40°C以上, 用户需选择宽温 DRAM 和采用宽温存储设备。

可选配件

- **AP-0T9789LA1000**
  LCD 显示器支架,230mm, LA-100
- **1702031802**
  电源线(美标)
- **1702031803**
  电源线(欧标)
- **170203180E**
  电源线(日标)
- **1255900841**
  12V 84W 电源适配器带 3pin接线端子
- **1700021500**
  远程开关线, 150cm

OMNI-3125-BT

12.1” 模块化 HMI 平板电脑 , Intel® Celeron® J1900/ N2807 处理器

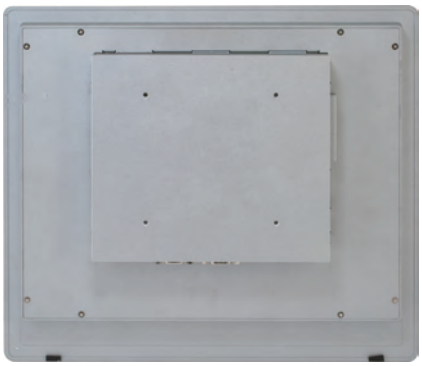

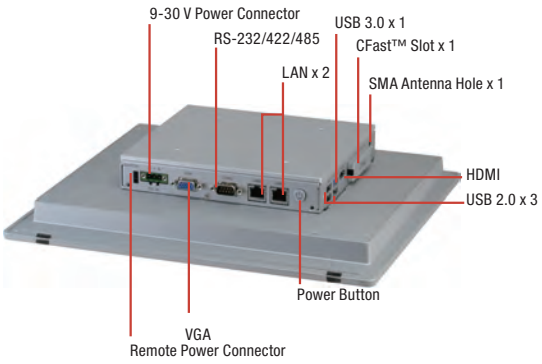

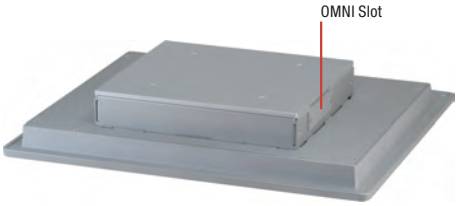

特性

- **12.1” (1024 x 768) TFT LCD** 显示屏
- **Intel® N2807/J1900** 处理器
- **P-CAP** 纯平或电阻式触摸屏铝制设计
- **IP65** 前面板
- 无风扇运作

Giga LAN | DDR 3L | USB 2.0 | USB 3.0 | LED Backlight | CE FC

规格

系统	
处理器	Intel® N2807 处理器, 1.58 GHz Intel® Celeron® J1900 处理器, 2 GHz
系统内存	204-pin DDR3L 1333MHz SODIMM x 1, 最大支持8 GB, (J1900) 204-pin DDR3L 1333MHz SODIMM x 1, 最大支持4 GB, (N2807)
LCD/CRT 控制器	集成在处理器上
以太网	Intel® I211, 10/100/1000Base-TX x 2
I/O接口	USB 2.0 Type A x 3 USB 3.0 Type A x 1 SMA 天线孔 x 1 HDMI x 1, CFast™ x 1 DB-9 Type RS-232/422/485 x 1 RJ-45 Type for 10/100/1000Base-TX x 2 DB-15 x 1 for VGA 3-pin接线端子 x1 for 9~30 Vdc 电源输入 LED 电源开关 x1 (开 = 橙色, 关=N/A)
存储磁盘驱动器	CFast™ x 1, 2.5" SATA HDD 托架 x 1
扩展槽	全尺寸 Mini card x 2 SIM card x 1 OMNI I/O 接头 x 1
操作系统	Windows® 7, Windows® 8, Windows® 10, Linux kernel 2.6.x or higher
结构	
构造	铝制设计 (IP65 前面板)
安装方式	VESA 100/ 面板安装
尺寸 (mm)	12.95” x 11.34” x 2.2” (329 x 288 x 56 mm)
总重	11 lb (5.0 kg)
环境	
工作温度	14°F ~ 131°F (-10°C ~ 55°C) (J1900), 14°F ~ 140°F (-10°C ~ 60°C) (N2807) , 0.5 m/s 风流 (CF & HDD)
存储温度	-4°F ~ 158°F (-20°C ~ 70°C)
存储湿度	90% @40°C; 无冷凝
抗振动	1 Grms/ 5~ 500Hz/ 运行状态下 – HDD
认证	CE/FCC class A
供电方式	
DC 输入	DC 9 (min.) ~ 30 (max.) V 带3-pin接线端子, ATX 电源功能
LCD	
显示器	12.1" TFT-LCD, LED
最大分辨率	1024(H) x 768(V)
最大色彩数	16.2M 彩色
亮度	500 cd/m^2
视角	160° (H), 160° (V)
背光	LED
背光 MTBF (小时)	—
触摸屏	
类型	P-CAP/ 5线电阻式
透光率	P-CAP (90% ± 3%), 5线电阻式(80% ± 3%)

备注: 所有规格如有变更，恕不另行通知。

尺寸

单位: mm

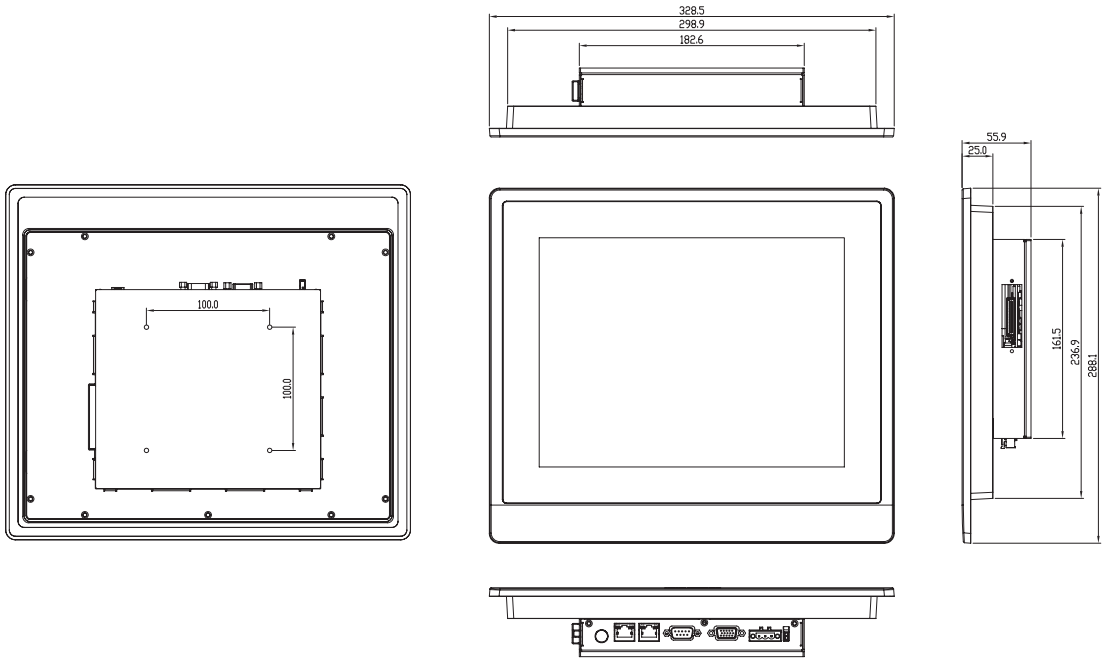

订购信息

	料号	显示器	最大分辨率	亮度	视角	CPU	LAN	USB 3.0	USB 2.0	RS-232/422/485	存储	RAM	显示	扩展	安装方式	电源	温度	触摸屏	OMNI I/O 模块支持
Panel PC	OMNI-2155HTT-BT-A1-1011	15.6" TFT LCD	1366 x 768	400 cd/m²	160°(H) 140°(V)	Intel® Celeron® J1900, 2 GHz	2	1	3	1	CFast™ x 1 2.5" SATA HDD x 1	DDR3L, up to 8 GB	VGA x 1 HDMI x 1	Mini-Card x 2 (Full Size)	VESA 100/ Panel mount	DC 9~30V	-10°C~55°C with airflow	5-wire Resistive	YES
	OMNI-2155HTT-BT-A2-1011	15.6" TFT LCD	1366 x 768	400 cd/m²	160°(H) 140°(V)	Intel® N2807, 1.58 GHz	2	1	3	1	CFast™ x 1 2.5" SATA HDD x 1	DDR3L, up to 4 GB	VGA x 1 HDMI x 1		VESA 100/ Panel mount	DC 9~30V	-10°C~60°C with airflow	5-wire Resistive	YES
	OMNI-2155HTT-BT-A3-1011	15.6" TFT LCD	1366 x 768	400 cd/m²	160°(H) 140°(V)	Intel® Celeron® J1900, 2 GHz	2	1	3	1	CFast™ x 1 2.5" SATA HDD x 1	DDR3L, up to 8 GB	VGA x 1 HDMI x 1		VESA 100/ Panel mount	DC 9~30V	-10°C~55°C with airflow	Projected capacitive	YES
	OMNI-2155HTT-BT-A4-1011	15.6" TFT LCD	1366 x 768	400 cd/m²	160°(H) 140°(V)	Intel® N2807, 1.58 GHz	2	1	3	1	CFast™ x 1 2.5" SATA HDD x 1	DDR3L, up to 4 GB	VGA x 1 HDMI x 1		VESA 100/ Panel mount	DC 9~30V	-10°C~60°C with airflow	Projected capacitive	YES
Panel Kit	OMNI-215DHTT-KIT-A1-1011	15.6" TFT LCD	1366 x 768	400 cd/m²	160°(H) 140°(V)	—	—	—	—	—	—	—	—	—	—	—	-10°C~60°C with airflow	5-wire Resistive	No
	OMNI-215DHTT-KIT-A2-1011	15.6" TFT LCD	1366 x 768	400 cd/m²	160°(H) 140°(V)	—	—	—	—	—	—	—	—	—	—	—	-10°C~60°C with airflow	Projected capacitive	No
CPU Box Kit	OMNI-BT-KIT-A1-1010	—	—	—	—	Intel® Celeron® J1900, 2 GHz	2	1	3	1	CFast™ x 1 2.5" SATA HDD x 1	DDR3L, up to 8 GB	VGA x 1 HDMI x 1	Mini-Card x 2 (Full Size)	VESA 100/ Panel mount	DC 9~30V	-10°C~55°C with airflow	—	YES
	OMNI-BT-KIT-A2-1010	—	—	—	—	Intel® N2807, 1.58 GHz	2	1	3	1	CFast™ x 1 2.5" SATA HDD x 1	DDR3L, up to 4 GB	VGA x 1 HDMI x 1	Mini-Card x 2 (Full Size)	VESA 100/ Panel mount	DC 9~30V	-10°C~60°C with airflow	—	YES

注 : * 不包括 RAM

* 由于尺寸限制, 通过OMNI插槽接口OMNI扩展模块只支持面板尺寸从 15"开始 (不包括 10.4", 12.1")。

包装清单

- 凤凰头电源接口
- 产品 DVD
- OMNI-3125-BT

宽温 DRAM

- **9761215500**
  2GB 宽温 DRAM (-40°C ~ 95°C)
- **9761215501**
  4GB 宽温 DRAM (-40°C ~ 95°C)
- **9761215502**
  8GB 宽温 DRAM (-40°C ~ 95°C)

**如果 OMNI 的温度在40°C以上, 用户需选择宽温 DRAM 和采用宽温存储设备。

可选配件

- **AP-OT9789LA1000**
  LCD 显示器支架, 230mm, LA-100
- **1702031802**
  电源线(美标)
- **1702031803**
  电源线(欧标)
- **170203180E**
  电源线(日标)
- **1255900841**
  12V 84W 电源适配器带 3pin接线端子
- **9741312500**
  面板安装工具包适用于 OMNI-3125-BT

OMNI-3155-BT

15” 模块化 HMI 平板电脑 , Intel® Celeron® J1900/ N2807 处理器

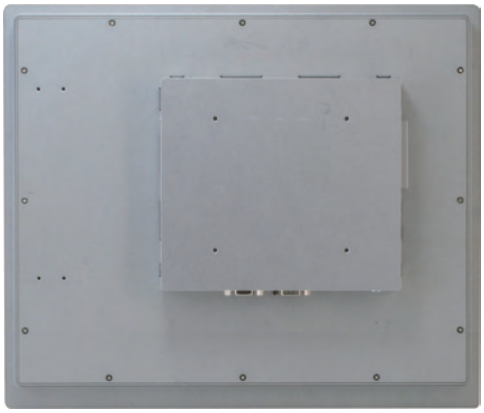

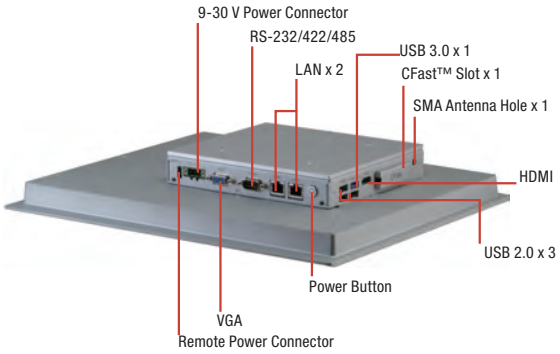

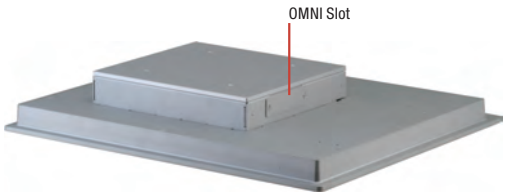

特性

- **15” (1024 x 768) TFT LCD** 显示屏
- **Intel® N2807/J1900** 处理器
- **P-CAP** 纯平或电阻式触摸屏铝制设计
- **IP65** 前面板
- 无风扇运作
- 通过研扬 **OMNI I/O** 模块可弹性扩展**I/O**

Giga LAN · DDR 3L · USB 2.0 · USB 3.0 · LED Backlight · CE · FC

规格

系统	
处理器	Intel® N2807 处理器, 1.58 GHz Intel® Celeron® J1900 处理器, 2 GHz
系统内存	204-pin DDR3L 1333MHz SODIMM x 1, 最大支持 8 GB, (J1900) 204-pin DDR3L 1333MHz SODIMM x 1, 最大支持 4 GB, (N2807)
LCD/CRT 控制器	集成在处理器上
以太网	Intel® I211, 10/100/1000Base-TX x 2
I/O接口	USB 2.0 Type A x 3 USB 3.0 Type A x 1 SMA 天线孔 x 1 HDMI x 1, CFast™ x 1 DB-9 Type RS-232/422/485 x 1 RJ-45 Type for 10/100/1000Base-TX x 2 DB-15 x 1 for VGA 3-pin接线端子 x1 for 9~30 Vdc 电源输入 LED 电源开关 x1 (开 = 橙色, 关=N/A)
存储磁盘驱动器	CFast™ x 1, 2.5" SATA HDD 托架 x 1
扩展槽	全尺寸 Mini card x 2 SIM card x 1 OMNI I/O 接头 x 1
操作系统	Windows® 7, Windows® 8, Windows® 10, Linux kernel 2.6.x or higher
结构	
构造	铝制设计 (IP65 前面板)
安装方式	VESA 100 / 面板安装
尺寸 (mm)	14.53” x 12.36” x 2.28” (369 x 314 x 58 mm)
总重	13.97 lb (6.35 kg)
环境	
工作温度	14°F ~ 131°F (-10°C ~ 55°C) (J1900), 14°F ~ 140°F (-10°C ~ 60°C) (N2807) , 0.5 m/s 风流 (CF & HDD)
存储温度	-4°F ~ 158°F (-20°C ~ 70°C)
存储湿度	90% @40°C; 无冷凝
抗振动	1 Grms/ 5~ 500Hz/ 运行状态下 – HDD
认证	CE/FCC class A
供电方式	
DC 输入	DC 9 (min.) ~ 30 (max.) V 带3-pin接线端子, ATX 电源功能
LCD	
显示器	15" TFT-LCD, LED
最大分辨率	1024(H) x 768(V)
最大色彩数	16.7M (8 位/彩色)
亮度	450 cd/m²
视角	160° (H), 140° (V)
背光	LED
背光 MTBF (小时)	—
触摸屏	
类型	P-CAP/ 5线电阻式
透光率	P-CAP (≥85%), 5线电阻式(80% ± 2%)

备注: 所有规格如有变更，恕不另行通知。

尺寸

单位: mm

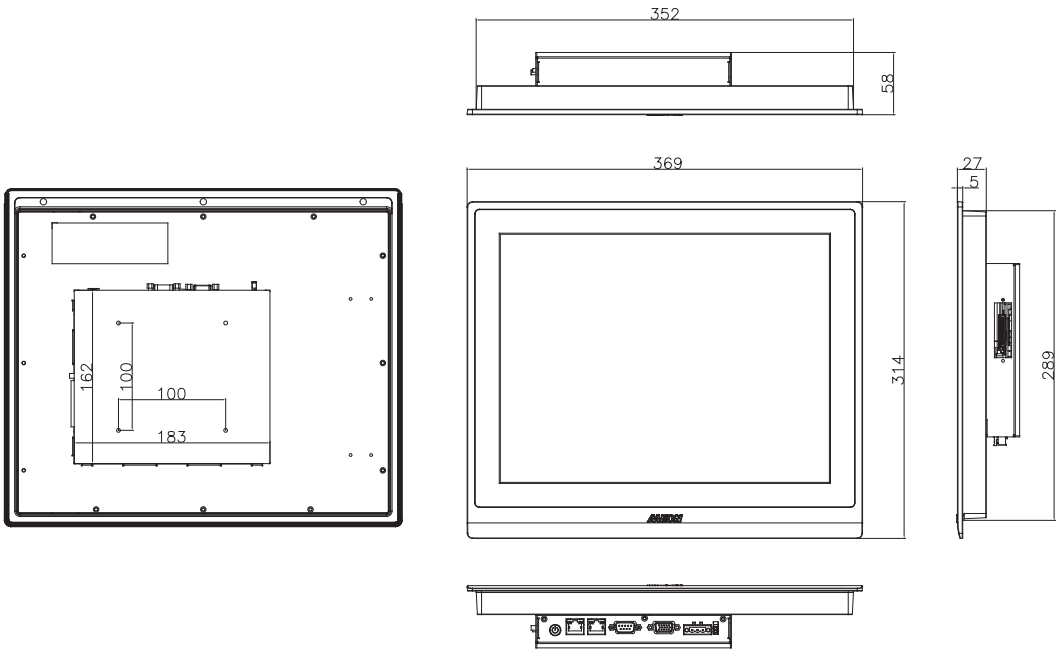

订购信息

	料号	显示器	最大分辨率	亮度	视角	CPU	LAN	USB 3.0	USB 2.0	RS-232/422/485	存储	RAM	显示	扩展	安装方式	Power	温度	触摸屏	OMNI I/O 模块支持
Panel PC	OMNI-2155HTT-BT-A1-1011	15.6" TFT LCD	1366 x 768	400 cd/m²	160°(H) 140°(V)	Intel® Celeron® J1900, 2 GHz	2	1	3	1	CFast™ x 1 2.5" SATA HDD x 1	DDR3L, up to 8 GB	VGA x 1 HDMI x 1	Mini-Card x 2 (Full Size)	VESA 100/ Panel mount	DC 9~30V	-10°C~55°C with airflow	5-wire Resistive	YES
	OMNI-2155HTT-BT-A2-1011	15.6" TFT LCD	1366 x 768	400 cd/m²	160°(H) 140°(V)	Intel® N2807, 1.58 GHz	2	1	3	1	CFast™ x 1 2.5" SATA HDD x 1	DDR3L, up to 4 GB	VGA x 1 HDMI x 1		VESA 100/ Panel mount	DC 9~30V	-10°C~60°C with airflow	5-wire Resistive	YES
	OMNI-2155HTT-BT-A3-1011	15.6" TFT LCD	1366 x 768	400 cd/m²	160°(H) 140°(V)	Intel® Celeron® J1900, 2 GHz	2	1	3	1	CFast™ x 1 2.5" SATA HDD x 1	DDR3L, up to 8 GB	VGA x 1 HDMI x 1		VESA 100/ Panel mount	DC 9~30V	-10°C~55°C with airflow	Projected capacitive	YES
	OMNI-2155HTT-BT-A4-1011	15.6" TFT LCD	1366 x 768	400 cd/m²	160°(H) 140°(V)	Intel® N2807, 1.58 GHz	2	1	3	1	CFast™ x 1 2.5" SATA HDD x 1	DDR3L, up to 4 GB	VGA x 1 HDMI x 1		VESA 100/ Panel mount	DC 9~30V	-10°C~60°C with airflow	Projected capacitive	YES
Panel Kit	OMNI-215DHTT-KIT-A1-1011	15.6" TFT LCD	1366 x 768	400 cd/m²	160°(H) 140°(V)	—	—	—	—	—	—	—	—	—	—	—	-10°C~60°C with airflow	5-wire Resistive	No
	OMNI-215DHTT-KIT-A2-1011	15.6" TFT LCD	1366 x 768	400 cd/m²	160°(H) 140°(V)	—	—	—	—	—	—	—	—	—	—	—	-10°C~60°C with airflow	Projected capacitive	No
CPU Box Kit	OMNI-BT-KIT-A1-1010	—	—	—	—	Intel® Celeron® J1900, 2 GHz	2	1	3	1	CFast™ x 1 2.5" SATA HDD x 1	DDR3L, up to 8 GB	VGA x 1 HDMI x 1	Mini-Card x 2 (Full Size)	VESA 100/ Panel mount	DC 9~30V	-10°C~55°C with airflow	—	YES
	OMNI-BT-KIT-A2-1010	—	—	—	—	Intel® N2807, 1.58 GHz	2	1	3	1	CFast™ x 1 2.5" SATA HDD x 1	DDR3L, up to 4 GB	VGA x 1 HDMI x 1	Mini-Card x 2 (Full Size)	VESA 100/ Panel mount	DC 9~30V	-10°C~60°C with airflow	—	YES

注 : * 不包括 RAM

包装清单

- 凤凰头电源接口
- 产品 DVD
- OMNI-3155-BT

可选配件

- **AP-OT9789LA1000**
  LCD 显示器支架, 230mm, LA-100
- **1702031802**
  电源线(美标)
- **1702031803**
  电源线(欧标)
- **170203180E**
  电源线(日标)
- **1255900841**
  12V 84W 电源适配器带 3pin接线端子
- **1700021500**
  远程开关线, 150 cm

OMNI 模块 (with AAEON Interface)

- **9741215501**
  Mini card x 2, SIM x 2 模块
- **9741215502**
  双网口模块
- **9741215506**
  DIO 模块
- **9741215508**
  Audio 模块
- **9741215510**
  HMS 工具包(欧洲限制)
- **9741215512**
  Wifi 802.11/b/g/n 模块
- **9741215513**
  RS-485/422/232 x 2 模块
- **9741215515**
  USB / COM / LAN 模块
- **9741215516**
  RS-485/422/232 x 4 模块
- **9741215517**
  隔离保护 RS-485/422/232 x 4 模块
- **9741215518**
  RS-485/422/232 x 2, DIO x 16 模块

宽温 DRAM

- **9761215500**
  2GB 宽温 DRAM (-40°C ~ 95°C)
- **9761215501**
  4GB 宽温 DRAM (-40°C ~ 95°C)
- **9761215502**
  8GB 宽温 DRAM (-40°C ~ 95°C)

**如果 OMNI 的温度在40°C以上, 用户需选择宽温 DRAM 和采用宽温存储设备。

OMNI-3175-BT

17” 模块化 HMI 平板电脑 , Intel® Celeron® J1900/ N2807 处理器

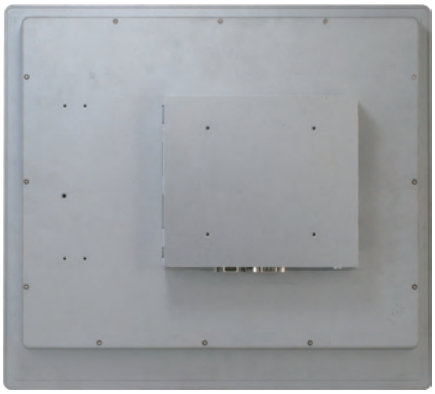

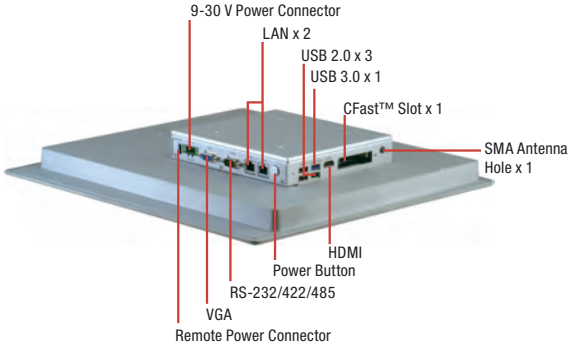

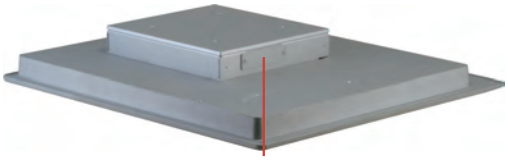

特性

- **17” (1280 x 1024) TFT LCD** 显示屏
- **Intel® N2807/J1900** 处理器
- **P-CAP** 纯平或电阻式触摸屏铝制设计
- **IP65** 前面板
- 无风扇运作
- 通过研扬 **OMNI I/O** 模块可弹性扩展**I/O**

Giga LAN · DDR 3L · USB 2.0 · USB 3.0 · LED Backlight · CE · FC

规格

系统	
处理器	Intel® N2807 处理器, 1.58 GHz Intel® Celeron® J1900 处理器, 2 GHz
系统内存	204-pin DDR3L 1333MHz SODIMM x 1, 最大支持 8 GB, (J1900) 204-pin DDR3L 1333MHz SODIMM x 1, 最大支持 4 GB, (N2807)
LCD/CRT 控制器	集成在处理器上
以太网	Intel® I211, 10/100/1000Base-TX x 2
I/O接口	USB 2.0 Type A x 3 USB 3.0 Type A x 1 SMA 天线孔x 1 HDMI x 1 CFast™ x 1 DB-9 Type RS-232/422/485 x 1 RJ-45 Type for 10/100/1000Base-TX x 2 DB-15 x 1 for VGA 3-pin接线端子 x1 for 9~30 Vdc 电源输入 LED 电源开关 x1 (开 = 橙色, 关=N/A)
存储磁盘驱动器	CFast™ x 1, 2.5" SATA HDD 托架 x 1
扩展槽	Mini card x 2 SIM card x 1 OMNI I/O 接头 x 1
操作系统	Windows® 7, Windows® 8, Windows® 10, Linux kernel 2.6.x or higher
结构	
构造	铝制设计 (IP65 前面板)
安装方式	VESA 100/面板安装
尺寸 (mm)	16.14” x 14.57” x 2.32” (410mm x 370mm x 59mm)
总重	15.84 lb (7.2 kg)
环境	
工作温度	14°F ~ 131°F (-10°C ~ 55°C) (J1900), 14°F ~ 140°F (-10°C ~ 60°C) (N2807) , 0.5 m/s 风流 (CF & HDD)
存储温度	-4°F ~ 158°F (-20°C ~ 70°C)
存储湿度	90% @40°C; 无冷凝
抗振动	1 Grms/ 5~ 500Hz/ 运行状态下 – HDD
认证	CE/FCC class A
供电方式	
DC 输入	DC 9 (min.) ~ 30 (max.) V 带3-pin接线端子, ATX 电源功能
LCD	
显示器	17" TFT-LCD, LED
最大分辨率	1280(H) x 1024(V)
最大色彩数	16.7M 彩色 (RGB 6位 + Hi-FRC data)
亮度	350 cd/m²
视角	170°(H), 160°(V)
背光	LED
背光 MTBF (小时)	—
触摸屏	
类型	P-CAP/ 5线电阻式
透光率	P-CAP (≥85%), 5线电阻式(80% ± 5%)

备注: 所有规格如有变更，恕不另行通知。

尺寸

单位: mm

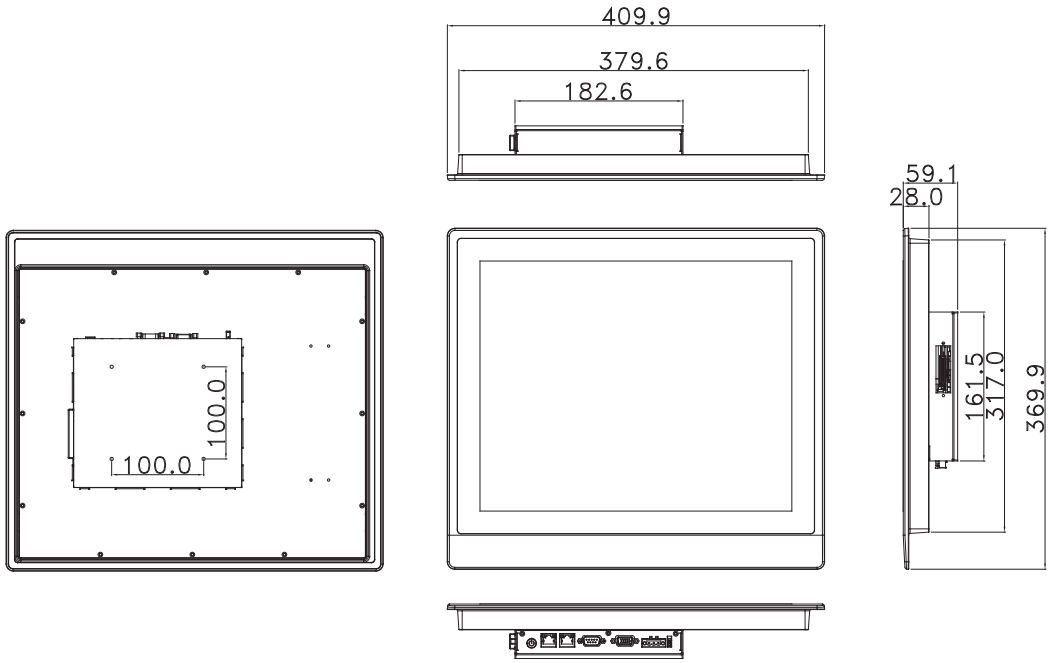

订购信息

	料号	显示器	最大分辨率	亮度	视角	CPU	LAN	USB 3.0	USB 2.0	RS-232/422/485	存储	RAM	显示	扩展	安装方式	电源	温度	触摸屏	OMNI I/O 模块支持
Panel PC	OMNI-2155HTT-BT-A1-1011	15.6" TFT LCD	1366 x 768	400 cd/m²	160°(H) 140°(V)	Intel® Celeron® J1900, 2 GHz	2	1	3	1	CFast™ x 1 2.5" SATA HDD x 1	DDR3L, up to 8 GB	VGA x 1 HDMI x 1	Mini-Card x 2 (Full Size)	VESA 100/ Panel mount	DC 9~30V	-10°C~55°C with airflow	5-wire Resistive	YES
	OMNI-2155HTT-BT-A2-1011	15.6" TFT LCD	1366 x 768	400 cd/m²	160°(H) 140°(V)	Intel® N2807, 1.58 GHz	2	1	3	1	CFast™ x 1 2.5" SATA HDD x 1	DDR3L, up to 4 GB	VGA x 1 HDMI x 1		VESA 100/ Panel mount	DC 9~30V	-10°C~60°C with airflow	5-wire Resistive	YES
	OMNI-2155HTT-BT-A3-1011	15.6" TFT LCD	1366 x 768	400 cd/m²	160°(H) 140°(V)	Intel® Celeron® J1900, 2 GHz	2	1	3	1	CFast™ x 1 2.5" SATA HDD x 1	DDR3L, up to 8 GB	VGA x 1 HDMI x 1		VESA 100/ Panel mount	DC 9~30V	-10°C~55°C with airflow	Projected capacitive	YES
	OMNI-2155HTT-BT-A4-1011	15.6" TFT LCD	1366 x 768	400 cd/m²	160°(H) 140°(V)	Intel® N2807, 1.58 GHz	2	1	3	1	CFast™ x 1 2.5" SATA HDD x 1	DDR3L, up to 4 GB	VGA x 1 HDMI x 1		VESA 100/ Panel mount	DC 9~30V	-10°C~60°C with airflow	Projected capacitive	YES
Panel Kit	OMNI-215DHTT-KIT-A1-1011	15.6" TFT LCD	1366 x 768	400 cd/m²	160°(H) 140°(V)	—	—	—	—	—	—	—	—	—	—	—	-10°C~60°C with airflow	5-wire Resistive	No
	OMNI-215DHTT-KIT-A2-1011	15.6" TFT LCD	1366 x 768	400 cd/m²	160°(H) 140°(V)	—	—	—	—	—	—	—	—	—	—	—	-10°C~60°C with airflow	Projected capacitive	No
CPU Box Kit	OMNI-BT-KIT-A1-1010	—	—	—	—	Intel® Celeron® J1900, 2 GHz	2	1	3	1	CFast™ x 1 2.5" SATA HDD x 1	DDR3L, up to 8 GB	VGA x 1 HDMI x 1	Mini-Card x 2 (Full Size)	VESA 100/ Panel mount	DC 9~30V	-10°C~55°C with airflow	—	YES
	OMNI-BT-KIT-A2-1010	—	—	—	—	Intel® N2807, 1.58 GHz	2	1	3	1	CFast™ x 1 2.5" SATA HDD x 1	DDR3L, up to 4 GB	VGA x 1 HDMI x 1	Mini-Card x 2 (Full Size)	VESA 100/ Panel mount	DC 9~30V	-10°C~60°C with airflow	—	YES

注 : * 不包括 RAM

包装清单

- 凤凰头电源接口
- 产品 **DVD**
- **OMNI-3175-BT**

可选配件

- **AP-OT9789LA1000**
  LCD 显示器支架, 230mm, LA-100
- **1702031802**
  电源线(美标)
- **1702031803**
  电源线(欧标)
- **170203180E**
  电源线(日标)
- **1255900841**
  12V 84W 电源适配器带 3pin接线端子
- **1700021500**
  远程开关线, 150 cm

OMNI 模块 (With AAEON Interface)

- **9741215501**
  Mini card x 2, SIM x 2 模块
- **9741215502**
  双网口模块
- **9741215506**
  DIO 模块
- **9741215508**
  Audio 模块
- **9741215510**
  HMS 工具包(欧洲限制)
- **9741215512**
  Wifi 802.11/b/g/n 模块
- **9741215513**
  RS-485/422/232 x 2 模块
- **9741215515**
  USB / COM / LAN 模块
- **9741215516**
  RS-485/422/232 x 4 模块
- **9741215517**
  隔离保护 RS-485/422/232 x 4 模块
- **9741215518**
  RS-485/422/232 x 2, DIO x 16 模块

宽温 DRAM

- **9761215500**
  2GB 宽温 DRAM (-40°C ~ 95°C)
- **9761215501**
  4GB 宽温 DRAM (-40°C ~ 95°C)
- **9761215502**
  8GB 宽温 DRAM (-40°C ~ 95°C)

**如果 OMNI 的温度在40°C以上, 用户需选择宽温 DRAM 和采用宽温存储设备。

备注: 所有规格如有变更, 恕不另行通知。

OMNI-3195-BT

19” 模块化 HMI 平板电脑 , Intel® Celeron® J1900/ N2807 处理器

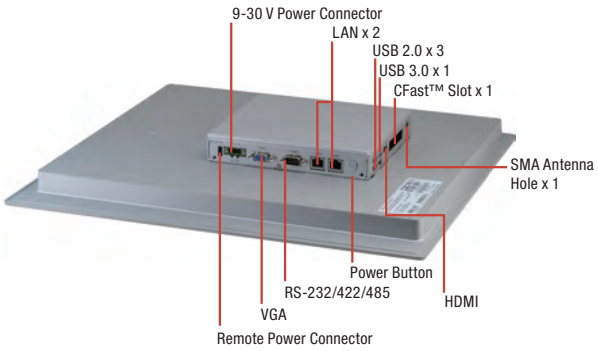

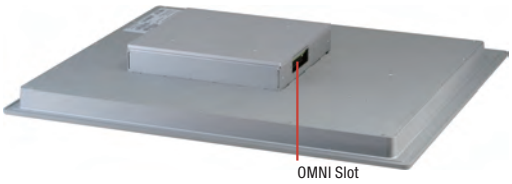

特性

- **19” (1280 x 1024) TFT LCD** 显示屏
- **Intel® N2807/J1900** 处理器
- **P-CAP** 纯平或电阻式触摸屏铝制设计
- **IP65** 前面板
- 无风扇运作
- 通过研扬 **OMNI I/O** 模块可弹性扩展**I/O**

规格

系统	
处理器	Intel® N2807 处理器, 1.58 GHz Intel® Celeron® J1900 处理器, 2 GHz
系统内存	204-pin DDR3L 1333MHz SODIMM x 1, 最大支持 8 GB, (J1900) 204-pin DDR3L 1333MHz SODIMM x 1, 最大支持 4 GB, (N2807)
LCD/CRT 控制器	集成在处理器上
以太网	Intel® I211, 10/100/1000Base-TX x 2
I/O接口	USB 2.0 Type A x 3 USB 3.0 Type A x 1 SMA 天线孔 x 1 HDMI x 1 CFast™ x 1 DB-9 Type RS-232/422/485 x 1 RJ-45 Type for 10/100/1000Base-TX x 2 DB-15 x 1 for VGA 3-pin接线端子 x1 for 9~30 Vdc 电源输入 LED 电源开关 x1 (开 = 橙色, 关=N/A)
存储磁盘驱动器	CFast™ x 1, 2.5" SATA HDD 托架 x 1
扩展槽	全尺寸 Mini card x 2 SIM card x 2 OMNI I/O 接头 x 1
操作系统	Windows® 7, Windows® 8, Windows® 10, Linux kernel 2.6.x or higher
结构	
构造	铝制设计 (IP65 前面板)
安装方式	VESA 100/面板安装
尺寸 (mm)	18.14” x 16.14” x 2.33” (460.8mm x 410mm x 59.1mm)
总重	19.36 lb (8.8 kg)
环境	
工作温度	14°F ~ 131°F (-10°C ~ 55°C) (J1900), 14°F ~ 140°F (-10°C ~ 60°C) (N2807), 0.5 m/s 风流 (CF & HDD)
存储温度	-4°F ~ 158°F (-20°C ~ 70°C)
存储湿度	90% @40°C; 无冷凝
抗振动	1 Grms/ 5~ 500Hz/ 运行状态下 – HDD
认证	CE/FCC class A
供电方式	
DC输入	DC 9 (min.) ~ 30 (max.) V 带3-pin接线端子, ATX 电源功能
LCD	
显示器	19" TFT-LCD, LED
最大分辨率	1280(H) x 1024(V)
最大色彩数	16.7M 彩色
亮度	350 cd/m²
视角	170°(H), 160°(V)
背光	LED
背光 MTBF (小时)	—
触摸屏	
类型	P-CAP/ 5线电阻式
透光率	P-CAP (≥85%), 5线电阻式(80% ± 5%)

备注: 所有规格如有变更，恕不另行通知。

尺寸

单位: mm

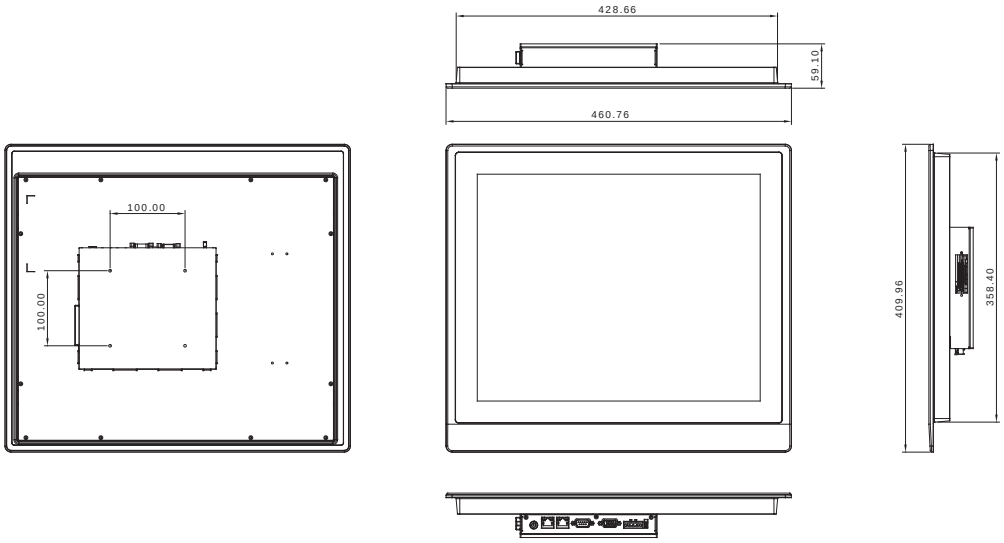

订购信息

	料号	显示器	最大分辨率	亮度	视角	CPU	LAN	USB 3.0	USB 2.0	RS-232/422/485	存储	RAM	显示	扩展	安装方式	电源	温度	触摸屏	OMNI I/O 模块支持
Panel PC	OMNI-2155HTT-BT-A1-1011	15.6" TFT LCD	1366 x 768	400 cd/m²	160°(H) 140°(V)	Intel® Celeron® J1900, 2 GHz	2	1	3	1	CFast™ x 1 2.5" SATA HDD x 1	DDR3L, up to 8 GB	VGA x 1 HDMI x 1	Mini-Card x 2 (Full Size)	VESA 100/ Panel mount	DC 9~30V	-10°C~55°C with airflow	5-wire Resistive	YES
	OMNI-2155HTT-BT-A2-1011	15.6" TFT LCD	1366 x 768	400 cd/m²	160°(H) 140°(V)	Intel® N2807, 1.58 GHz	2	1	3	1	CFast™ x 1 2.5" SATA HDD x 1	DDR3L, up to 4 GB	VGA x 1 HDMI x 1		VESA 100/ Panel mount	DC 9~30V	-10°C~60°C with airflow	5-wire Resistive	YES
	OMNI-2155HTT-BT-A3-1011	15.6" TFT LCD	1366 x 768	400 cd/m²	160°(H) 140°(V)	Intel® Celeron® J1900, 2 GHz	2	1	3	1	CFast™ x 1 2.5" SATA HDD x 1	DDR3L, up to 8 GB	VGA x 1 HDMI x 1		VESA 100/ Panel mount	DC 9~30V	-10°C~55°C with airflow	Projected capacitive	YES
	OMNI-2155HTT-BT-A4-1011	15.6" TFT LCD	1366 x 768	400 cd/m²	160°(H) 140°(V)	Intel® N2807, 1.58 GHz	2	1	3	1	CFast™ x 1 2.5" SATA HDD x 1	DDR3L, up to 4 GB	VGA x 1 HDMI x 1		VESA 100/ Panel mount	DC 9~30V	-10°C~60°C with airflow	Projected capacitive	YES
Panel Kit	OMNI-215DHTT-KIT-A1-1011	15.6" TFT LCD	1366 x 768	400 cd/m²	160°(H) 140°(V)	—	—	—	—	—	—	—	—	—	—	—	-10°C~60°C with airflow	5-wire Resistive	No
	OMNI-215DHTT-KIT-A2-1011	15.6" TFT LCD	1366 x 768	400 cd/m²	160°(H) 140°(V)	—	—	—	—	—	—	—	—	—	—	—	-10°C~60°C with airflow	Projected capacitive	No
CPU Box Kit	OMNI-BT-KIT-A1-1010	—	—	—	—	Intel® Celeron® J1900, 2 GHz	2	1	3	1	CFast™ x 1 2.5" SATA HDD x 1	DDR3L, up to 8 GB	VGA x 1 HDMI x 1	Mini-Card x 2 (Full Size)	VESA 100/ Panel mount	DC 9~30V	-10°C~55°C with airflow	—	YES
	OMNI-BT-KIT-A2-1010	—	—	—	—	Intel® N2807, 1.58 GHz	2	1	3	1	CFast™ x 1 2.5" SATA HDD x 1	DDR3L, up to 4 GB	VGA x 1 HDMI x 1	Mini-Card x 2 (Full Size)	VESA 100/ Panel mount	DC 9~30V	-10°C~60°C with airflow	—	YES

注 : * 不包括 RAM

包装清单

- 凤凰头电源接口
- 产品 DVD
- OMNI-3195-BT

可选配件

- **AP-OT9789LA1000**
  LCD 显示器支架, 230mm, LA-100
- **1702031802**
  电源线(美标)
- **1702031803**
  电源线(欧标)
- **170203180E**
  电源线(日标)
- **1255900841**
  12V 84W 电源适配器带 3pin接线端子
- **1700021500**
  远程开关线, 150 cm

OMNI 模块 (With AAEON Interface)

- **9741215501**
  Mini card x 2, SIM x 2 模块
- **9741215502**
  双网口模块
- **9741215506**
  DIO 模块
- **9741215508**
  Audio 模块
- **9741215510**
  HMS 工具包(欧洲限制)
- **9741215512**
  Wifi 802.11/b/g/n 模块
- **9741215513**
  RS-485/422/232 x 2 模块
- **9741215515**
  USB / COM / LAN 模块
- **9741215516**
  RS-485/422/232 x 4 模块
- **9741215517**
  隔离保护 RS-485/422/232 x 4 模块
- **9741215518**
  RS-485/422/232 x 2, DIO x 16 模块

宽温 DRAM

- **9761215500**
  2GB 宽温 DRAM (-40°C ~ 95°C)
- **9761215501**
  4GB 宽温 DRAM (-40°C ~ 95°C)
- **9761215502**
  8GB 宽温 DRAM (-40°C ~ 95°C)

**如果 OMNI 的温度在40°C以上, 用户需选择宽温 DRAM 和采用宽温存储设备。

OMNI-2155-SKU

15.6” 模块化 HMI 平板电脑，第6代 Intel® Core™ i5-6300U/ Celeron® 3955U 处理器

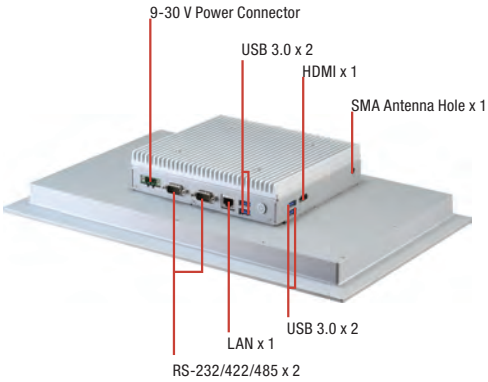

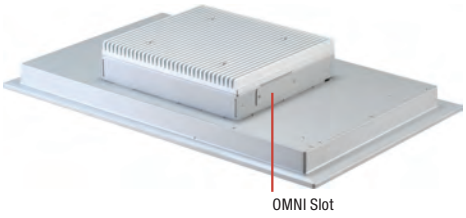

特性

- **15.6” (1366 x 768) TFT LCD** 显示屏
- **Intel® 6th Generation i5-6300U/C-3955U** 处理器
- **P-CAP** 纯平或电阻式触摸屏铝制设计
- **IP65** 前面板
- 无风扇运作
- 电源输入保护: 过压保护, 低压保护, 反向电压保护
- 通过研扬 **OMNI I/O** 模块可弹性扩展**I/O**

Giga LAN · USB 3.0 · DDR 4 · LED Backlight · IP 65 · CE FC

规格

系统	
处理器	Intel® i5-6300U 处理器, 2.4 GHz Intel® Celeron® 3955U 处理器, 2.0 GHz
系统内存	260-pin DDR4 SODIMM x 1, 最大支持 16 GB
LCD/CRT 控制器	集成在处理器上
以太网	Intel® I211, 10/100/1000Base-TX x 1
I/O接口	USB 3.0 Type A x 4 SMA 天线孔 x 1 HDMI x 1 DB-9 Type RS-232/422/485 x 2 RJ-45 Type 10/100/1000Base-TX x 1 3-pin接线端子 x1 for 9~30 Vdc电源输入 LED 电源开关 x1 (开 = 橙色, 关=N/A)
存储磁盘驱动器	2.5" SATA HDD 托架 x 1
扩展槽	全尺寸 Mini card x 1 SIM card x 1 OMNI I/O 接头 x 1
操作系统	Windows® 8.1 Windows® 10 Linux Kernal 2.6.x or higher
结构	
构造	铝制设计 (IP65 前面板)
安装方式	VESA 100 / 面板安装
尺寸 (mm)	16.54” x 10.39” x 2.91” (420mm x 264mm x 74mm)
总重	14.96 lb (6.8 kg)
环境	
工作温度	-4°F ~ 131°F (-20°C ~ 55°C), 0.5 m/s 风流 (工业级 HDD)
存储温度	-4°F ~ 158°F (-20°C ~ 70°C)
存储湿度	90% @40°C; 无冷凝
抗振动	1 Grms/ 5~ 500Hz/ 运行状态下 – HDD
认证	CE/FCC class A
供电方式	
DC 输入	DC 9 (min.) ~ 30 (max.) V 带3-pin接线端子, ATX 电源功能
LCD	
显示器	15.6" TFT-LCD, LED
最大分辨率	1366(H) x 768(V)
最大色彩数	16.7M (8 位/彩色)
亮度	400 cd/m²
视角	160 (H), 140 (V)
背光	LED
背光 MTBF (小时)	—
触摸屏	
类型	P-CAP/ 5线电阻式
透光率	P-CAP (90% ± 3%) 5线电阻式(80% ± 2%)

备注: 所有规格如有变更，恕不另行通知。

尺寸

单位: mm

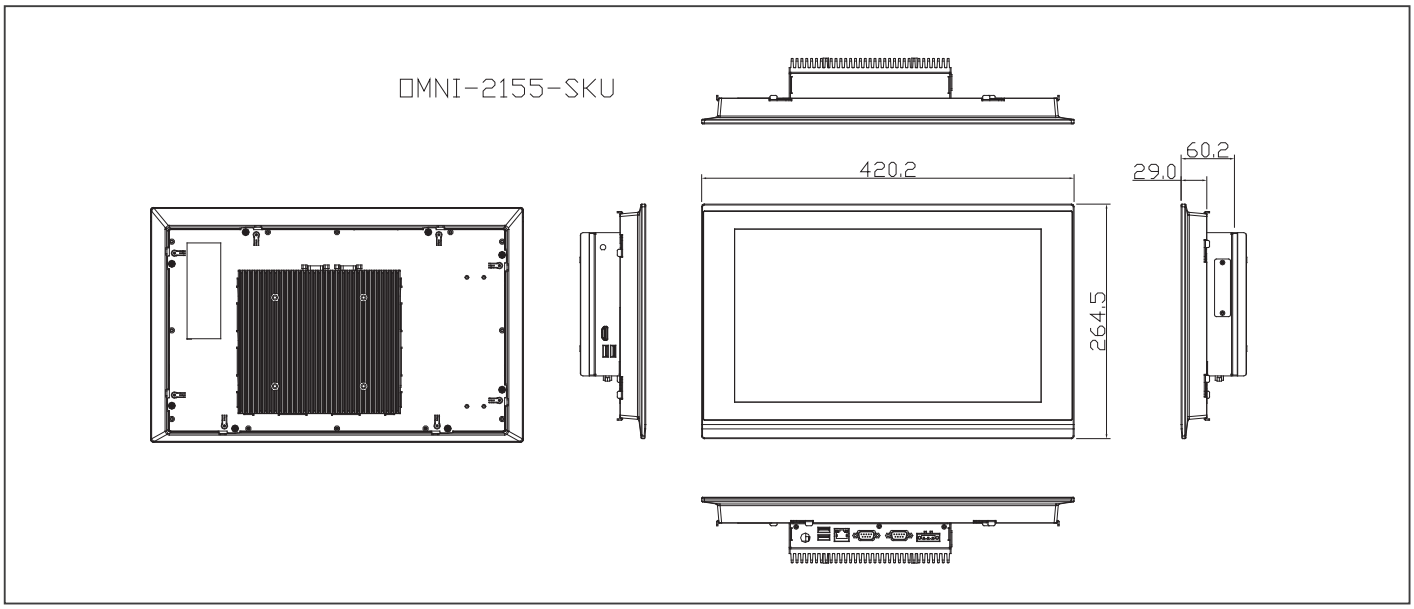

订购信息

	料号	显示器	最大分辨率	亮度	视角	CPU	LAN	USB 3.0	RS-232/422/485	存储	RAM	显示	扩展	安装方式	电源	温度	触摸屏	OMNI I/O 模块支持
Panel PC	OMNI-2155HTT-SKU-A1-1011	15.6" TFT LCD	1366 x 768	400 cd/m²	160°(H) 140°(V)	Intel® i5-6300U, 2.4 GHz	1	4	2	2.5" SATA HDD x 1	DDR4, up to 16GB	HDMI x 1	Mini-Card x 1 (Full Size)	VESA 100/ Panel mount	DC 9~30V	-20°C~55°C with airflow	5-wire Resistive	YES
	OMNI-2155HTT-SKU-A2-1011	15.6" TFT LCD	1366 x 768	400 cd/m²	160°(H) 140°(V)	Intel® Celeron® 3955U, 2 GHz	1	4	2	2.5" SATA HDD x 1	DDR4, up to 16GB	HDMI x 1	Mini-Card x 1 (Full Size)	VESA 100/ Panel mount	DC 9~30V	-20°C~55°C with airflow	5-wire Resistive	YES
	OMNI-2155HTT-SKU-A3-1011	15.6" TFT LCD	1366 x 768	400 cd/m²	160°(H) 140°(V)	Intel® i5-6300U, 2.4 GHz	1	4	2	2.5" SATA HDD x 1	DDR4, up to 16GB	HDMI x 1	Mini-Card x 1 (Full Size)	VESA 100/ Panel mount	DC 9~30V	-20°C~55°C with airflow	Projected capacitive	YES
	OMNI-2155HTT-SKU-A4-1011	15.6" TFT LCD	1366 x 768	400 cd/m²	160°(H) 140°(V)	Intel® Celeron® 3955U, 2 GHz	1	4	2	2.5" SATA HDD x 1	DDR4, up to 16GB	HDMI x 1	Mini-Card x 1 (Full Size)	VESA 100/ Panel mount	DC 9~30V	-20°C~55°C with airflow	Projected capacitive	YES
Panel Kit	OMNI-215DHTT-KIT-A1-1011	15.6" TFT LCD	1366 x 768	400 cd/m²	160°(H) 140°(V)	—	—	—	—	—	—	—	—	—	—	-20°C~55°C with airflow	5-wire Resistive	No
	OMNI-215DHTT-KIT-A2-1011	15.6" TFT LCD	1366 x 768	400 cd/m²	160°(H) 140°(V)	—	—	—	—	—	—	—	—	—	—	-20°C~55°C with airflow	Projected capacitive	No
CPU BOX Kit	OMNI-SKU-KIT-A1-1010	—	—	—	—	Intel® i5-6300U, 2.4 GHz	1	4	2	2.5" SATA HDD x 1	DDR4, up to 16GB	HDMI x 1	Mini-Card x 1 (Full Size)	VESA 100/ Panel mount	DC 9~30V	-20°C~55°C with airflow	—	YES
	OMNI-SKU-KIT-A2-1010	—	—	—	—	Intel® Celeron® 3955U, 2 GHz	1	4	2	2.5" SATA HDD x 1	DDR4, up to 16GB	HDMI x 1	Mini-Card x 1 (Full Size)	VESA 100/ Panel mount	DC 9~30V	-20°C~55°C with airflow	—	YES
	OMNI-SKU-KIT-A3-1010	—	—	—	—	Intel® i7-6600U Processor	1	4	2	2.5" SATA HDD x 1	DDR4, up to 16GB	HDMI x 1	Mini-Card x 1 (Full Size)	Wall mount	DC 9~30V	-20°C~55°C with airflow	—	YES
	OMNI-SKU-KIT-A4-1010	—	—	—	—	Intel® i3-6100U Processor	1	4	2	2.5" SATA HDD x 1	DDR4, up to 16GB	HDMI x 1	Mini-Card x 1 (Full Size)	Wall mount	DC 9~30V	-20°C~55°C with airflow	—	YES

注 : 1. 研扬 OMNI 模块化显示工具包仅适用于 OMNI-BOX 工具包 2. 不包括 RAM

包装清单

- 凤凰头电源接口
- 产品 DVD
- OMNI-2155-SKU

可选配件

- **AP-OT9789LA1000**
  LCD 显示器支架, 230mm, LA-100
- **1702031802**
  电源线(美标)
- **1702031803**
  电源线(欧标)
- **170203180E**
  电源线(日标)
- **1255900841**
  12V 84W 电源适配器带 3pin接线端子

OMNI 模块 (with AAEON Interface)

- **9741215501**
  Mini Card x 2, SIM x 2 模块
- **9741215502**
  双网口模块
- **9741215506**
  DIO 模块
- **9741215508**
  Audio 模块
- **9741215510**
  HMS 工具包(欧洲限制)
- **9741215512**
  Wifi 802.11/b/g/n 模块
- **9741215513**
  RS-485/422/232 x 2 模块
- **9741215515**
  USB/COM/LAN 模块
- **9741215516**
  RS-485/422/232 x 4 模块
- **9741215517**
  隔离保护 RS-485/422/232 x 4 模块
- **9741215518**
  RS-485/422/232 x 2, DIO x 16 模块

宽温 DRAM

- **9761215500**
  2GB 宽温 DRAM (-40°C ~ 95°C)
- **9761215501**
  4GB 宽温 DRAM (-40°C ~ 95°C)
- **9761215502**
  8GB 宽温 DRAM (-40°C ~ 95°C)

**如果 OMNI 的温度在40°C以上, 用户需选择宽温 DRAM 和采用宽温存储设备。

OMNI-2215-SKU

21.5” 模块化 HMI 平板电脑，第6代 Intel® Core™ i5-6300U/C-3955U 处理器

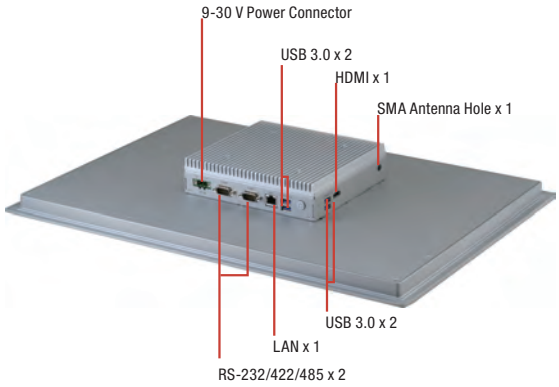

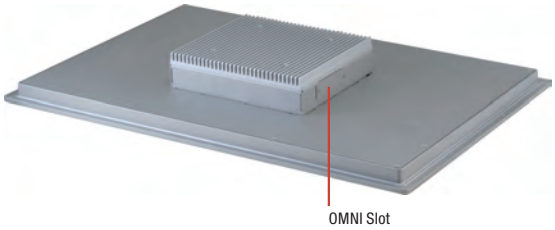

特性

- **21.5” (1920 x 1080) TFT LCD** 显示屏
- **Intel® 6th Generation Core™ i5-6300U/C-3955U** 处理器
- **P-CAP** 纯平或电阻式触摸屏铝制设计
- **IP65** 前面板
- 无风扇运作
- 通过研扬 **OMNI I/O** 模块可弹性扩展**I/O**

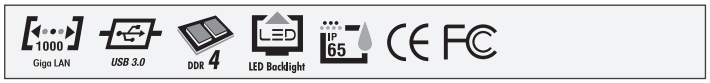

规格

系统	
处理器	Intel® Core™ i5-6300U 处理器，2.4 GHz Intel® Celeron® 3955U 处理器, 2.0 GHz
系统内存	260-pin DDR4 SODIMM x 1, 最大支持 16 GB
LCD/CRT 控制器	集成在处理器上
以太网	Intel® I211, 10/100/1000Base-TX x 1
I/O接口	USB 3.0 Type A x 4 SMA 天线孔 x 1 HDMI x 1 DB-9 Type RS-232/422/485 x 2 RJ-45 Type 10/100/1000Base-TX x 1 3-pin接线端子 x1 for 9~30 Vdc 电源输入 LED 电源开关 x1 (开 = 橙色, 关=N/A)
存储磁盘驱动器	2.5" SATA HDD 托架 x 1
扩展槽	全尺寸 Mini card x 1 SIM card x 1 OMNI I/O 接头 x 1
操作系统	Windows® 8.1 Windows® 10 Linux Kernal 2.6.x or higher
结构	
构造	铝制设计 (IP65 前面板)
安装方式	VESA 100/ 面板安装
尺寸	21.7” x 14.7” x 2.1” (550mm x 373mm x 53mm)
总重	20.02 lb (9.1 Kg)
环境	
工作温度	-4°F ~ 131°F (-20°C ~ 55°C) with 0.5 m/s 风流 (工业级 HDD)
存储温度	-4°F ~ 158°F (-20°C ~ 70°C)
存储湿度	90% @40°C; 无冷凝
抗振动	1 Grms/ 5~ 500Hz/ 运行状态下 – with HDD
认证	CE/FCC class A
供电方式	
DC输入	DC 9 (min.) ~ 30 (max.) V带3-pin接线端子, ATX 电源功能
LCD	
显示器	21.5" TFT-LCD, LED
最大分辨率	1920(H) x 1080(V)
最大色彩数	16.7M 彩色
亮度	250 cd/m²
视角	178 (H), 178 (V)
背光	LED
背光 MTBF (小时)	—
触摸屏	
类型	P-CAP/ 5线电阻式
透光率	P-CAP (≥85%) 5线电阻式(80% ± 5%)

备注: 所有规格如有变更，恕不另行通知。

OMNI-2215-SKU

尺寸

单位: mm

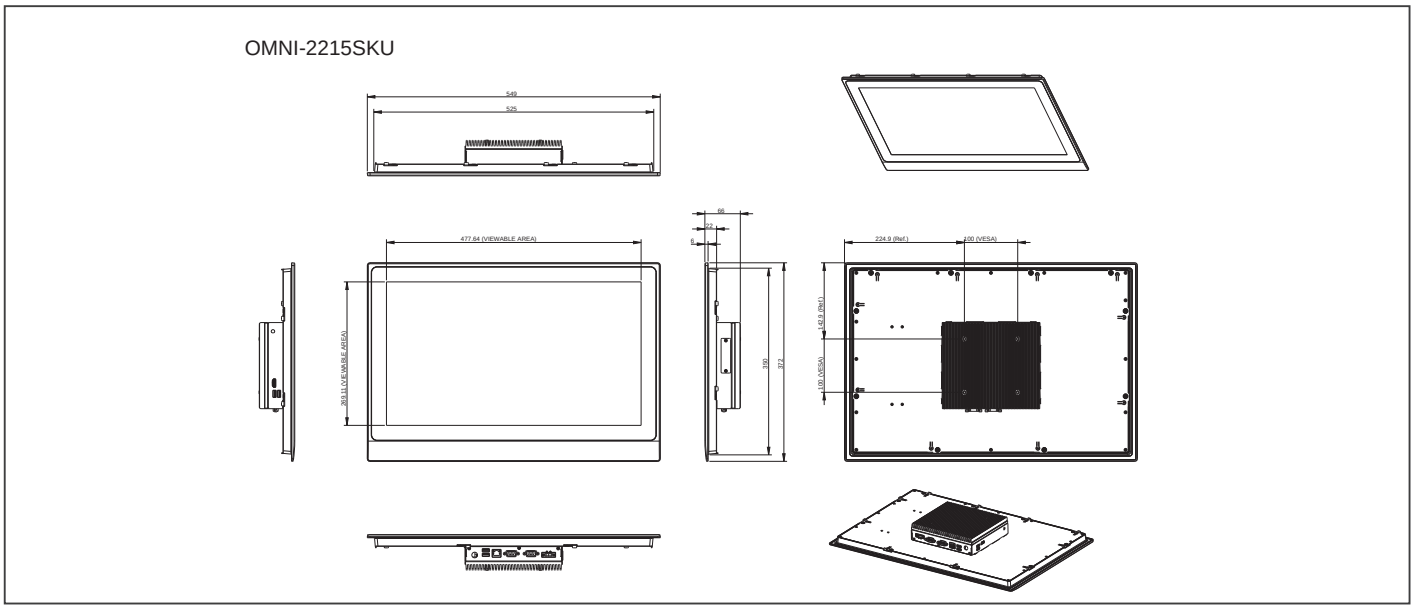

订购信息

	料号	显示器	最大分辨率	亮度	视角	CPU	LAN	USB 3.0	RS-232/422/485	存储	RAM	显示	扩展	安装方式	电源	温度	触摸屏	OMNI I/O 模块支持
Panel PC	OMNI-2155HTT-SKU-A1-1011	15.6" TFT LCD	1366 x 768	400 cd/m²	160°(H) 140°(V)	Intel® i5-6300U, 2.4 GHz	1	4	2	2.5" SATA HDD x 1	DDR4, up to 16GB	HDMI x 1	Mini-Card x 1 (Full Size)	VESA 100/ Panel mount	DC 9~30V	-20°C~55°C with airflow	5-wire Resistive	YES
	OMNI-2155HTT-SKU-A2-1011	15.6" TFT LCD	1366 x 768	400 cd/m²	160°(H) 140°(V)	Intel® Celeron® 3955U, 2 GHz	1	4	2	2.5" SATA HDD x 1	DDR4, up to 16GB	HDMI x 1	Mini-Card x 1 (Full Size)	VESA 100/ Panel mount	DC 9~30V	-20°C~55°C with airflow	5-wire Resistive	YES
	OMNI-2155HTT-SKU-A3-1011	15.6" TFT LCD	1366 x 768	400 cd/m²	160°(H) 140°(V)	Intel® i5-6300U, 2.4 GHz	1	4	2	2.5" SATA HDD x 1	DDR4, up to 16GB	HDMI x 1	Mini-Card x 1 (Full Size)	VESA 100/ Panel mount	DC 9~30V	-20°C~55°C with airflow	Projected capacitive	YES
	OMNI-2155HTT-SKU-A4-1011	15.6" TFT LCD	1366 x 768	400 cd/m²	160°(H) 140°(V)	Intel® Celeron® 3955U, 2 GHz	1	4	2	2.5" SATA HDD x 1	DDR4, up to 16GB	HDMI x 1	Mini-Card x 1 (Full Size)	VESA 100/ Panel mount	DC 9~30V	-20°C~55°C with airflow	Projected capacitive	YES
Panel Kit	OMNI-215DHTT-KIT-A1-1011	15.6" TFT LCD	1366 x 768	400 cd/m²	160°(H) 140°(V)	—	—	—	—	—	—	—	—	—	—	-20°C~55°C with airflow	5-wire Resistive	No
	OMNI-215DHTT-KIT-A2-1011	15.6" TFT LCD	1366 x 768	400 cd/m²	160°(H) 140°(V)	—	—	—	—	—	—	—	—	—	—	-20°C~55°C with airflow	Projected capacitive	No
CPU BOX Kit	OMNI-SKU-KIT-A1-1010	—	—	—	—	Intel® i5-6300U, 2.4 GHz	1	4	2	2.5" SATA HDD x 1	DDR4, up to 16GB	HDMI x 1	Mini-Card x 1 (Full Size)	VESA 100/ Panel mount	DC 9~30V	-20°C~55°C with airflow	—	YES
	OMNI-SKU-KIT-A2-1010	—	—	—	—	Intel® Celeron® 3955U, 2 GHz	1	4	2	2.5" SATA HDD x 1	DDR4, up to 16GB	HDMI x 1	Mini-Card x 1 (Full Size)	VESA 100/ Panel mount	DC 9~30V	-20°C~55°C with airflow	—	YES
	OMNI-SKU-KIT-A3-1010	—	—	—	—	Intel® i7-6600U Processor	1	4	2	2.5" SATA HDD x 1	DDR4, up to 16GB	HDMI x 1	Mini-Card x 1 (Full Size)	Wall mount	DC 9~30V	-20°C~55°C with airflow	—	YES
	OMNI-SKU-KIT-A4-1010	—	—	—	—	Intel® i3-6100U Processor	1	4	2	2.5" SATA HDD x 1	DDR4, up to 16GB	HDMI x 1	Mini-Card x 1 (Full Size)	Wall mount	DC 9~30V	-20°C~55°C with airflow	—	YES

注 : 1. 研扬 OMNI 模块化显示工具包仅适用于 OMNI-BOX 工具包 2. 不包括 RAM

包装清单

- 凤凰头电源接口
- 产品 DVD
- OMNI-2215-SKU

可选配件

- **AP-OT9789LA1000**
  LCD 显示器支架，230mm, LA-100
- **1702031802**
  电源线(美标)
- **1702031803**
  电源线(欧标)
- **170203180E**
  电源线(日标)
- **1255900841**
  12V 84W 电源适配器带 3pin接线端子

OMNI 模块 (with AAEON Interface)

- **9741215501**
  Mini Card x 2, SIM x 2 模块
- **9741215502**
  双网口模块
- **9741215506**
  DIO 模块
- **9741215508**
  Audio 模块
- **9741215510**
  HMS 工具包(欧洲限制)
- **9741215512**
  Wifi 802.11/b/g/n 模块
- **9741215513**
  RS-485/422/232 x 2 模块
- **9741215515**
  USB/COM/LAN 模块
- **9741215516**
  RS-485/422/232 x 4 模块
- **9741215517**
  隔离保护 RS-485/422/232 x 4 模块
- **9741215518**
  RS-485/422/232 x 2, DIO x 16 模块

宽温 DRAM

- **9761215500**
  2GB 宽温 DRAM (-40°C ~ 95°C)
- **9761215501**
  4GB 宽温 DRAM (-40°C ~ 95°C)
- **9761215502**
  8GB 宽温 DRAM (-40°C ~ 95°C)

**如果 OMNI 的温度在40°C以上, 用户需选择宽温 DRAM 和采用宽温存储设备。

OMNI-3105-SKU

10.4” 模块化 HMI 平板电脑，第6代 Intel® Core™ i5-6300U/C-3955U 处理器

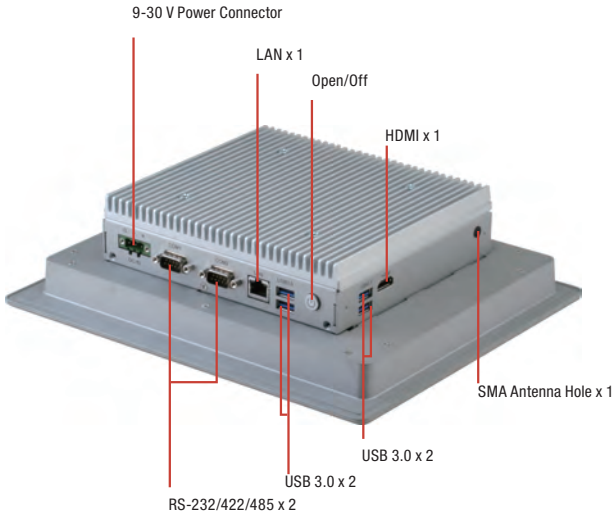

特性

- **10.4” (800 x 600) TFT LCD** 显示屏
- 第6代**Intel® i5-6300U/ C-3955U** 处理器
- **P-CAP** 纯平或电阻式触摸屏铝制设计
- **IP65** 前面板
- 无风扇运作

规格

系统	
处理器	Intel® i5-6300U 处理器，2.4 GHz Intel® Celeron® 3955U 处理器, 2.0 GHz
系统内存	260-pin DDR4 SODIMM x 1, 最大支持 16 GB
LCD/CRT 控制器	集成在处理器上
以太网	Intel® I211, 10/100/1000Base-TX x 1
I/O接口	USB 3.0 Type A x 4 SMA 天线孔 x 1 HDMI x 1 DB-9 Type RS-232/422/485 x 2 RJ-45 Type 10/100/1000Base-TX x 1 3-pin接线端子 x 1 for 9~30 Vdc 电源输入 LED 电源开关 x1 (开 = 橙色, 关=N/A)
存储磁盘驱动器	2.5" SATA HDD 托架 x 1
扩展槽	全尺寸 Mini card x 1 SIM card x 1 OMNI I/O 接头 x 1
操作系统	Windows® 8.1, Windows® 10, Linux Kernal 2.6.x or higher
结构	
构造	铝制设计 (IP65 前面板)
安装方式	壁挂式/VESA 安装/台式安装 (可选面板安装工具包)
尺寸 (mm)	11.02" x 9.41" x 2.32" (280 x 239 x 59 mm)
总重	8.36 lb (3.8 kg)
环境	
工作温度	-4°F ~ 131°F (-20°C ~ 55°C) , 0.5 m/s 风流 (工业级 HDD)
存储温度	-4°F ~ 158°F (-20°C ~ 70°C)
存储湿度	90% @40°C; 无冷凝
抗振动	1 Grms/ 5~ 500Hz/ 运行状态下 – HDD
认证	CE/FCC class A
供电方式	
DC 输入	DC 9 (min.) ~ 30 (max.) V, 带3-pin接线端子, ATX 电源功能
LCD	
显示器	10.4" TFT-LCD, LED
最大分辨率	800(H) x 600(V)
最大色彩数	16.2M 彩色
亮度	230 cd/m^2
视角	120 (H), 100 (V)
背光	LED
背光 MTBF (小时)	—
触摸屏	
类型	P-CAP/ 5线电阻式
透光率	P-CAP (90% ± 3%) 5线电阻式(80% ± 3%)

备注: 所有规格如有变更，恕不另行通知。

尺寸

单位: mm

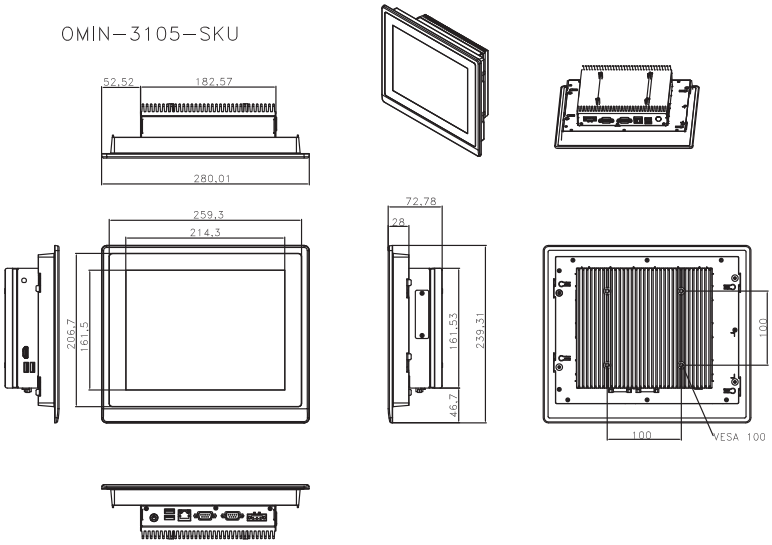

订购信息

	料号	显示器	最大分辨率	亮度	视角	CPU	LAN	USB 3.0	RS-232/422/485	存储	RAM	显示	扩展	安装方式	电源	温度	触摸屏	OMNI I/O 模块支持
Panel PC	OMNI-2155HTT-SKU-A1-1011	15.6" TFT LCD	1366 x 768	400 cd/m²	160°(H) 140°(V)	Intel® i5-6300U, 2.4 GHz	1	4	2	2.5" SATA HDD x 1	DDR4, up to 16GB	HDMI x 1	Mini-Card x 1 (Full Size)	VESA 100/ Panel mount	DC 9~30V	-20°C~55°C with airflow	5-wire Resistive	YES
	OMNI-2155HTT-SKU-A2-1011	15.6" TFT LCD	1366 x 768	400 cd/m²	160°(H) 140°(V)	Intel® Celeron® 3955U, 2 GHz	1	4	2	2.5" SATA HDD x 1	DDR4, up to 16GB	HDMI x 1	Mini-Card x 1 (Full Size)	VESA 100/ Panel mount	DC 9~30V	-20°C~55°C with airflow	5-wire Resistive	YES
	OMNI-2155HTT-SKU-A3-1011	15.6" TFT LCD	1366 x 768	400 cd/m²	160°(H) 140°(V)	Intel® i5-6300U, 2.4 GHz	1	4	2	2.5" SATA HDD x 1	DDR4, up to 16GB	HDMI x 1	Mini-Card x 1 (Full Size)	VESA 100/ Panel mount	DC 9~30V	-20°C~55°C with airflow	Projected capacitive	YES
	OMNI-2155HTT-SKU-A4-1011	15.6" TFT LCD	1366 x 768	400 cd/m²	160°(H) 140°(V)	Intel® Celeron® 3955U, 2 GHz	1	4	2	2.5" SATA HDD x 1	DDR4, up to 16GB	HDMI x 1	Mini-Card x 1 (Full Size)	VESA 100/ Panel mount	DC 9~30V	-20°C~55°C with airflow	Projected capacitive	YES
Panel Kit	OMNI-215DHTT-KIT-A1-1011	15.6" TFT LCD	1366 x 768	400 cd/m²	160°(H) 140°(V)	—	—	—	—	—	—	—	—	—	—	-20°C~55°C with airflow	5-wire Resistive	No
	OMNI-215DHTT-KIT-A2-1011	15.6" TFT LCD	1366 x 768	400 cd/m²	160°(H) 140°(V)	—	—	—	—	—	—	—	—	—	—	-20°C~55°C with airflow	Projected capacitive	No
CPU BOX Kit	OMNI-SKU-KIT-A1-1010	—	—	—	—	Intel® i5-6300U, 2.4 GHz	1	4	2	2.5" SATA HDD x 1	DDR4, up to 16GB	HDMI x 1	Mini-Card x 1 (Full Size)	VESA 100/ Panel mount	DC 9~30V	-20°C~55°C with airflow	—	YES
	OMNI-SKU-KIT-A2-1010	—	—	—	—	Intel® Celeron® 3955U, 2 GHz	1	4	2	2.5" SATA HDD x 1	DDR4, up to 16GB	HDMI x 1	Mini-Card x 1 (Full Size)	VESA 100/ Panel mount	DC 9~30V	-20°C~55°C with airflow	—	YES
	OMNI-SKU-KIT-A3-1010	—	—	—	—	Intel® i7-6600U Processor	1	4	2	2.5" SATA HDD x 1	DDR4, up to 16GB	HDMI x 1	Mini-Card x 1 (Full Size)	Wall mount	DC 9~30V	-20°C~55°C with airflow	—	YES
	OMNI-SKU-KIT-A4-1010	—	—	—	—	Intel® i3-6100U Processor	1	4	2	2.5" SATA HDD x 1	DDR4, up to 16GB	HDMI x 1	Mini-Card x 1 (Full Size)	Wall mount	DC 9~30V	-20°C~55°C with airflow	—	YES

注 : 1. 研扬 OMNI 模块化显示工具包仅适用于 OMNI-BOX 工具包 2. 不包括 RAM

包装清单

- 凤凰头电源接口
- 产品 DVD
- OMNI-3105-SKU

OMNI 模块 (with AAEON Interface)

- TBD

可选配件

- **AP-OT9789LA1000**
  LCD 显示器支架, 230mm, LA-100
- **1702031802**
  电源线(美标)
- **1702031803**
  电源线(欧标)
- **170203180E**
  电源线(日标)
- **1255900841**
  12V 84W 电源适配器带3pin接线端子

宽温 DRAM

- **9761215500**
  2GB 宽温 DRAM (-40°C ~ 95°C)
- **9761215501**
  4GB 宽温 DRAM (-40°C ~ 95°C)
- **9761215502**
  8GB 宽温 DRAM (-40°C ~ 95°C)

**如果 OMNI 的温度在40°C以上, 用户需选择宽温 DRAM 和采用宽温存储设备。

OMNI-3125-SKU

12.1” 模块化 HMI 平板电脑，第6代 Intel® Core™ i5-6300U/C-3955U 处理器

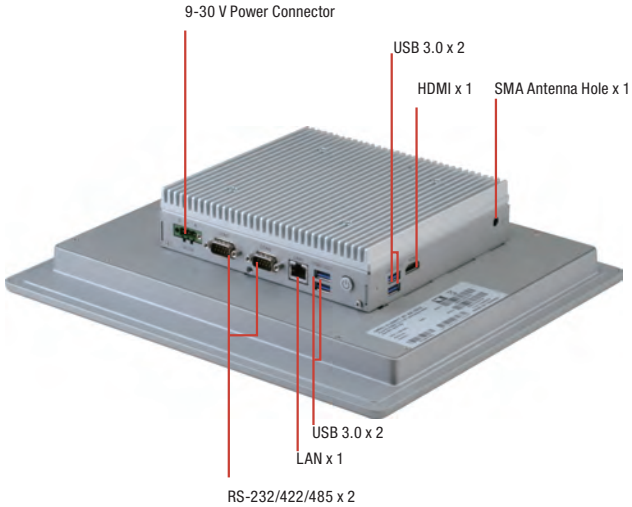

特性

- **12.1” (1024 x 768) TFT LCD** 显示屏
- 第6代**Intel® i5-6300U/C-3955U** 处理器
- **P-CAP** 纯平或电阻式触摸屏铝制设计
- **IP65** 前面板
- 无风扇运作

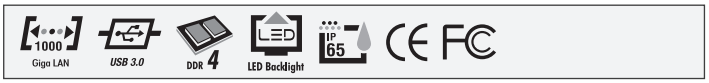

规格

系统	
处理器	Intel® i5-6300U 处理器，2.4 GHz Intel® Celeron® 3955U 处理器, 2.0 GHz
系统内存	260-pin DDR4 SODIMM x 1, 最大支持 16 GB
LCD/CRT 控制器	集成在处理器上
以太网	Intel® I211, 10/100/1000Base-TX x 1
I/O接口	USB 3.0 Type A x 4 SMA 天线孔 x 1 HDMI x 1 DB-9 Type RS-232/422/485 x 2 RJ-45 Type 10/100/1000Base-TX x 1 3-pin接线端子 x1 for 9~30 Vdc 电源输入 LED 电源开关 x1 (开 = 橙色, 关=N/A)
存储磁盘驱动器	2.5" SATA HDD 托架 x 1
扩展槽	全尺寸 Mini card x 1 SIM card x 1 OMNI I/O 接头 x 1
操作系统	Windows® 8.1 Windows® 10 Linux Kernal 2.6.x or higher
结构	
构造	铝制设计 (IP65 前面板)
安装方式	VESA 100 / 面板安装
尺寸 (mm)	12.95” x 11.34” x 2.2” (329 x 288 x 56 mm)
总重	11.44 lb (5.2 kg)
环境	
工作温度	-4°F ~ 131°F (-20°C ~ 55°C), 0.5 m/s 风流 (工业级 HDD)
存储温度	-4°F ~ 158°F (-20°C ~ 70°C)
存储湿度	90% @40°C; 无冷凝
抗振动	1 Grms/ 5~ 500Hz/ 运行状态下 – HDD
认证	CE/FCC class A
供电方式	
DC输入	DC 9 (min.) ~ 30 (max.) V 带3-pin接线端子, ATX 电源功能
LCD	
显示器	12.1" TFT-LCD, LED
最大分辨率	1024(H) x 768(V)
最大色彩数	16.2M 彩色
亮度	500 cd/m²
视角	160° (H), 160° (V)
背光	LED
背光 MTBF (小时)	—
触摸屏	
类型	P-CAP/ 5线电阻式
透光率	P-CAP (90% ± 3%), 5线电阻式(80% ± 3%)

备注: 所有规格如有变更，恕不另行通知。

尺寸

单位: mm

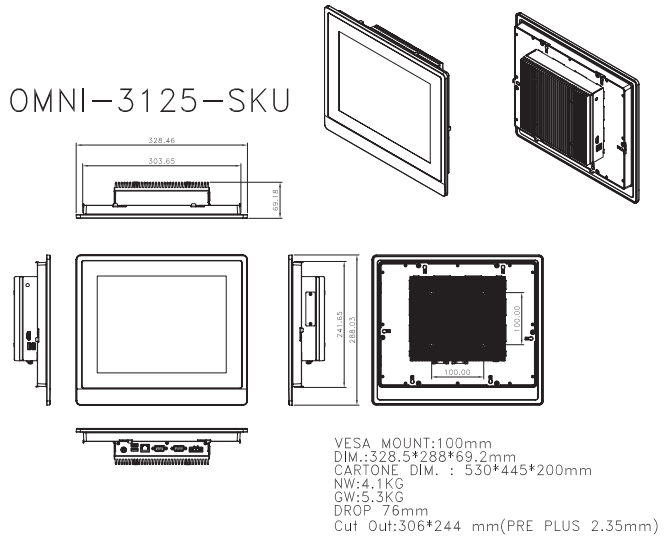

订购信息

	料号	显示器	最大分辨率	亮度	视角	CPU	LAN	USB 3.0	RS-232/422/485	存储	RAM	显示	扩展	安装方式	电源	温度	触摸屏	OMNI I/O 模块支持
Panel PC	OMNI-2155HTT-SKU-A1-1011	15.6" TFT LCD	1366 x 768	400 cd/m²	160°(H) 140°(V)	Intel® i5-6300U, 2.4 GHz	1	4	2	2.5" SATA HDD x 1	DDR4, up to 16GB	HDMI x 1	Mini-Card x 1 (Full Size)	VESA 100/ Panel mount	DC 9~30V	-20°C~55°C with airflow	5-wire Resistive	YES
	OMNI-2155HTT-SKU-A2-1011	15.6" TFT LCD	1366 x 768	400 cd/m²	160°(H) 140°(V)	Intel® Celeron® 3955U, 2 GHz	1	4	2	2.5" SATA HDD x 1	DDR4, up to 16GB	HDMI x 1	Mini-Card x 1 (Full Size)	VESA 100/ Panel mount	DC 9~30V	-20°C~55°C with airflow	5-wire Resistive	YES
	OMNI-2155HTT-SKU-A3-1011	15.6" TFT LCD	1366 x 768	400 cd/m²	160°(H) 140°(V)	Intel® i5-6300U, 2.4 GHz	1	4	2	2.5" SATA HDD x 1	DDR4, up to 16GB	HDMI x 1	Mini-Card x 1 (Full Size)	VESA 100/ Panel mount	DC 9~30V	-20°C~55°C with airflow	Projected capacitive	YES
	OMNI-2155HTT-SKU-A4-1011	15.6" TFT LCD	1366 x 768	400 cd/m²	160°(H) 140°(V)	Intel® Celeron® 3955U, 2 GHz	1	4	2	2.5" SATA HDD x 1	DDR4, up to 16GB	HDMI x 1	Mini-Card x 1 (Full Size)	VESA 100/ Panel mount	DC 9~30V	-20°C~55°C with airflow	Projected capacitive	YES
Panel Kit	OMNI-215DHTT-KIT-A1-1011	15.6" TFT LCD	1366 x 768	400 cd/m²	160°(H) 140°(V)	—	—	—	—	—	—	—	—	—	—	-20°C~55°C with airflow	5-wire Resistive	No
	OMNI-215DHTT-KIT-A2-1011	15.6" TFT LCD	1366 x 768	400 cd/m²	160°(H) 140°(V)	—	—	—	—	—	—	—	—	—	—	-20°C~55°C with airflow	Projected capacitive	No
CPU BOX Kit	OMNI-SKU-KIT-A1-1010	—	—	—	—	Intel® i5-6300U, 2.4 GHz	1	4	2	2.5" SATA HDD x 1	DDR4, up to 16GB	HDMI x 1	Mini-Card x 1 (Full Size)	VESA 100/ Panel mount	DC 9~30V	-20°C~55°C with airflow	—	YES
	OMNI-SKU-KIT-A2-1010	—	—	—	—	Intel® Celeron® 3955U, 2 GHz	1	4	2	2.5" SATA HDD x 1	DDR4, up to 16GB	HDMI x 1	Mini-Card x 1 (Full Size)	VESA 100/ Panel mount	DC 9~30V	-20°C~55°C with airflow	—	YES
	OMNI-SKU-KIT-A3-1010	—	—	—	—	Intel® i7-6600U Processor	1	4	2	2.5" SATA HDD x 1	DDR4, up to 16GB	HDMI x 1	Mini-Card x 1 (Full Size)	Wall mount	DC 9~30V	-20°C~55°C with airflow	—	YES
	OMNI-SKU-KIT-A4-1010	—	—	—	—	Intel® i3-6100U Processor	1	4	2	2.5" SATA HDD x 1	DDR4, up to 16GB	HDMI x 1	Mini-Card x 1 (Full Size)	Wall mount	DC 9~30V	-20°C~55°C with airflow	—	YES

注 : 1. 研扬 OMNI 模块化显示工具包仅适用于 OMNI-BOX 工具包 2. 不包括 RAM

包装清单

- 凤凰头电源接口
- 产品 DVD
- OMNI-3125-SKU

OMNI 模块 (with AAEON Interface)

- TBD

可选配件

- **AP-0T9789LA1000**
  LCD 显示器支架, 230mm, LA-100
- **1702031802**
  电源线(美标)
- **1702031803**
  电源线(欧标)
- **170203180E**
  电源线(日标)
- **1255900841**
  12V 84W 电源适配器带 3pin接线端子

宽温 DRAM

- **9761215500**
  2GB 宽温 DRAM (-40°C ~ 95°C)
- **9761215501**
  4GB 宽温 DRAM (-40°C ~ 95°C)
- **9761215502**
  8GB 宽温 DRAM (-40°C ~ 95°C)

**如果 OMNI 的温度在40°C以上, 用户需选择宽温 DRAM 和采用宽温存储设备。

OMNI-3155-SKU

15” 模块化 HMI 平板电脑，第6代 Intel® Core™ i5-6300U/C-3955U 处理器

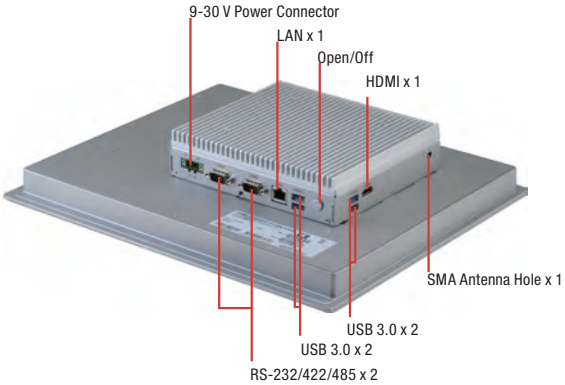

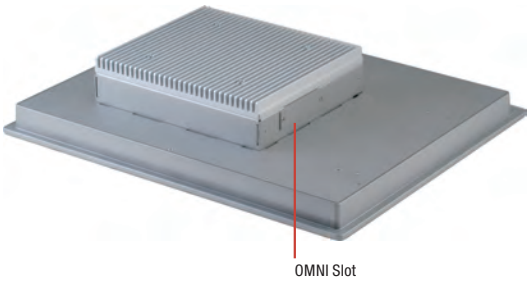

特性

- **15” (1024 x 768) TFT LCD** 显示屏
- 第6代**Intel® i5-6300U/C-3955U** 处理器
- **P-CAP** 纯平或电阻式触摸屏铝制设计
- **IP65** 前面板
- 无风扇运作
- 通过研扬 **OMNI I/O** 模块可弹性扩展**I/O**

Giga LAN · USB 3.0 · DDR 4 · LED Backlight · IP 65 · CE · FC

规格

系统	
处理器	Intel® i5-6300U 处理器, 2.4 GHz Intel® Celeron® 3955U 处理器, 2.0 GHz
系统内存	260-pin DDR4 SODIMM x 1, 最大支持 16 GB
LCD/CRT 控制器	集成在处理器上
以太网	Intel® I211, 10/100/1000Base-TX x 1
I/O接口	USB 3.0 Type A x 4 SMA 天线孔 x 1 HDMI x 1 DB-9 Type RS-232/422/485 x 2 RJ-45 Type 10/100/1000Base-TX x 1 3-pin接线端子 x1 for 9~30 Vdc 电源输入 LED 电源开关 x1 (开 = 橙色, 关=N/A)
存储磁盘驱动器	2.5" SATA HDD 托架 x 1
扩展槽	全尺寸 Mini card x 1 SIM card x 1 OMNI I/O 接头 x 1
操作系统	Windows® 8.1, Windows® 10, Linux kernel 2.6.x or higher
结构	
构造	铝制设计 (IP65 前面板)
安装方式	VESA 100/面板安装
尺寸 (mm)	14.53” x 12.36” x 2.28” (369 x 314 x 58 mm)
总重	14.3 lb (6.5 kg)
环境	
工作温度	-4°F ~ 131°F (-20°C ~ 55°C), 0.5 m/s风流 (工业级 HDD)
存储温度	-4°F ~ 158°F (-20°C ~ 70°C)
存储湿度	90% @40°C; 无冷凝
抗振动	1 Grms/ 5~ 500Hz/ 运行状态下 – HDD
认证	CE/FCC class A
供电方式	
DC输入	DC 9 (min.) ~ 30 (max.) V 带3-pin接线端子, ATX 电源功能
LCD	
显示器	15" TFT-LCD, LED
最大分辨率	1024(H) x 768(V)
最大色彩数	16.7M (8 位/彩色)
亮度	450 cd/m²
视角	160° (H), 140° (V)
背光	LED
背光 MTBF (小时)	—
触摸屏	
类型	P-CAP/ 5线电阻式
透光率	P-CAP (≥85%) 5线电阻式(80% ± 2%)

备注: 所有规格如有变更，恕不另行通知。

OMNI-3155-SKU

尺寸

单位: mm

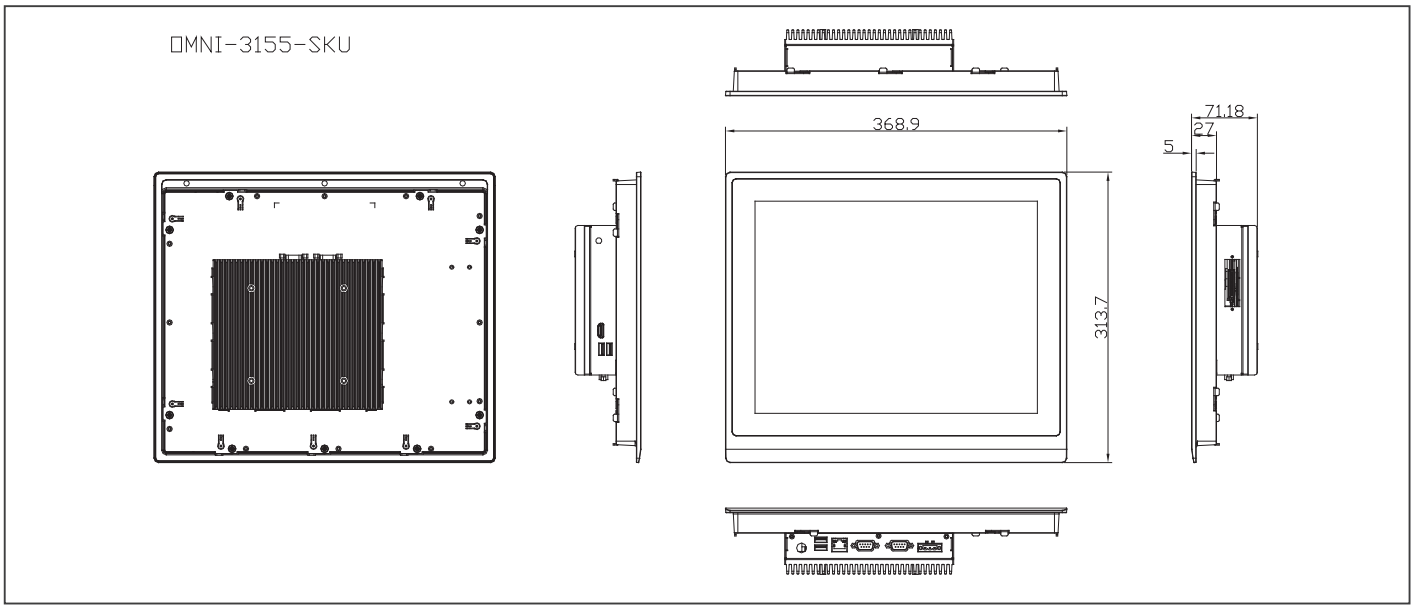

订购信息

	料号	显示器	最大分辨率	亮度	视角	CPU	LAN	USB 3.0	RS-232/422/485	存储	RAM	显示	扩展	安装方式	电源	温度	触摸屏	OMNI I/O 模块支持
Panel PC	OMNI-2155HTT-SKU-A1-1011	15.6" TFT LCD	1366 x 768	400 cd/m²	160°(H) 140°(V)	Intel® i5-6300U, 2.4 GHz	1	4	2	2.5" SATA HDD x 1	DDR4, up to 16GB	HDMI x 1	Mini-Card x 1 (Full Size)	VESA 100/ Panel mount	DC 9~30V	-20°C~55°C with airflow	5-wire Resistive	YES
	OMNI-2155HTT-SKU-A2-1011	15.6" TFT LCD	1366 x 768	400 cd/m²	160°(H) 140°(V)	Intel® Celeron® 3955U, 2 GHz	1	4	2	2.5" SATA HDD x 1	DDR4, up to 16GB	HDMI x 1	Mini-Card x 1 (Full Size)	VESA 100/ Panel mount	DC 9~30V	-20°C~55°C with airflow	5-wire Resistive	YES
	OMNI-2155HTT-SKU-A3-1011	15.6" TFT LCD	1366 x 768	400 cd/m²	160°(H) 140°(V)	Intel® i5-6300U, 2.4 GHz	1	4	2	2.5" SATA HDD x 1	DDR4, up to 16GB	HDMI x 1	Mini-Card x 1 (Full Size)	VESA 100/ Panel mount	DC 9~30V	-20°C~55°C with airflow	Projected capacitive	YES
	OMNI-2155HTT-SKU-A4-1011	15.6" TFT LCD	1366 x 768	400 cd/m²	160°(H) 140°(V)	Intel® Celeron® 3955U, 2 GHz	1	4	2	2.5" SATA HDD x 1	DDR4, up to 16GB	HDMI x 1	Mini-Card x 1 (Full Size)	VESA 100/ Panel mount	DC 9~30V	-20°C~55°C with airflow	Projected capacitive	YES
Panel Kit	OMNI-215DHTT-KIT-A1-1011	15.6" TFT LCD	1366 x 768	400 cd/m²	160°(H) 140°(V)	—	—	—	—	—	—	—	—	—	—	-20°C~55°C with airflow	5-wire Resistive	No
	OMNI-215DHTT-KIT-A2-1011	15.6" TFT LCD	1366 x 768	400 cd/m²	160°(H) 140°(V)	—	—	—	—	—	—	—	—	—	—	-20°C~55°C with airflow	Projected capacitive	No
CPU BOX Kit	OMNI-SKU-KIT-A1-1010	—	—	—	—	Intel® i5-6300U, 2.4 GHz	1	4	2	2.5" SATA HDD x 1	DDR4, up to 16GB	HDMI x 1	Mini-Card x 1 (Full Size)	VESA 100/ Panel mount	DC 9~30V	-20°C~55°C with airflow	—	YES
	OMNI-SKU-KIT-A2-1010	—	—	—	—	Intel® Celeron® 3955U, 2 GHz	1	4	2	2.5" SATA HDD x 1	DDR4, up to 16GB	HDMI x 1	Mini-Card x 1 (Full Size)	VESA 100/ Panel mount	DC 9~30V	-20°C~55°C with airflow	—	YES
	OMNI-SKU-KIT-A3-1010	—	—	—	—	Intel® i7-6600U Processor	1	4	2	2.5" SATA HDD x 1	DDR4, up to 16GB	HDMI x 1	Mini-Card x 1 (Full Size)	Wall mount	DC 9~30V	-20°C~55°C with airflow	—	YES
	OMNI-SKU-KIT-A4-1010	—	—	—	—	Intel® i3-6100U Processor	1	4	2	2.5" SATA HDD x 1	DDR4, up to 16GB	HDMI x 1	Mini-Card x 1 (Full Size)	Wall mount	DC 9~30V	-20°C~55°C with airflow	—	YES

注 : 1. 研扬 OMNI 模块化显示工具包仅适用于 OMNI-BOX 工具包 2. 不包括 RAM

包装清单

- 凤凰头电源接口
- 产品 DVD
- OMNI-3155-SKU

可选配件

- **AP-OT9789LA1000**
  LCD 显示器支架，230mm, LA-100
- **1702031802**
  电源线(美标)
- **1702031803**
  电源线(欧标)
- **170203180E**
  电源线(日标)
- **1255900841**
  12V 84W 电源适配器带 3pin接线端子

OMNI 模块 (with AAEON Interface)

- **9741215501**
  Mini card x 2, SIM x 2 模块
- **9741215502**
  双网口模块
- **9741215506**
  DIO 模块
- **9741215508**
  Audio 模块
- **9741215510**
  HMS 工具包(欧洲限制)
- **9741215512**
  Wifi 802.11/b/g/n 模块
- **9741215513**
  RS-485/422/232 x 2 模块
- **9741215515**
  USB / COM / LAN 模块
- **9741215516**
  RS-485/422/232 x 4 模块
- **9741215517**
  隔离保护 RS-485/422/232 x 4 模块
- **9741215518**
  RS-485/422/232 x 2, DIO x 16 模块

宽温 DRAM

- **9761215500**
  2GB 宽温 DRAM (-40°C ~ 95°C)
- **9761215501**
  4GB 宽温 DRAM (-40°C ~ 95°C)
- **9761215502**
  8GB 宽温 DRAM (-40°C ~ 95°C)

**如果 OMNI 的温度在40°C以上, 用户需选择宽温 DRAM 和采用宽温存储设备。

OMNI-3175-SKU

17” 模块化 HMI 平板电脑，第6代 Intel® Core™ i5-6300U/C-3955U 处理器

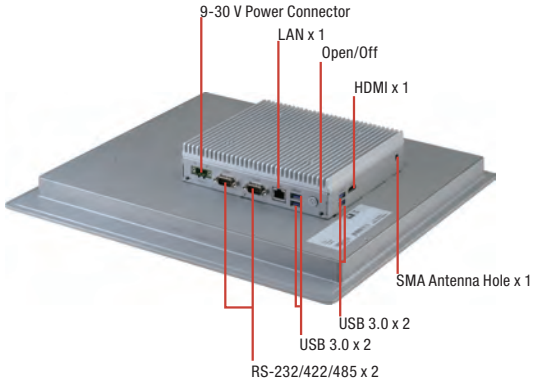

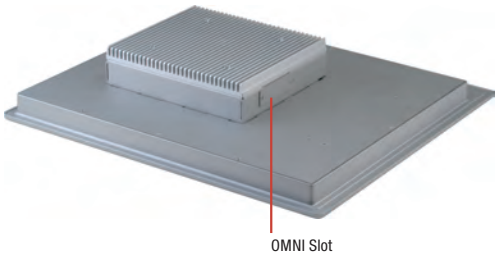

特性

- **17” (1280 x 1024) TFT LCD** 显示屏
- 第6代**Intel® i5-6300U/C-3955U** 处理器
- **P-CAP** 纯平或电阻式触摸屏铝制设计
- **IP65** 前面板
- 无风扇运作
- 通过研扬 **OMNI I/O** 模块可弹性扩展**I/O**

规格

系统	
处理器	Intel® i5-6300U 处理器，2.4 GHz Intel® Celeron® 3955U 处理器, 2.0 GHz
系统内存	260-pin DDR4 SODIMM x 1, 最大支持 16 GB
LCD/CRT 控制器	集成在处理器上
以太网	Intel® I211, 10/100/1000Base-TX x 1
I/O接口	USB 3.0 Type A x 4 SMA 天线孔 x 1 HDMI x 1 DB-9 Type RS-232/422/485 x 2 RJ-45 Type 10/100/1000Base-TX x 1 3-pin接线端子 x1 for 9~30 Vdc 电源输入 LED 电源开关 x1 (开 = 橙色, 关=N/A)
存储磁盘驱动器	2.5" SATA HDD 托架 x 1
扩展槽	全尺寸 Mini card x 1 SIM card x 1 OMNI I/O 接头 x 1
操作系统	Windows® 8.1 Windows® 10 Linux Kernal 2.6.x or higher
结构	
构造	铝制设计 (IP65 前面板)
安装方式	VESA 100 / 面板安装
尺寸 (mm)	15.75” x 14.57” x 2.32” (400 x 370 x 59 mm)
总重	16.28 lb (7.4 kg)
环境	
工作温度	-4°F ~ 131°F (-20°C ~ 55°C), 0.5 m/s 风流 (工业级 HDD)
存储温度	-4°F ~ 158°F (-20°C ~ 70°C)
存储湿度	90% @40°C; 无冷凝
抗振动	1 Grms/ 5~ 500Hz/ 运行状态下 – HDD
认证	CE/FCC class A
供电方式	
DC输入	DC 9 (min.) ~ 30 (max.) V 带3-pin接线端子, ATX 电源功能
LCD	
显示器	17" TFT-LCD, LED
最大分辨率	1280(H) x 1024(V)
最大色彩数	16.7M 彩色 (RGB 6位 + Hi-FRC data)
亮度	350 cd/m^2
视角	170 (H), 160 (V)
背光	LED
背光 MTBF (小时)	—
触摸屏	
类型	P-CAP/ 5线电阻式
透光率	P-CAP (≥85%) 5线电阻式(80% ± 5%)

备注: 所有规格如有变更，恕不另行通知。

尺寸

单位: mm

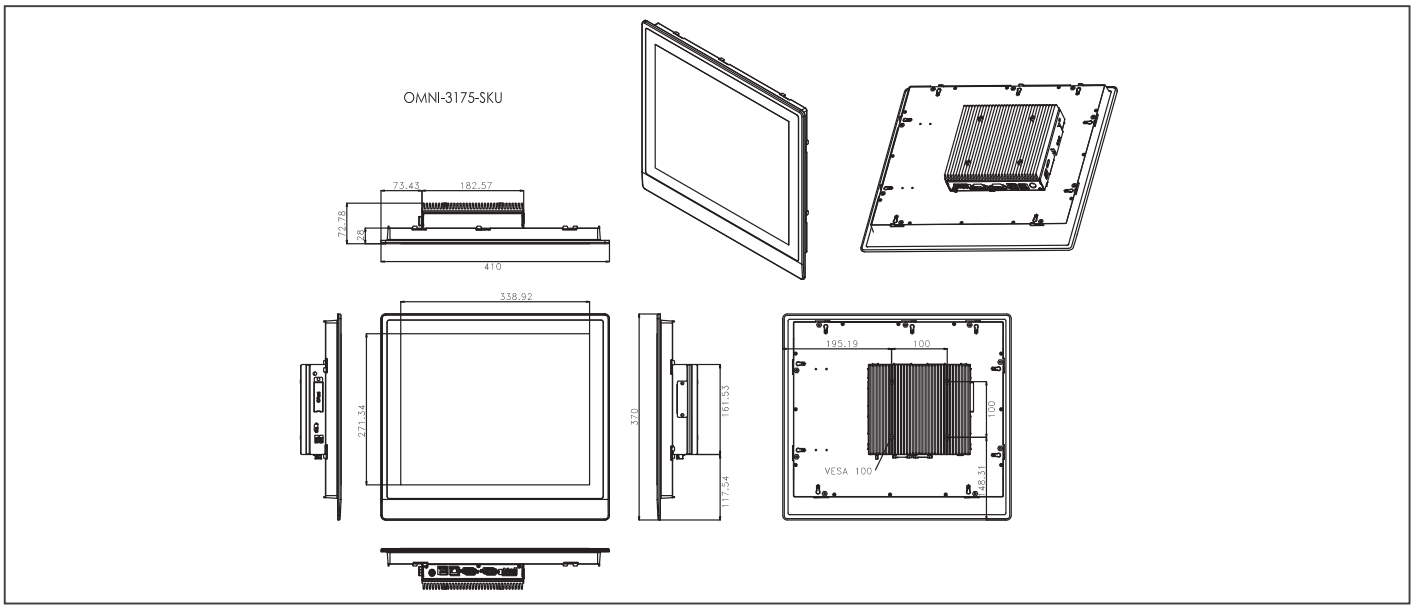

订购信息

	料号	显示器	最大分辨率	亮度	视角	CPU	LAN	USB 3.0	RS-232/422/485	存储	RAM	显示	扩展	安装方式	电源	温度	触摸屏	OMNI I/O 模块支持
Panel PC	OMNI-2155HTT-SKU-A1-1011	15.6" TFT LCD	1366 x 768	400 cd/m²	160°(H) 140°(V)	Intel® i5-6300U, 2.4 GHz	1	4	2	2.5" SATA HDD x 1	DDR4, up to 16GB	HDMI x 1	Mini-Card x 1 (Full Size)	VESA 100/ Panel mount	DC 9~30V	-20°C~55°C with airflow	5-wire Resistive	YES
	OMNI-2155HTT-SKU-A2-1011	15.6" TFT LCD	1366 x 768	400 cd/m²	160°(H) 140°(V)	Intel® Celeron® 3955U, 2 GHz	1	4	2	2.5" SATA HDD x 1	DDR4, up to 16GB	HDMI x 1	Mini-Card x 1 (Full Size)	VESA 100/ Panel mount	DC 9~30V	-20°C~55°C with airflow	5-wire Resistive	YES
	OMNI-2155HTT-SKU-A3-1011	15.6" TFT LCD	1366 x 768	400 cd/m²	160°(H) 140°(V)	Intel® i5-6300U, 2.4 GHz	1	4	2	2.5" SATA HDD x 1	DDR4, up to 16GB	HDMI x 1	Mini-Card x 1 (Full Size)	VESA 100/ Panel mount	DC 9~30V	-20°C~55°C with airflow	Projected capacitive	YES
	OMNI-2155HTT-SKU-A4-1011	15.6" TFT LCD	1366 x 768	400 cd/m²	160°(H) 140°(V)	Intel® Celeron® 3955U, 2 GHz	1	4	2	2.5" SATA HDD x 1	DDR4, up to 16GB	HDMI x 1	Mini-Card x 1 (Full Size)	VESA 100/ Panel mount	DC 9~30V	-20°C~55°C with airflow	Projected capacitive	YES
Panel Kit	OMNI-215DHTT-KIT-A1-1011	15.6" TFT LCD	1366 x 768	400 cd/m²	160°(H) 140°(V)	—	—	—	—	—	—	—	—	—	—	-20°C~55°C with airflow	5-wire Resistive	No
	OMNI-215DHTT-KIT-A2-1011	15.6" TFT LCD	1366 x 768	400 cd/m²	160°(H) 140°(V)	—	—	—	—	—	—	—	—	—	—	-20°C~55°C with airflow	Projected capacitive	No
CPU BOX Kit	OMNI-SKU-KIT-A1-1010	—	—	—	—	Intel® i5-6300U, 2.4 GHz	1	4	2	2.5" SATA HDD x 1	DDR4, up to 16GB	HDMI x 1	Mini-Card x 1 (Full Size)	VESA 100/ Panel mount	DC 9~30V	-20°C~55°C with airflow	—	YES
	OMNI-SKU-KIT-A2-1010	—	—	—	—	Intel® Celeron® 3955U, 2 GHz	1	4	2	2.5" SATA HDD x 1	DDR4, up to 16GB	HDMI x 1	Mini-Card x 1 (Full Size)	VESA 100/ Panel mount	DC 9~30V	-20°C~55°C with airflow	—	YES
	OMNI-SKU-KIT-A3-1010	—	—	—	—	Intel® i7-6600U Processor	1	4	2	2.5" SATA HDD x 1	DDR4, up to 16GB	HDMI x 1	Mini-Card x 1 (Full Size)	Wall mount	DC 9~30V	-20°C~55°C with airflow	—	YES
	OMNI-SKU-KIT-A4-1010	—	—	—	—	Intel® i3-6100U Processor	1	4	2	2.5" SATA HDD x 1	DDR4, up to 16GB	HDMI x 1	Mini-Card x 1 (Full Size)	Wall mount	DC 9~30V	-20°C~55°C with airflow	—	YES

注 : 1. 研扬 OMNI 模块化显示工具包仅适用于 OMNI-BOX 工具包 2. 不包括 RAM

包装清单

- 凤凰头电源接口
- 产品 DVD
- OMNI-3175-SKU

可选配件

- **AP-OT9789LA1000**
  LCD 显示器支架，230mm, LA-100
- **1702031802**
  电源线(美标)
- **1702031803**
  电源线(欧标)
- **170203180E**
  电源线(日标)
- **1255900841**
  12V 84W 电源适配器带 3pin接线端子

OMNI 模块 (with AAEON Interface)

- **9741215501**
  Mini card x 2, SIM x 2 模块
- **9741215502**
  双网口模块
- **9741215506**
  DIO 模块
- **9741215508**
  Audio 模块
- **9741215510**
  HMS 工具包(欧洲限制)
- **9741215512**
  Wifi 802.11/b/g/n 模块
- **9741215513**
  RS-485/422/232 x 2 模块
- **9741215515**
  USB / COM / LAN 模块
- **9741215516**
  RS-485/422/232 x 4 模块
- **9741215517**
  隔离保护 RS-485/422/232 x 4 模块
- **9741215518**
  RS-485/422/232 x 2, DIO x 16 模块

宽温 DRAM

- **9761215500**
  2GB 宽温 DRAM (-40°C ~ 95°C)
- **9761215501**
  4GB 宽温 DRAM (-40°C ~ 95°C)
- **9761215502**
  8GB 宽温 DRAM (-40°C ~ 95°C)

**如果 OMNI 的温度在40°C以上, 用户需选择宽温 DRAM 和采用宽温存储设备。

OMNI-3195-SKU

19” 模块化 HMI 平板电脑，第6代 Intel® Core™ i5-6300U/C-3955U 处理器

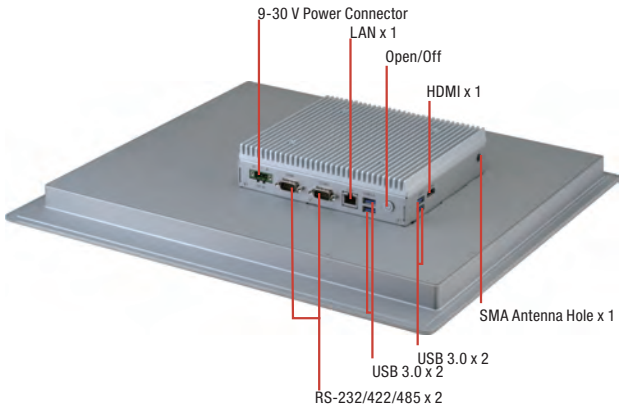

特性

- **19” (1280 x 1024) TFT LCD** 显示屏
- 第6代**Intel® i5-6300U/C-3955U** 处理器
- **P-CAP** 纯平或电阻式触摸屏铝制设计
- **IP65** 前面板
- 无风扇运作
- 通过研扬 **OMNI I/O** 模块可弹性扩展**I/O**

Giga LAN · USB 3.0 · DDR 4 · LED Backlight · IP 65 · CE FC

规格

系统	
处理器	Intel® i5-6300U 处理器, 2.4 GHz Intel® Celeron® 3955U 处理器, 2.0 GHz
系统内存	260-pin DDR4 SODIMM x 1, 最大支持 16 GB
LCD/CRT 控制器	集成在处理器上
以太网	Intel® I211, 10/100/1000Base-TX x 1
I/O接口	USB 3.0 Type A x 4 SMA 天线孔 x 1 HDMI x 1 DB-9 Type RS-232/422/485 x 2 RJ-45 Type 10/100/1000Base-TX x 1 3-pin接线端子 x1 for 9~30 Vdc 电源输入 LED 电源开关 x1 (开 = 橙色, 关=N/A)
存储磁盘驱动器	2.5" SATA HDD 托架 x 1
扩展槽	全尺寸 Mini card x 1 SIM card x 1 OMNI I/O 接头 x 1
操作系统	Windows® 8.1 Windows® 10 Linux Kernal 2.6.x or higher
结构	
构造	铝制设计 (IP65 前面板)
安装方式	VESA 100 / 面板安装
尺寸 (mm)	18.14” x 16.14” x 2.47” (460.8 x 410 x 62.7 mm)
总重	19.36 lb (8.8 kg)
环境	
工作温度	-4°F ~ 131°F (-20°C ~ 55°C), 0.5 m/s 风流 (工业级 HDD)
存储温度	-4°F ~ 158°F (-20°C ~ 70°C)
存储湿度	90% @40°C; 无冷凝
抗振动	1 Grms/ 5~ 500Hz/ 运行状态下 – HDD
认证	CE/FCC class A
供电方式	
DC输入	DC 9 (min.) ~ 30 (max.) V 带3-pin接线端子, ATX 电源功能
LCD	
显示器	19" TFT-LCD, LED
最大分辨率	1280(H) x 1024(V)
最大色彩数	16.7M 彩色
亮度	350 cd/m^2
视角	170°(H), 160°(V)
背光	LED
背光 MTBF (小时)	—
触摸屏	
类型	P-CAP/ 5线电阻式
透光率	P-CAP (≥85%) 5线电阻式(80% ± 5%)

备注: 所有规格如有变更，恕不另行通知。

OMNI-3195-SKU

尺寸

单位: mm

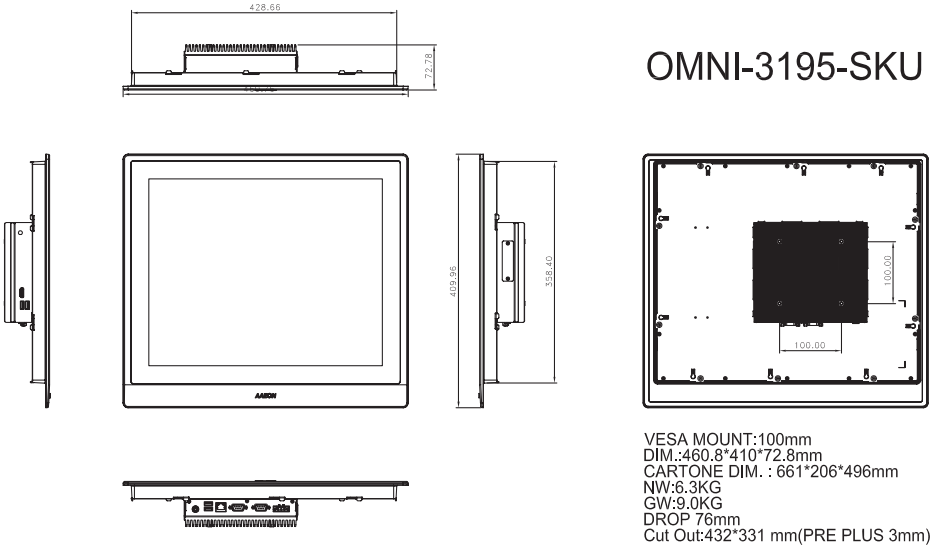

订购信息

	料号	显示器	最大分辨率	亮度	视角	CPU	LAN	USB 3.0	RS-232/422/485	存储	RAM	显示	扩展	安装方式	电源	温度	触摸屏	OMNI I/O 模块支持
Panel PC	OMNI-2155HTT-SKU-A1-1011	15.6" TFT LCD	1366 x 768	400 cd/m²	160°(H) 140°(V)	Intel® i5-6300U, 2.4 GHz	1	4	2	2.5" SATA HDD x 1	DDR4, up to 16GB	HDMI x 1	Mini-Card x 1 (Full Size)	VESA 100/ Panel mount	DC 9~30V	-20°C~55°C with airflow	5-wire Resistive	YES
	OMNI-2155HTT-SKU-A2-1011	15.6" TFT LCD	1366 x 768	400 cd/m²	160°(H) 140°(V)	Intel® Celeron® 3955U, 2 GHz	1	4	2	2.5" SATA HDD x 1	DDR4, up to 16GB	HDMI x 1	Mini-Card x 1 (Full Size)	VESA 100/ Panel mount	DC 9~30V	-20°C~55°C with airflow	5-wire Resistive	YES
	OMNI-2155HTT-SKU-A3-1011	15.6" TFT LCD	1366 x 768	400 cd/m²	160°(H) 140°(V)	Intel® i5-6300U, 2.4 GHz	1	4	2	2.5" SATA HDD x 1	DDR4, up to 16GB	HDMI x 1	Mini-Card x 1 (Full Size)	VESA 100/ Panel mount	DC 9~30V	-20°C~55°C with airflow	Projected capacitive	YES
	OMNI-2155HTT-SKU-A4-1011	15.6" TFT LCD	1366 x 768	400 cd/m²	160°(H) 140°(V)	Intel® Celeron® 3955U, 2 GHz	1	4	2	2.5" SATA HDD x 1	DDR4, up to 16GB	HDMI x 1	Mini-Card x 1 (Full Size)	VESA 100/ Panel mount	DC 9~30V	-20°C~55°C with airflow	Projected capacitive	YES
Panel Kit	OMNI-215DHTT-KIT-A1-1011	15.6" TFT LCD	1366 x 768	400 cd/m²	160°(H) 140°(V)	—	—	—	—	—	—	—	—	—	—	-20°C~55°C with airflow	5-wire Resistive	No
	OMNI-215DHTT-KIT-A2-1011	15.6" TFT LCD	1366 x 768	400 cd/m²	160°(H) 140°(V)	—	—	—	—	—	—	—	—	—	—	-20°C~55°C with airflow	Projected capacitive	No
CPU BOX Kit	OMNI-SKU-KIT-A1-1010	—	—	—	—	Intel® i5-6300U, 2.4 GHz	1	4	2	2.5" SATA HDD x 1	DDR4, up to 16GB	HDMI x 1	Mini-Card x 1 (Full Size)	VESA 100/ Panel mount	DC 9~30V	-20°C~55°C with airflow	—	YES
	OMNI-SKU-KIT-A2-1010	—	—	—	—	Intel® Celeron® 3955U, 2 GHz	1	4	2	2.5" SATA HDD x 1	DDR4, up to 16GB	HDMI x 1	Mini-Card x 1 (Full Size)	VESA 100/ Panel mount	DC 9~30V	-20°C~55°C with airflow	—	YES
	OMNI-SKU-KIT-A3-1010	—	—	—	—	Intel® i7-6600U Processor	1	4	2	2.5" SATA HDD x 1	DDR4, up to 16GB	HDMI x 1	Mini-Card x 1 (Full Size)	Wall mount	DC 9~30V	-20°C~55°C with airflow	—	YES
	OMNI-SKU-KIT-A4-1010	—	—	—	—	Intel® i3-6100U Processor	1	4	2	2.5" SATA HDD x 1	DDR4, up to 16GB	HDMI x 1	Mini-Card x 1 (Full Size)	Wall mount	DC 9~30V	-20°C~55°C with airflow	—	YES

注 : 1. 研扬 OMNI 模块化显示工具包仅适用于 OMNI-BOX 工具包 2. 不包括 RAM

包装清单

- 凤凰头电源接口
- 产品 DVD
- **OMNI-3195-SKU**

可选配件

- **AP-OT9789LA1000**
  LCD 显示器支架, 230mm, LA-100
- **1702031802**
  电源线(美标)
- **1702031803**
  电源线(欧标)
- **170203180E**
  电源线(日标)
- **1255900841**
  12V 84W 电源适配器带 3pin接线端子

OMNI 模块 (with AAEON Interface)

- **9741215501**
  Mini card x 2, SIM x 2 模块
- **9741215502**
  双网口模块
- **9741215506**
  DIO 模块
- **9741215508**
  Audio 模块
- **9741215510**
  HMS 工具包(欧洲限制)
- **9741215512**
  Wifi 802.11/b/g/n 模块
- **9741215513**
  RS-485/422/232 x 2 模块
- **9741215515**
  USB / COM / LAN 模块
- **9741215516**
  RS-485/422/232 x 4 模块
- **9741215517**
  隔离保护 RS-485/422/232 x 4 模块
- **9741215518**
  RS-485/422/232 x 2, DIO x 16 模块

宽温 DRAM

- **9761215500**
  2GB 宽温 DRAM (-40°C ~ 95°C)
- **9761215501**
  4GB 宽温 DRAM (-40°C ~ 95°C)
- **9761215502**
  8GB 宽温 DRAM (-40°C ~ 95°C)

**如果 OMNI 的温度在40°C以上, 用户需选择宽温 DRAM 和采用宽温存储设备。

OMNI-5125-BT

12.1” 一体式无风扇触摸式平板电脑，Intel® Celeron® J1900 处理器

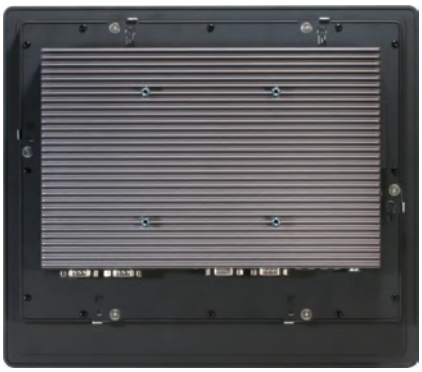

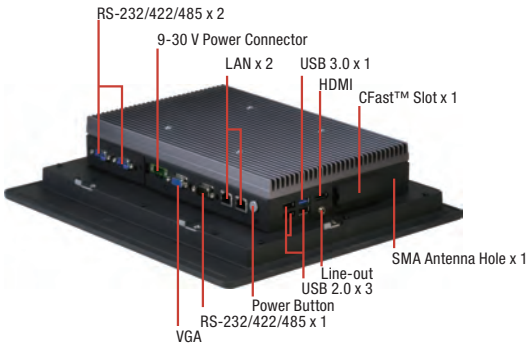

特性

- **12.1” (1024 x 768)** 彩色 **TFT LCD** 显示屏
- **Intel® Celeron® J1900** 处理器
- 电容式多点触控
- **IP65** 前面板设计
- 铝制设计
- 无风扇运作
- **VESA 100/**面板安装**/** 支架支持
- **DC 9~30V** 带电源保护

Gigo LAN · DDR 3L · USB 2.0 · USB 3.0 · LED Backlight · CE · FC

规格

系统	
处理器	Intel® Celeron® J1900 处理器, 2 GHz
系统内存	204-pin DDR3L 1333MHz SODIMM, 最大 8GB
以太网	10/100/1000Base-TX, RJ-45 x 2
I/O接口	DB-9 Type RS-232/422/485 x 2 DB-9 Type RS-232 x 1 DB-15 Type VGA x 1 Type A USB 2.0 x 3 Type A USB 3.0 x 1 HDMI x 1 CFast™ x 1 Line-out x 1 3-pin接线端子电源输入 x 1 LED 电源开关 x1 (开 = 橙色, 关=N/A)
存储磁盘驱动器	CFast™ 插槽 x 1 SATA 2.5” HDD 托架 x 1
扩展槽	全尺寸 mini card x 2 SIM card x 1
操作系统	Windows® 7, Windows® 8.1, Windows® 10, Linux Kernel 2.6.x or higher
结构	
前面板	铝制设计
安装方式	VESA 100/ 面板安装/ 支架
尺寸	12.95” x 11.34” x 2.8” (329mm x 288mm x 71mm)
纸箱尺寸	20.87” x 17.52” x 7.87” (530mm x 445mm x 200mm)
总重	13.42 lb (6.1 kg)
环境	
工作温度	-4°F ~ 140°F (-20°C ~ 60°C) 0.5 m/s 风流
存储温度	-4°F ~ 158°F (-20°C ~ 70°C)
存储湿度	90% @40°C; 无冷凝
供电方式	
DC输入	DC 9 (min.) ~ 30 (max.) V 带3-pin接线端子, ATX 电源功能
LCD	
显示器	12.1" TFT-LCD
最大分辨率	1024 x 768
最大色彩数	16.2M
亮度	500 cd/m²
对比	700:1
视角	160°(H), 160°(V)
背光	LED
背光 MTBF (小时)	50K
触摸屏	
类型	P-CAP 触摸屏/电阻式触摸屏
透光率	>90%

备注: 所有规格如有变更，恕不另行通知。

尺寸

单位: mm

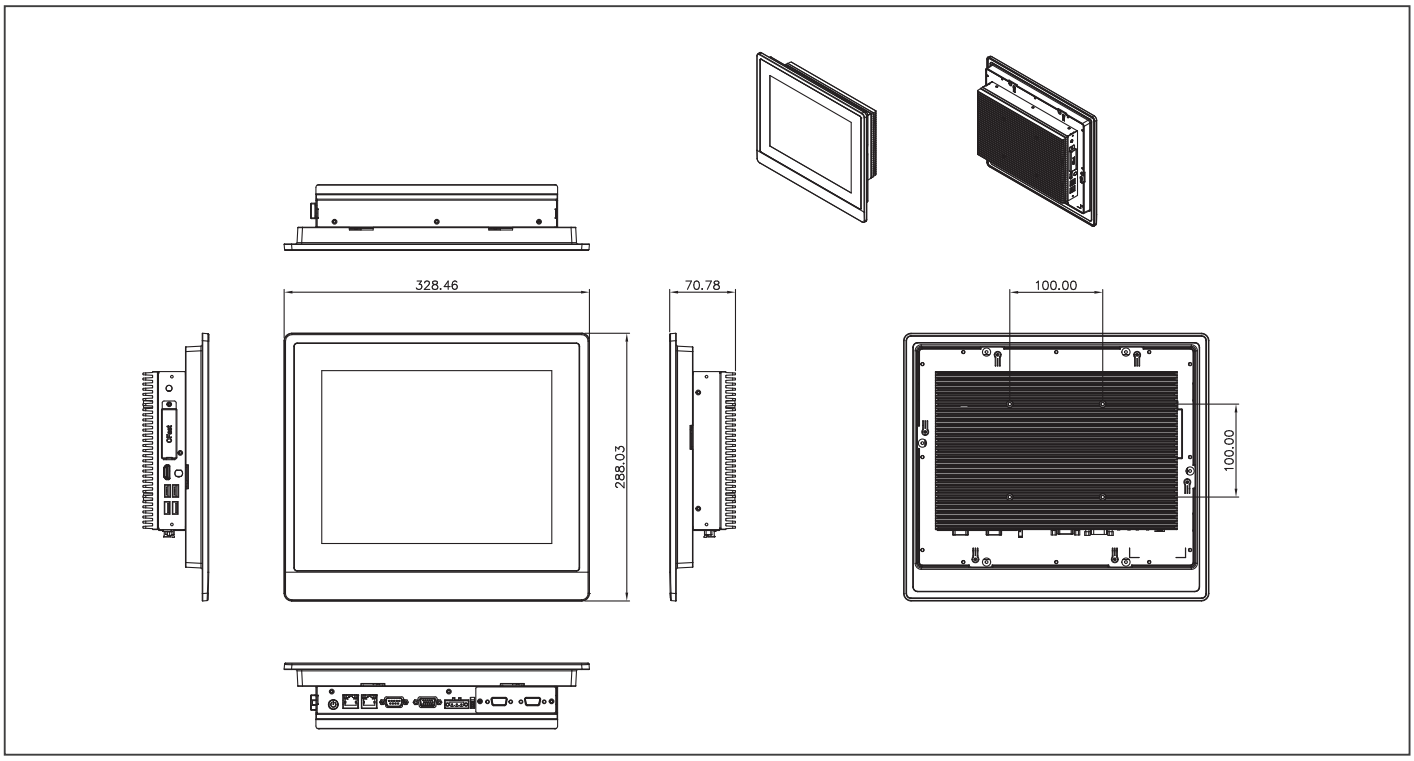

订购信息

料号	显示器	最大分辨率	亮度	视角	背光 MTBF	CPU	LAN	USB 3.0	USB 2.0	RS-232	RS-232/422/485	存储	RAM	显示	扩展	安装方式	电源	温度	触摸屏
OMNI-5125HTT-BT-A1-1010	12.1" TFT-LCD	1024 x 768	500 cd/m²	160(H) / 160(V)	50,000	Intel® Celeron® J1900, 2GHz	2	1	3	1	2	2.5" SATA HDD x 1 CFast™ x 1	Support DDR3L, up to 8GB	HDMI x 1 VGA x 1	Full Size mini card x 2	Stand, Panel, VESA 100	DC 9~30V	-4°F ~ 140°F (-20°C ~ 60°C) (w/ airflow)	Resistive Touch Screen
OMNI-5125HTT-BT-A3-1010	12.1" TFT-LCD	1024 x 768	500 cd/m²	160(H) / 160(V)	50,000	Intel® Celeron® J1900, 2GHz	2	1	3	1	2	2.5" SATA HDD x 1 CFast™ x 1	Support DDR3L, up to 8GB	HDMI x 1 VGA x 1	Full Size mini card x 2	Stand, Panel, VESA 100	DC 9~30V	-4°F ~ 140°F (-20°C ~ 60°C) (w/ airflow)	PCAP T/S

注： * 不包括 RAM
* 这款一体式平板电脑不支持 OMNI I/O 模块

包装清单

- 凤凰头电源接口
- 产品 DVD
- OMNI-5125-BT

可选配件

- **AP-0T9789LA1000**
  LCD 显示器支架 , 230mm, LA-100
- **1702031802**
  电源线(美标)
- **1702031803**
  电源线(欧标)
- **170203180E**
  电源线(日标)
- **1255900841**
  12V 84W 电源适配器带 3pin接线端子

*研扬科技建议用户采用宽温操作的 RAM 或 HDD 设备

- **968D3002GW**
  2GB DDR3L RAM 从 -40°C 到 85°C
- **968D304G02**
  4GB DDR3L RAM 从 -40°C 到 85°C
- **968D308G02**
  8GB DDR3L RAM 从 -40°C到 85°C

OMNI-5155-BT

15” 一体式无风扇触摸式平板电脑，Intel® Celeron® J1900 处理器

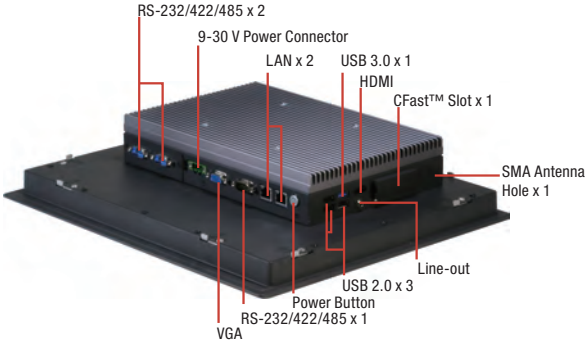

特性

- **15” (1024 x 768)** 彩色 **TFT LCD** 显示屏
- **Intel® Celeron® J1900** 处理器
- 电容式多点触控
- **IP65** 前面板设计
- 铝制设计
- 无风扇运作
- **VESA 100/** 面板安装/ 支架支持
- **DC 9~30V** 带电源保护

规格

系统	
处理器	Intel® Celeron® J1900 处理器, 2 GHz
系统内存	260-pin DDR3L 1333MHz SODIMM, 最大 16 GB
以太网	10/100/1000Base-TX, RJ-45 x 2
I/O接口	DB-9 Type RS-232/422/485 x 2 DB-9 Type RS-232 x 1 DB-15 Type VGA x 1 Type A USB 2.0 x 3 Type A USB 3.0 x 1 HDMI x 1 CFast™ x 1 Line-out x1 3-pin接线端子电源输入 x 1 LED 电源开关 x 1 (开 = 橙色, 关=N/A)
存储磁盘驱动器	CFast™ 插槽 x 1 SATA 2.5” HDD 托架 x 1
扩展槽	全尺寸 mini card x 2 SIM card x 1
操作系统	Windows® 8.1, Windows® 10, Linux Kernel 2.6.x or higher
结构	
前面板	铝制设计
安装方式	VESA 100/ 面板安装/ 支架
尺寸	14.53” x 12.36” x 2.95” (369mm x 314mm x 75mm)
纸箱尺寸	20.08” x 9.84” x 18.11” (510mm x 250mm x 460mm)
总重	11.44 lb (5.2 kg)
环境	
工作温度	14°F ~ 140°F (-10°C ~ 60°C), 0.5 m/s 风流
存储温度	-4°F ~ 158°F (-20°C ~ 70°C)
存储湿度	90% @40°C; 无冷凝
供电方式	
DC 输入	DC 9 (min.) ~ 30 (max.) V 带3-pin接线端子, ATX 电源功能
LCD	
显示器	15" TFT-LCD
最大分辨率	1024 x 768
最大色彩数	16.7M (8 位/彩色)
亮度	450 cd/m²
对比	700:1
视角	160°(H), 140°(V)
背光	LED
背光 MTBF (小时)	50K
触摸屏	
类型	P-CAP 触摸屏/电阻式触摸屏
透光率	>90%

备注: 所有规格如有变更，恕不另行通知。

尺寸

单位: mm

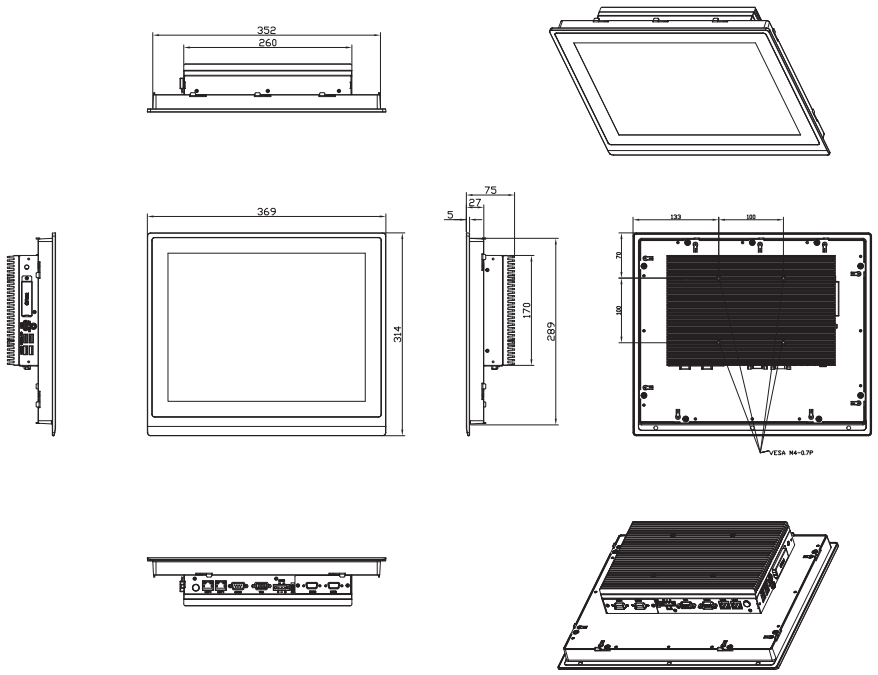

订购信息

料号	显示器	最大分辨率	亮度	视角	背光 MTBF	CPU	LAN	USB 3.0	USB 2.0	RS-232	RS-232/422/485	存储	RAM	显示	扩展	安装方式	电源	温度	触摸屏
OMNI-5155HTT-BT-A1-1010	15" TFT-LCD	1024 x 768	450 cd/m²	160(H) / 140(V)	50,000	Intel® Celeron® J1900, 2GHz	2	1	3	1	2	2.5" SATA HDD x 1 CFast™ x 1	Support DDR3L, up to 8GB	HDMI x 1, VGA x 1	Full Size mini card x 2	Stand, Panel, VESA 100	DC 9~30V	-4°F ~ 140°F (-20°C ~ 60°C) (w/ airflow)	Resistive Screen
OMNI-5155HTT-BT-A3-1010	15" TFT-LCD	1024 x 768	450 cd/m²	160(H) / 140(V)	50,000	Intel® Celeron® J1900, 2GHz	2	1	3	1	2	2.5" SATA HDD x 1 CFast™ x 1	Support DDR3L, up to 8GB	HDMI x 1, VGA x 1	Full Size mini card x 2	Stand, Panel, VESA 100	DC 9~30V	-4°F ~ 140°F (-20°C ~ 60°C) (w/ airflow)	PCAP T/S

注： * 不包括 RAM
* 这款一体式平板电脑不支持 OMNI I/O 模块

包装清单

- 凤凰头电源接口
- 产品 **DVD**
- **OMNI-5155-BT**

可选配件

- **AP-OT9789LA1000**
  LCD 显示器支架 , 230mm, LA-100
- **1702031802**
  电源线(美标)
- **1702031803**
  电源线(欧标)
- **170203180E**
  电源线(日标)
- **11255900841**
  12V 84W 电源适配器带 3pin接线端子

*研扬科技建议用户采用宽温操作的 RAM 或 HDD 设备

- **968D3002GW**
  2GB DDR3L RAM -40°C 到 85°C
- **968D304G02**
  4GB DDR3L RAM -40°C 到 85°C
- **968D308G02**
  8GB DDR3L RAM -40°C 到 85°C

OMNI-5155L-BT

15” 触摸式平板电脑 , Intel® Celeron® J1900 处理器, DC 12V

特性

- **15” (1024 x 768) Color TFT LCD** 显示屏
- **Intel® Celeron® J1900** 处理器
- 投射电容式多点触摸屏 **(2** 指**)**
- **IP65** 标准的铝制前面板
- 无风扇系统
- **VESA 100/**面板安装支持
- **DC 12V**

规格

系统	
处理器	Intel® Celeron® J1900 处理器, 2 GHz
系统内存	204-pin DDR3L 1333MHz SODIMM, 最大8GB
以太网	Intel® Celeron® 处理器 SoC
I/O接口	10/100/1000Base-TX, RJ-45 x 2
存储磁盘驱动器	DB-9 Type RS-232/422/485 x 1 DB-9 Type RS-232 x 1 DB-15 Type VGA x 1 Type A USB 2.0 x 2 Type A USB 3.0 x 1 Line-out x 1 可锁固电源输入x 1 LED 电源开关 x 1
存储磁盘驱动器	SATA 2.5” HDD 托架 x 1
扩展槽	半尺寸 mini card x 1
操作系统	Windows® 7, Windows® 8.1, Windows® 10, Linux Kernel 2.6.x or higher
结构	
前面板	铝制前面板 + 铝制外壳
安装方式	VESA 100/ 面板安装/ 支架
尺寸	14.53” x 12.36” x 2.95” (369mm x 314mm x 75mm)
纸箱尺寸	20.08” x 9.84” x 18.11”(510mm x 250mm x 460mm)
总重	11.44 lb (5.2 kg)
环境	
工作温度	23°F ~ 131°F (-5°C ~ 55°C), 0.5 m/s 风流
存储温度	-4°F ~ 158°F (-20°C ~ 70°C)
存储湿度	90% @40°C; 无冷凝
振动	1 Grms/ 5~ 500Hz/ 运行状态下 – HDD
冲击	15G 峰值加速度 (持续时间11 msec.) – HDD
EMC	CE/FCC Class A
供电方式	
DC 输入	DC 12V
LCD	
显示器	15" TFT-LCD, LED
最大分辨率	1024 x 600
最大色彩数	16.2M 彩色 (6/8位 R,G,B)
亮度	250 cd/m²
视角	160°(H), 140°(V)
背光	LED
背光 MTBF (小时)	50,000
触摸屏	
类型	电阻式触摸屏
透光率	88%

备注: 所有规格如有变更，恕不另行通知。

尺寸

单位: mm

Launching in Q1

订购信息

料号	显示器	最大分辨率	亮度	视角	背光 MTBF (小时)	CPU	LAN	USB 2.0	USB 3.0	RS-232	RS-485/422/232	存储	RAM	显示	扩展	安装方式	电源	温度	触摸屏	其他
OMNI-5155LHTT-BT-A1-1010	15" TFT-LCD	1024 x 768	250 cd/m²	160(H), 140(V)	50,000	Intel® Celeron® J1900	2	2	1	1	1	2.5" SATA-HDD x 1	—	VGA x 1	Mini card x 1	VESA 75/100 Panel Mount	DC 12V	-10°C ~ 55°C	5-wire resistive	Line out x 1

注： * 不包括 RAM
* 这款一体式平板电脑不支持 OMNI I/O 模块

OMNI-5215-SKU

21.5” 一体式无风扇触摸式平板电脑, Intel® Core™ i-U 系列 SoC处理器

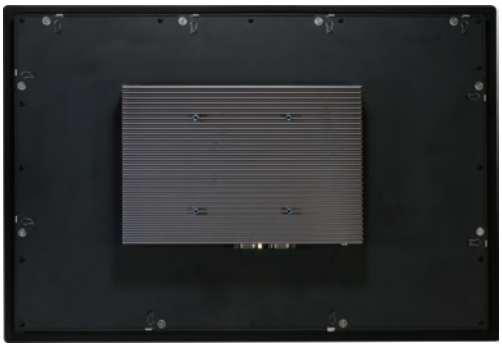

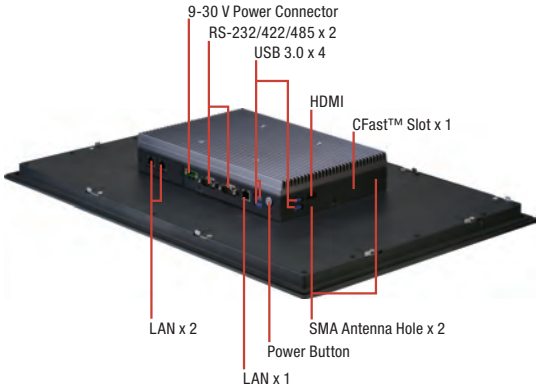

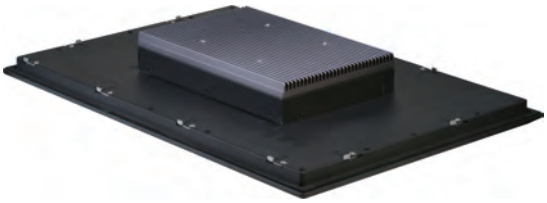

特性

- **21.5” FHD (1920 x 1080)** 彩色 **TFT LCD** 显示屏
- **Intel® Core™ i5-6300U/ Celeron® SoC**处理器
- 电容式多点触控
- **IP65** 前面板设计
- 铝制设计
- 无风扇操作
- **VESA 100/**面板安装支持
- **DC 9~30V** 带电源保护

Giga LAN | DDR 3L | USB 2.0 | USB 3.0 | LED Backlight | CE FC

规格

系统	
处理器	Intel® Core™ i5-6300U ,2.4 GHz
系统内存	260-pin DDR4 SODIMM x 1, 最大16 GB
以太网	10/100/1000Base-TX, RJ-45 x 3
I/O接口	Type A USB 3.0 x 4 DB-9 RS-232/422/485 x 2 SMA 天线孔 x 1 HDMI x 1 RJ45 Type 10/100/1000Base-TX x 3 3-pin接线端子电源输入 x 1 LED 电源开关 x1 (开 = 橙色, 关=N/A)
存储磁盘驱动器	SATA 2.5” HDD 托架 x 1
扩展槽	Mini card x 1 SIM card x 1
操作系统	Windows® 8.1, Windows® 10, Linux Kernel 2.6.x or higher
结构	
前面板	IP65 铝制设计
安装方式	VESA 100/面板安装/支架
尺寸	21.65” x 14.69” x 2.76” (550mm x 373mm x 70mm)
纸箱尺寸	26.38” x 7.87” x 20.67” (670mm x 200mm x 525mm)
总重	20.02 lb (9.1 kg)
环境	
工作温度	-4°F ~ 140°F (-20°C ~ 60°C), 0.5 m/s 风流 (CF & HDD)
存储温度	-4°F ~ 158°F (-20°C ~ 70°C)
存储湿度	90% @40°C; 无冷凝
供电方式	
DC 输入	DC 9 (min.) ~ 30 (max.) V 带3-pin接线端子, ATX 电源功能
LCD	
显示器	21.5“ TFT-LCD
最大分辨率	1920 x 1080
最大色彩数	16.7M (8 位/彩色)
亮度	250 cd/m²
视角	178°(H), 178°(V)
背光	LED
背光 MTBF (小时)	50K
触摸屏	
类型	P-CAP 触摸屏/电阻式触摸屏
透光率	>90%

备注: 所有规格如有变更，恕不另行通知。

尺寸

单位: mm

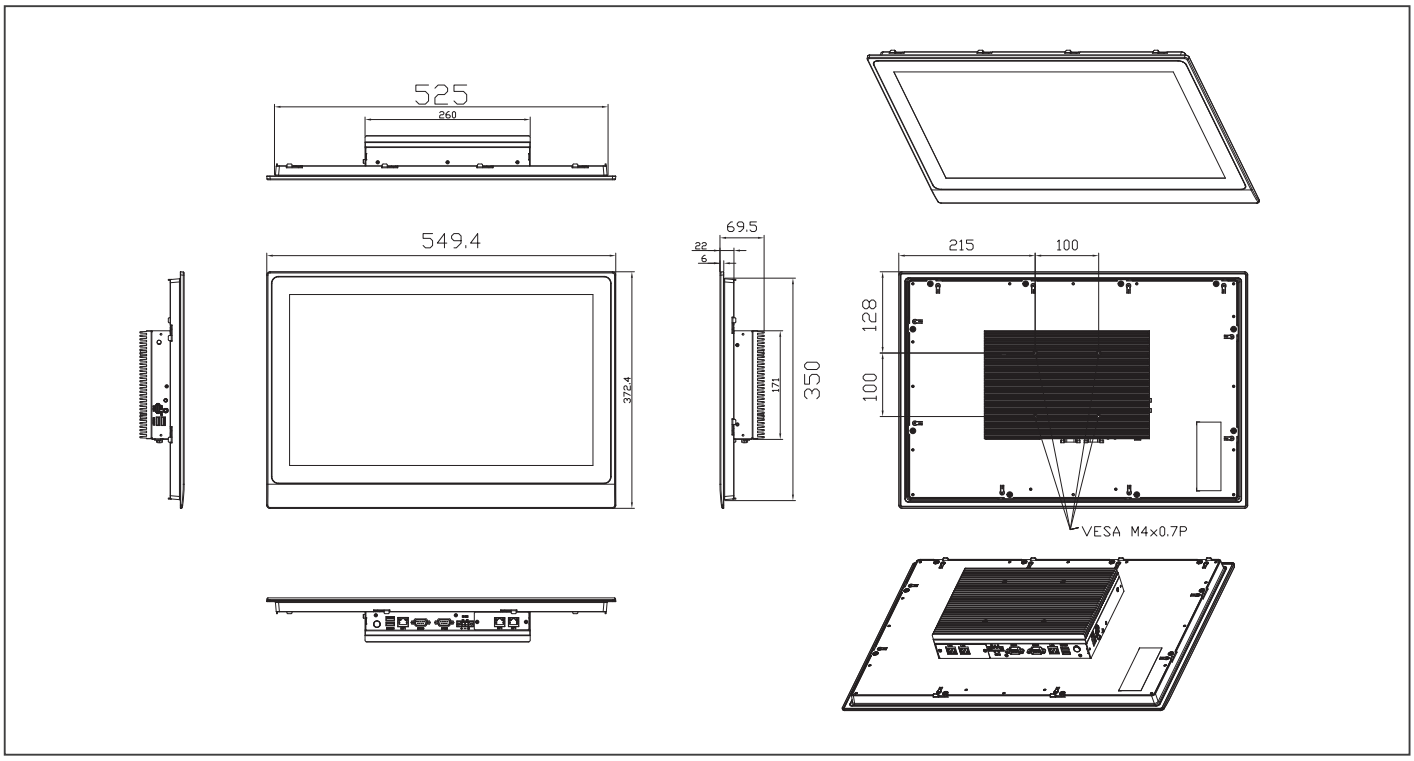

订购信息

料号	显示器	最大分辨率	亮度	视角	背光 MTBF	CPU	LAN	USB 3.0	USB 2.0	RS-232	RS-232/422/485	存储	RAM	显示	扩展	安装方式	电源	温度	触摸屏
OMNI-5215HTT-SKU-A1-1010	21.5" TFT-LCD	1920 x 1080	250 cd/m²	178(H) / 178(V)	50,000	Intel® Celeron® i5-6300U, 2 GHz	3	4	0	—	2	2.5" SATA HDD	Support DDR4, up to 16GB	HDMI x 1	Full Size mini card x 1	Panel, VESA 100	DC 9~30V	-4°F ~ 140°F (-20°C ~ 60°C)(w/ airflow)	Resistive Touch Screen
OMNI-5215HTT-SKU-A3-1010	21.5" TFT-LCD	1920 x 1080	250 cd/m²	178(H) / 178(V)	50,000	Intel® Celeron® i5-6300U, 2 GHz	3	4	0	—	2	2.5" SATA HDD	Support DDR4, up to 16GB	HDMI x 1	Full Size mini card x 1	Panel, VESA 100	DC 9~30V	-4°F ~ 140°F (-20°C ~ 60°C)(w/ airflow)	PCAP T/S

注： * 不包括 RAM
* 这款一体式平板电脑不支持 OMNI I/O 模块

包装清单

- 凤凰头电源接口
- 产品 DVD
- OMNI-5215-SKU

可选配件

- **AP-0T9789LA1000**
  LCD 显示器支架, 230mm, LA-100
- **1702031802**
  电源线(美标)
- **1702031803**
  电源线(欧标)
- **170203180E**
  电源线(日标)
- **1255900841**
  12V 84W 电源适配器带 3pin接线端子

*研扬科技建议用户采用宽温操作的 RAM 或 HDD 设备

OMNI-BT CPU BOX Kit

OMNI 系列模块- CPU BOX Kit

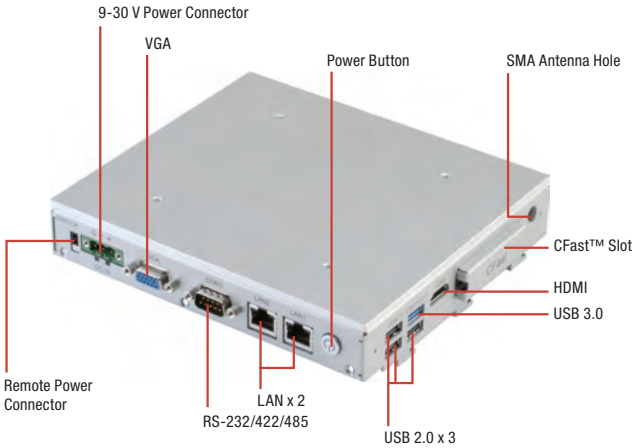

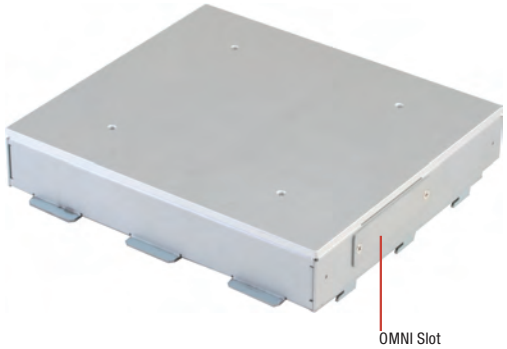

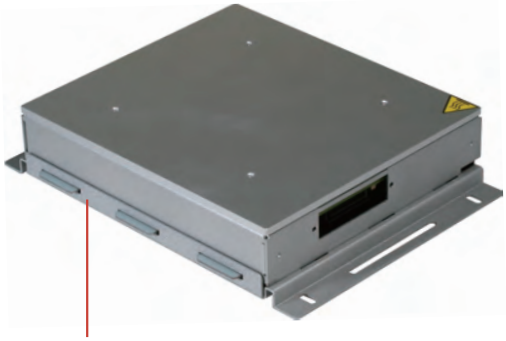

Cover:Optional Accessory Kit, P/N: M0421550A0

特性

- **Intel® N2807/J1900** 处理器
- 铝制设计
- 无风扇运作
- 通过研扬 **OMNI I/O** 模块可弹性扩展**I/O**

规格

系统	
处理器	Intel® N2807 处理器, 1.58 GHz Intel® Celeron® J1900 处理器, 2 GHz
系统内存	204-pin DDR3L 1333MHz SODIMM x 1, 最大支持 8 GB, (J1900) 204-pin DDR3L 1333MHz SODIMM x 1, 最大支持 4 GB, (N2807)
LCD CRT 控制器	集成在处理器上
以太网	Intel® I211, 10/100/1000Base-TX x 2
IO接口	USB 2.0 Type A x 3 USB 3.0 Type A x 1 SMA 天线孔 x 1 HDMI x 1 CFast™ x 1 DB-9 Type RS-232/422/485 x 1 RJ-45 x 2 for 10/100/1000Base-TX DB-15 x 1 for VGA 3-pin接线端子 x 1 for 9~30 Vdc 电源输入 LED 电源开关 x 1 (开 = 橙色, 关=N/A)
存储磁盘驱动器	CFast™ x 1, 2.5" SATA HDD 托架 x 1
扩展槽	Mini card x 2 (仅测试兼容性) SIM card x 1 OMNI I/O 接头x 1
操作系统	Windows® 7, Windows® 8, Windows® 10, Linux Kernal 2.6.x or higher
构造	铝制设计
安装方式	—
尺寸	7.2" x 6.38" x 1.1" (183mm x 162mm x 28mm)
总重	3.96 lb (1.8 kg)
工作温度	14°F ~ 131°F (-10°C ~ 55°C) (J1900) 14°F ~ 140°F (-10°C ~ 60°C) (N2807), 0.5 m/s 风流 (CF & HDD)
存储温度	-4°F ~ 158°F (-20°C ~ 70°C)
存储湿度	90% @40°C; 无冷凝
抗振动	1 Grms/ 5~ 500Hz/ 运行状态下 – HDD
认证	CE/FCC class A
DC 输入	DC 9 (min.) ~ 30 (max.) V 带3-pin接线端子, ATX 电源功能

备注: 所有规格如有变更，恕不另行通知。

尺寸

单位: mm

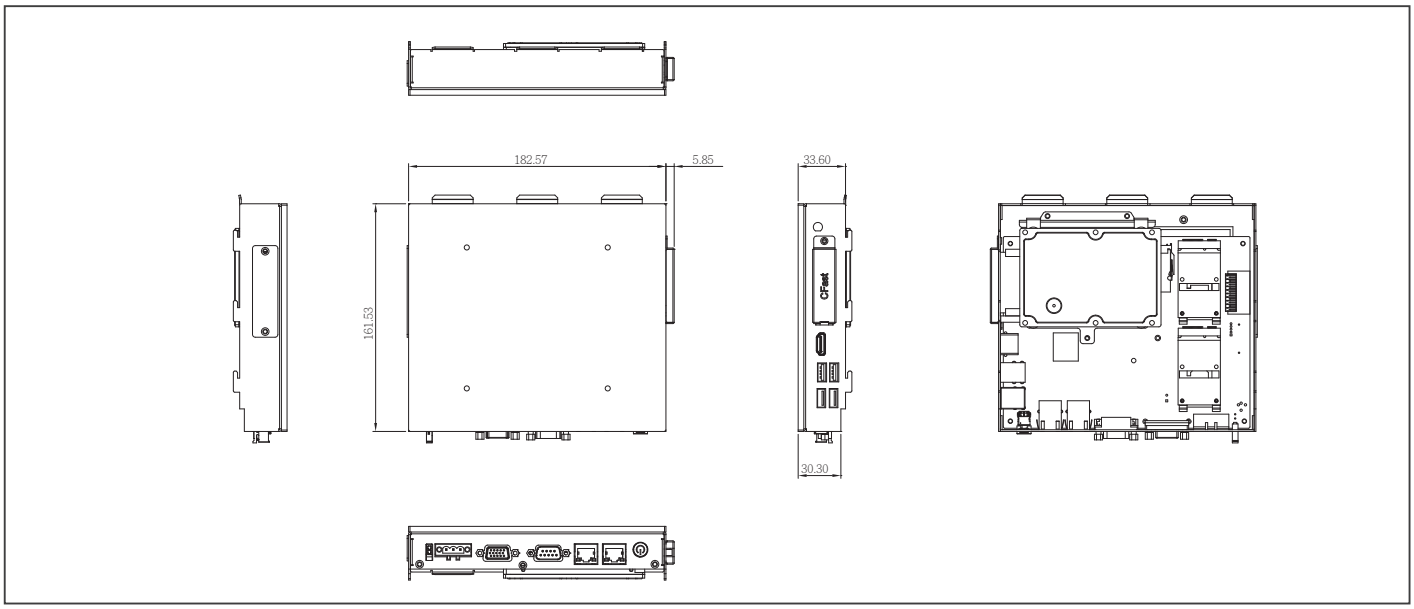

订购信息

料号	CPU	LAN	USB 3.0	USB 2.0	RS-232	RS-232/422/485	存储	RAM	显示	扩展	电源	温度
OMNI-BT-KIT-A1-1010	Intel® Celeron® J1900, 2 GHz	2	1	3	—	1	CFast™ x 1 2.5" SATA HDD x 1	DDR3L, up to 8 GB	VGA x 1	Mini-Card x 2 (Full Size) OMNI Module	DC 9~30V	-10°C~55°C with airflow
OMNI-BT-KIT-A2-1010	Intel® N2807, 1.58 GHz	2	1	3	—	1	CFast™ x 1 2.5" SATA HDD x 1	DDR3L, up to 8 GB	VGA x 1	Mini-Card x 2 (Full Size) OMNI Module	DC 9~30V	-10°C~55°C with airflow

包装清单

- 凤凰头电源接口
- 产品 **DVD**

可选配件

- **AP-OT9789LA1000**
  LCD 显示器支架, 230mm, LA-100
- **1702031802**
  电源线(美标)
- **1702031803**
  电源线(欧标)
- **M0421550A0**
  OMNI BOX 底盖
- **170203180E**
  电源线(日标)
- **1255900841**
  12V 84W 电源适配器带3 pin接线端子
- **1700021500**
  远程开关线, 150 cm

宽温 DRAM

- **9761215500**
  2GB 宽温 DRAM (-40°C ~ 95°C)
- **9761215501**
  4GB 宽温 DRAM (-40°C ~ 95°C)
- **9761215502**
  8GB 宽温 DRAM (-40°C ~ 95°C)

**如果 OMNI 的温度在40°C以上, 用户需选择宽温 DRAM 和采用宽温存储设备。

OMNI-SKU CPU-BOX Kit

OMNI 系列模块- CPU BOX Kit

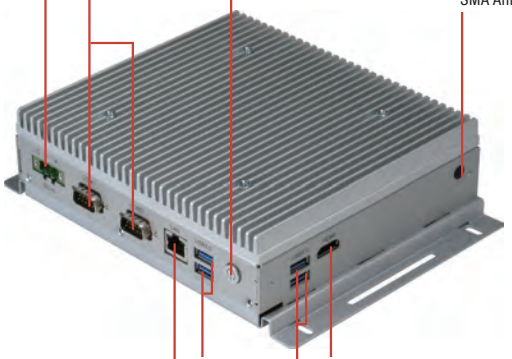

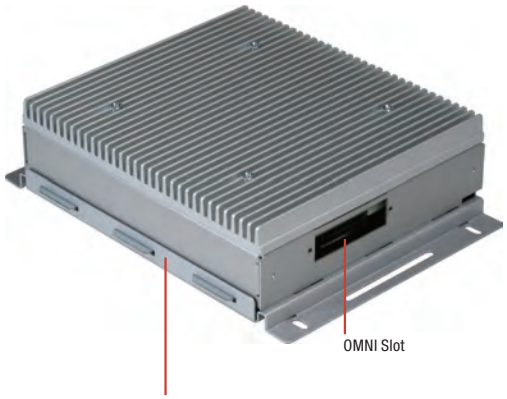

Cover:Optional Accessory Kit, P/N: M0421550A0

特性

- **Intel® Core™ i7-6500U, i5-6300U, i3-6100U, Celeron® 3995** 处理器
- **10/100/1000 Base-TX RJ-45**接口 **x 1**
- **RS-232/422/485 x 2**
- **USB 3.0 x 4**
- 铝制设计
- 无风扇运作
- **DC 9~30V**

规格

系统	
处理器	Intel® Core™ i7-6500U, i5-6300U, i3-6100U, Celeron® 3995 处理器
芯片组	集成在处理器上
系统内存	260-pin DDR4 SODIMM x 1, 最大 16GB
以太网	千兆以太网, RJ-45 x 1
IO接口	USB 3.0 x 2 RJ-45 x 1 RS-232 x 2 , RS-232/422/485 x 1 电源输入接头, 电源开关 x 1,天线孔 USB 3.0 x 2 HDMI x 1 3-pin 接线端子电源输入x 1
存储磁盘驱动器	2.5" SATA HDD 托架 x 1
扩展槽	SIM card x 1
操作系统	Windows® 10, Linux kernal 2.6.3 or above
构造	铝制设计 OMNI系列面板工具包支持IP65
安装方式	壁挂式安装
尺寸	7.2" x 6.38" x 1.77" (183mm x 162mm x 45mm)
总重	3.96 lb (1.8 kg)
工作温度	-4°F ~ 131°F (-20°C ~ 55°C)
存储温度	-4°F ~ 158°F (-20°C ~ 70°C)
存储湿度	90% @40°C; 无冷凝
抗振动	1 Grms/ 5~ 500Hz/ 运行状态下 – HDD
抗冲击	15 G 峰值加速度 (持续时间11 msec.) – HDD
认证	CE/FCC class A
DC 输入	DC 9 (min.) ~ 30 (max.) V 带3-pin接线端子, ATX 电源功能
显示器	HDMI x 1

备注: 所有规格如有变更，恕不另行通知。

尺寸

单位: mm

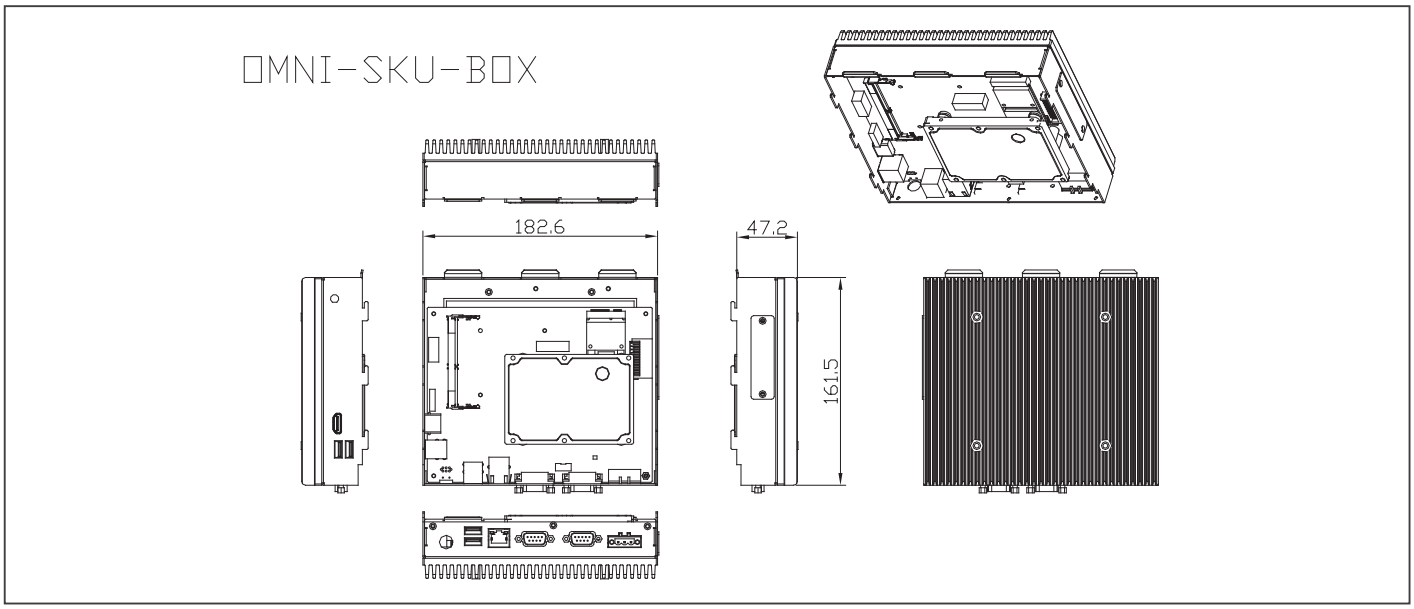

订购信息

料号	CPU	LAN	USB 3.0	USB 2.0	RS-232	RS-232/422/485	存储	RAM	显示	扩展	安装方式	电源	温度
OMNI-SKU-KIT-A1-1010	Intel® i5-6300U Processor	1	4	—	—	2	2.5" SATA HDD x 1	DDR4, up to 16GB	HDMI x 1	Mini-Card x 1 (Full Size) OMNI Module	Wallmount	DC 9~30V	-10°C~55°C with airflow
OMNI-SKU-KIT-A2-1010	Intel® C-3955U Processor	1	4	—	—	2	2.5" SATA HDD x 1	DDR4, up to 16GB	HDMI x 1	Mini-Card x 1 (Full Size) OMNI Module	Wallmount	DC 9~30V	-10°C~55°C with airflow
OMNI-SKU-KIT-A3-1010	Intel® i7-6600U Processor	1	4	—	—	2	2.5" SATA HDD x 1	DDR4, up to 16GB	HDMI x 1	Mini-Card x 1 (Full Size) OMNI Module	Wallmount	DC 9~30V	-10°C~55°C with airflow
OMNI-SKU-KIT-A4-1010	Intel® i3-6100U Processor	1	4	—	—	2	2.5" SATA HDD x 1	DDR4, up to 16GB	HDMI x 1	Mini-Card x 1 (Full Size) OMNI Module	Wallmount	DC 9~30V	-10°C~55°C with airflow

包装清单

- 凤凰头电源接口
- 产品 **DVD**

可选配件

- **1702031802**
  电源线(美标)
- **1702031803**
  电源线(欧标)
- **M0421550A0**
  OMNI BOX 底盖
- **170203180E**
  电源线(日标)

OMNI-215D Panel Kit

15.6” OMNI 模块化触摸/ LCD Kit

特性

- **15.6” (1366 x 768) OMNI** 模块化触摸/ **LCD**工具包
- 支持投射电容式多触摸屏或电阻式触摸屏
- 符合**IP65** 标准的铝制前面板

规格

结构	
构造	铝制前面板
安装方式	—
尺寸	16.54” x 10.39” x 1.14” (420mm x 264mm x 29mm)
纸箱尺寸	20.47” x 17.13” x 7.09” (520mm x 435mm x 180mm)
总重	11 lb (5 kg)
环境	
工作温度	14°F ~ 131°F (-10°C ~ 55°C), 0.5 m/s 风流
存储温度	-4°F ~ 158°F (-20°C ~ 70°C)
存储湿度	90% @40°C; 无冷凝
振动	1 Grms/ 5~ 500Hz/ 运行状态下 – HDD
冲击	15G 峰值加速度 (持续时间11 msec.) – HDD
EMC	CE/FCC Class A
供电方式	
DC 输入	—
LCD	
显示器	15.6" TFT-LCD, LED
最大分辨率	1366 x 768
最大色彩数	16.2M 彩色
亮度	250 cd/m^2
视角	160°(H), 140°(V)
背光	LED
背光 MTBF (小时)	50,000
触摸屏	
类型	全平面电阻触摸屏或投射电容触摸屏
透光率	90%

备注: 所有规格如有变更，恕不另行通知。

尺寸

单位: mm

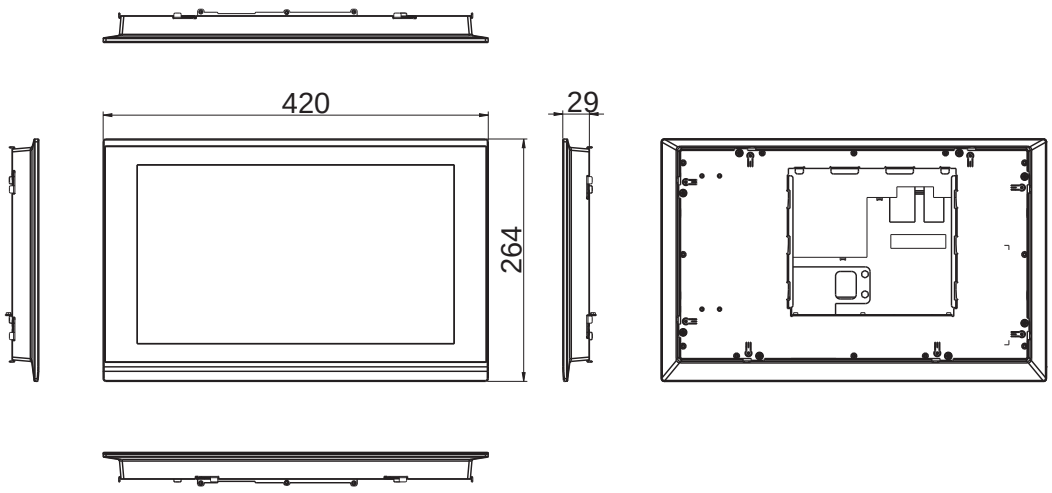

订购信息

料号	显示器	最大分辨率	亮度	视角	背光 MTBF (小时)	温度	触摸屏	其他
OMNI-215DHTT-KIT-A1-1011	15.6" TFT-LCD	1366 x 768	400 cd/m²	160(H), 140(V)	50,000	-10°C ~ 55°C	Full Flat Resistive Touch Screen	Support OMNI CPU BOX kit
OMNI-215DHTT-KIT-A2-1011	15.6" TFT-LCD	1366 x 768	400 cd/m²	160(H), 140(V)	50,000	-10°C ~ 55°C	Projectitive Capactive Touch	Support OMNI CPU BOX kit

OMNI-221D Panel Kit

21.5” OMNI 模块化触摸/ LCD Kit

特性

- **21.5” (1920 x 1080) OMNI** 模块化触摸/ **LCD**工具包
- 支持投射电容式多触摸屏或电阻式触摸屏
- 符合**IP65** 标准的铝制前面板

规格

结构	
构造	铝制前面板
安装方式	—
尺寸	21.61” x 14.65” x 0.87” (549mm x 372mm x 22mm)
纸箱尺寸	26.38” x 7.87” x 20.67” (670mm x 200mm x 525mm)
总重	11 lb (5 kg)
环境	
工作温度	14°F ~ 131°F (-10°C ~ 55°C), 0.5 m/s 风流
存储温度	-4°F ~ 158°F (-20°C ~ 70°C)
存储湿度	90% @40°C; 无冷凝
振动	1 Grms/ 5~ 500Hz/ 运行状态下 – HDD
冲击	15G 峰值加速度 (持续时间11 msec.) – HDD
EMC	CE/FCC Class A
供电方式	
DC 输入	—
LCD	
显示器	21.5" TFT-LCD, LED
最大分辨率	1920 x 1080
最大色彩数	16.7M 彩色
亮度	250 cd/m^2
视角	178°(H), 178°(V)
背光	LED
背光 MTBF (小时)	50,000
触摸屏	
类型	全平面电阻触摸屏或投射电容触摸屏
透光率	90%

备注: 所有规格如有变更，恕不另行通知。

尺寸

单位: mm

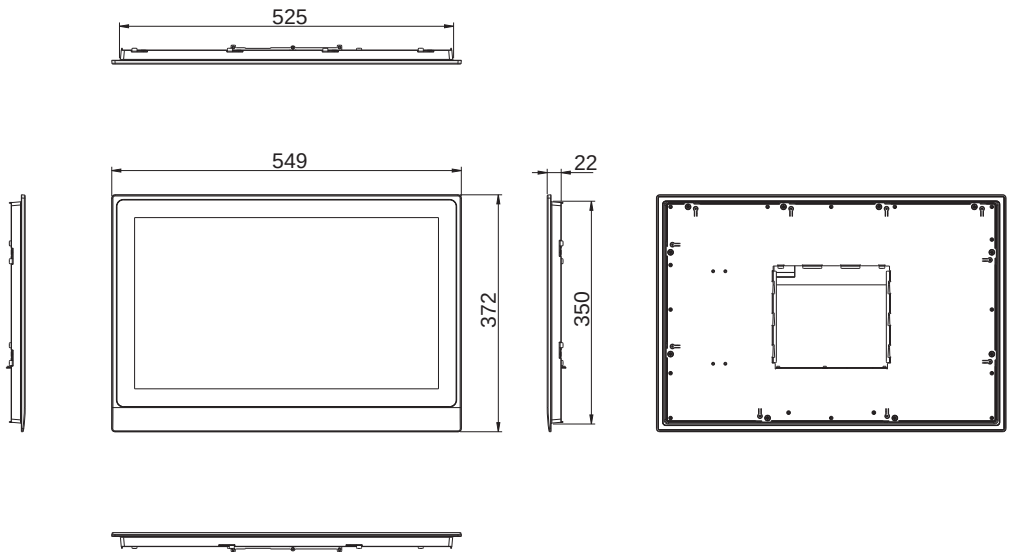

订购信息

料号	显示器	最大分辨率	亮度	视角	背光 MTBF (小时)	温度	触摸屏	其他
OMNI-221DHTT-KIT-A1-1011	21.5" TFT-LCD	1920 x 1080	250 cd/m²	178(H), 178(V)	50,000	-10°C ~ 55°C	Full Flat Resistive Touch Screen	Support OMNI CPU BOX kit
OMNI-221DHTT-KIT-A2-1011	21.5" TFT-LCD	1920 x 1080	250 cd/m²	178(H), 178(V)	50,000	-10°C ~ 55°C	Projectitive Capactive Touch	Support OMNI CPU BOX kit

OMNI-310D Panel Kit

21.5” OMNI 模块化触摸/ LCD Kit

特性

- **10.4” (800 x 600) OMNI** 模块化触摸/ **LCD**工具包
- 支持投射电容式多触摸屏或电阻式触摸屏
- 符合**IP65** 标准的铝制前面板

规格

结构	
构造	铝制前面板
安装方式	—
尺寸	11.02” x 9.41” x 1.1” (280mm x 239mm x 28mm)
纸箱尺寸	16.34” x 7.05” x 15.39” (415mm x 179mm x 391mm)
总重	3.08 lb (1.4 kg)
环境	
工作温度	14°F ~ 131°F (-10°C ~ 55°C), 0.5 m/s 风流
存储温度	-4°F ~ 158°F (-20°C ~ 70°C)
存储湿度	90% @40°C; 无冷凝
振动	1 Grms/ 5~ 500Hz/ 运行状态下 – HDD
冲击	15G 峰值加速度 (持续时间11 msec.) – HDD
EMC	CE/FCC Class A
供电方式	
DC 输入	—
LCD	
显示器	10.4" TFT-LCD, LED
最大分辨率	800 x 600
最大色彩数	16.2M 彩色
亮度	230 cd/m^2
视角	120°(H), 100°(V)
背光	LED
背光 MTBF (小时)	50,000
触摸屏	
类型	全平面电阻触摸屏或投射电容触摸屏
透光率	90%

备注: 所有规格如有变更，恕不另行通知。

尺寸

单位: mm

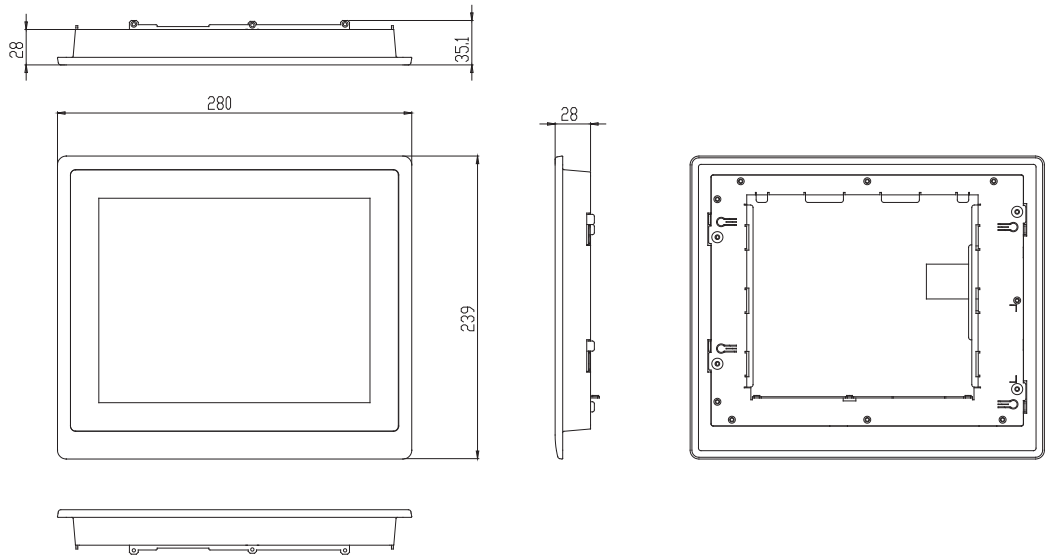

订购信息

料号	显示器	最大分辨率	亮度	视角	背光 MTBF (小时)	温度	触摸屏	其他
OMNI-310DHTT-KIT-A1-1011	10.4" TFT-LCD	800 x 600	230 cd/m²	120(H), 100(V)	50,000	-10°C ~ 55°C	Full Flat Resistive Touch Screen	Support OMNI CPU BOX kit
OMNI-310DHTT-KIT-A2-1011	10.4" TFT-LCD	800 x 600	230 cd/m²	120(H), 100(V)	50,000	-10°C ~ 55°C	Projectitive Capactive Touch	Support OMNI CPU BOX kit

OMNI-312D Panel Kit

12.1” OMNI 模块化触摸/ LCD Kit

特性

- **12.1” (1024 x 768) OMNI** 模块化触摸/ **LCD**工具包
- 支持投射电容式多触摸屏或电阻式触摸屏
- 符合**IP65** 标准的铝制前面板

规格

结构	
构造	铝制前面板
安装方式	—
尺寸	12.95” x 11.34” x 0.98” (329mm x 288mm x 25mm)
纸箱尺寸	20.87” x 17.52” x 7.87” (530mm x 445mm x 200mm)
总重	4.4 lb (2 kg)
环境	
工作温度	14°F ~ 131°F (-10°C ~ 55°C), 0.5 m/s 风流
存储温度	-4°F ~ 158°F (-20°C ~ 70°C)
存储湿度	90% @40°C; 无冷凝
振动	1 Grms/ 5~ 500Hz/ 运行状态下 – HDD
冲击	15G 峰值加速度 (持续时间11 msec.) – HDD
EMC	CE/FCC Class A
供电方式	
DC 输入	—
LCD	
显示器	12.1" TFT-LCD, LED
最大分辨率	1024 x 768
最大色彩数	16.2M 彩色
亮度	500 cd/m^2
视角	160°(H), 160°(V)
背光	LED
背光 MTBF (小时)	50,000
触摸屏	
类型	全平面电阻触摸屏或投射电容触摸屏
透光率	90%

备注: 所有规格如有变更，恕不另行通知。

尺寸

单位: mm

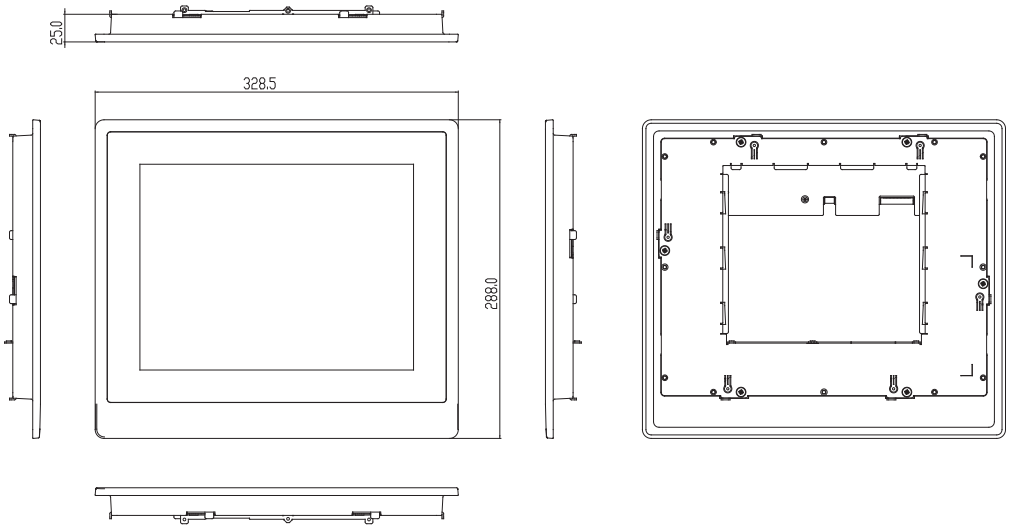

订购信息

料号	显示器	最大分辨率	亮度	视角	背光 MTBF (小时)	温度	触摸屏	其他
OMNI-312DHTT-KIT-A1-1011	12.1" TFT-LCD	1024 x 768	500 cd/m²	160(H), 160(V)	50,000	-10°C ~ 55°C	Full Flat Resistive Touch Screen	Support OMNI CPU BOX kit
OMNI-312DHTT-KIT-A2-1011	12.1" TFT-LCD	1024 x 768	500 cd/m²	160(H), 160(V)	50,000	-10°C ~ 55°C	Projectitive Capactive Touch	Support OMNI CPU BOX kit

OMNI-315D Panel Kit

15” OMNI 模块化触摸/ LCD Kit

特性

- **15” (1024 x 768) OMNI** 模块化触摸/ **LCD**工具包
- 支持投射电容式多触摸屏或电阻式触摸屏
- 符合**IP65** 标准的铝制前面板

规格

结构	
构造	铝制前面板
安装方式	—
尺寸	14.53” x 12.36” x 1.06” (369mm x 314mm x 27mm)
纸箱尺寸	20.08” x 9.84” x 18.11” (510mm x 250mm x 460mm)
总重	11.66 lb (5.3 kg)
环境	
工作温度	14°F ~ 131°F (-10°C ~ 55°C), 0.5 m/s 风流
存储温度	-4°F ~ 158°F (-20°C ~ 70°C)
存储湿度	90% @40°C; 无冷凝
振动	1 Grms/ 5~ 500Hz/ 运行状态下 – HDD
冲击	15G 峰值加速度 (持续时间11 msec.) – HDD
EMC	CE/FCC Class A
供电方式	
DC 输入	—
LCD	
显示器	15" TFT-LCD, LED
最大分辨率	1024 x 768
最大色彩数	16.7M 彩色
亮度	450 cd/m^2
视角	160°(H), 140°(V)
背光	LED
背光 MTBF (小时)	50,000
触摸屏	
类型	全平面电阻触摸屏或投射电容触摸屏
透光率	90%

备注: 所有规格如有变更，恕不另行通知。

尺寸

单位: mm

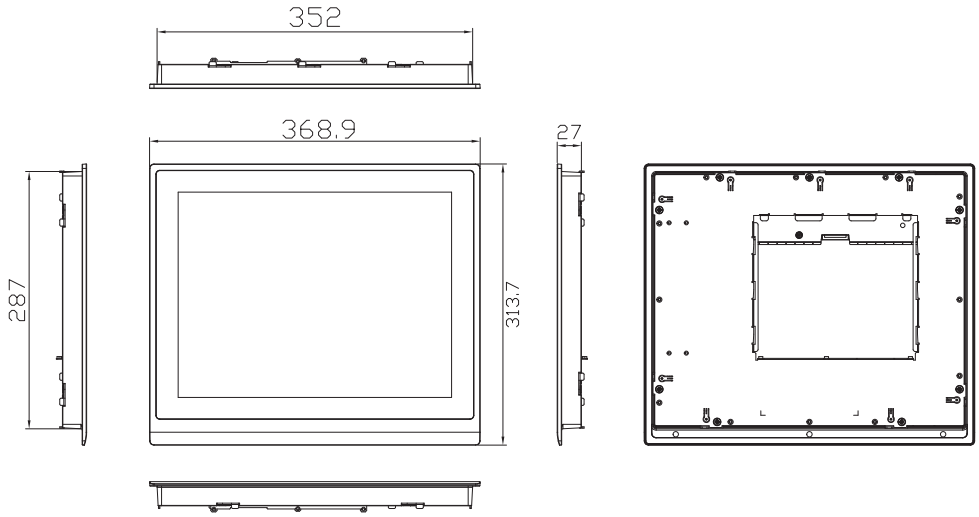

订购信息

料号	显示器	最大分辨率	亮度	视角	背光 MTBF (小时)	温度	触摸屏	其他
OMNI-315DHTT-KIT-A1-1011	15" TFT-LCD	1024 x 768	450 cd/m²	160(H), 140(V)	50,000	-10°C ~ 55°C	Full Flat Resistive Touch Screen	Support OMNI CPU BOX kit
OMNI-315DHTT-KIT-A2-1011	15" TFT-LCD	1024 x 768	450 cd/m²	160(H), 140(V)	50,000	-10°C ~ 55°C	Projectitive Capactive Touch	Support OMNI CPU BOX kit

OMNI-317D Panel Kit

15” OMNI 模块化触摸/ LCD Kit

特性

- **17” (1280 x 1024) OMNI模块化触摸/ LCD工具包**
- 支持投射电容式多触摸屏或电阻式触摸屏
- 符合**IP65** 标准的铝制前面板

规格

结构	
构造	铝制前面板
安装方式	—
尺寸	16.14” x 14.57” x 1.1” (410mm x 370mm x 28mm)
纸箱尺寸	20.47” x 10.32” x 19.29” (522mm x 262mm x 490mm)
总重	8.8 lb(4 kg)
环境	
工作温度	14°F ~ 131°F (-10°C ~ 55°C), 0.5 m/s 风流
存储温度	-4°F ~ 158°F (-20°C ~ 70°C)
存储湿度	90% @40°C; 无冷凝
振动	1 Grms/ 5~ 500Hz/ 运行状态下 – HDD
冲击	15G 峰值加速度 (持续时间11 msec.) – HDD
EMC	CE/FCC Class A
供电方式	
DC 输入	—
LCD	
显示器	17" TFT-LCD, LED
最大分辨率	1280 x 1024
最大色彩数	16.7M 彩色
亮度	350 cd/m^2
视角	170°(H), 160°(V)
背光	LED
背光 MTBF (小时)	50,000
触摸屏	
类型	全平面电阻触摸屏或投射电容触摸屏
透光率	90%

备注: 所有规格如有变更，恕不另行通知。

尺寸

单位: mm

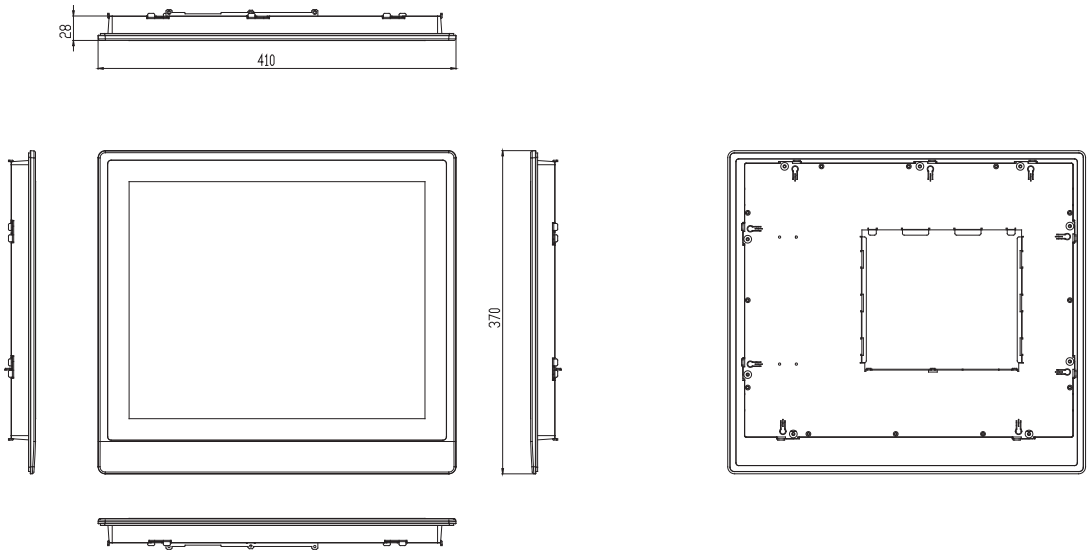

订购信息

料号	显示器	最大分辨率	亮度	视角	背光 MTBF (小时)	温度	触摸屏	其他
OMNI-317DHTT-KIT-A1-1011	17" TFT-LCD	1280 x 1024	350 cd/m²	170(H), 160(V)	50,000	-10°C ~ 55°C	Full Flat Resistive Touch Screen	Support OMNI CPU BOX kit
OMNI-317DHTT-KIT-A2-1011	17" TFT-LCD	1280 x 1024	350 cd/m²	170(H), 160(V)	50,000	-10°C ~ 55°C	Projectitive Capactive Touch	Support OMNI CPU BOX kit

OMNI-319D Panel Kit

19” OMNI 模块化触摸/ LCD Kit

特性

- **19” (1280 x 1024) OMNI** 模块化触摸/ **LCD**工具包
- 支持投射电容式多触摸屏或电阻式触摸屏
- 符合**IP65** 标准的铝制前面板

规格

结构	
构造	铝制前面板
安装方式	—
尺寸	18.13” x 16.12” x 1.1” (460.4mm x 409.4mm x 28mm)
纸箱尺寸	26.02” x 8.11” x 19.53” (661mm x 206mm x 496mm)
总重	11 lb (5 kg)
环境	
工作温度	14°F ~ 131°F (-10°C ~ 55°C), 0.5 m/s 风流
存储温度	-4°F ~ 158°F (-20°C ~ 70°C)
存储湿度	90% @40°C; 无冷凝
振动	1 Grms/ 5~ 500Hz/ 运行状态下 – HDD
冲击	15G 峰值加速度 (持续时间11 msec.) – HDD
EMC	CE/FCC Class A
供电方式	
DC 输入	—
LCD	
显示器	19" TFT-LCD, LED
最大分辨率	1280 x 1024
最大色彩数	16.7M 彩色
亮度	350 cd/m^2
视角	170°(H), 160°(V)
背光	LED
背光 MTBF (小时)	50,000
触摸屏	
类型	全平面电阻触摸屏或投射电容触摸屏
透光率	90%

备注: 所有规格如有变更，恕不另行通知。

尺寸

单位: mm

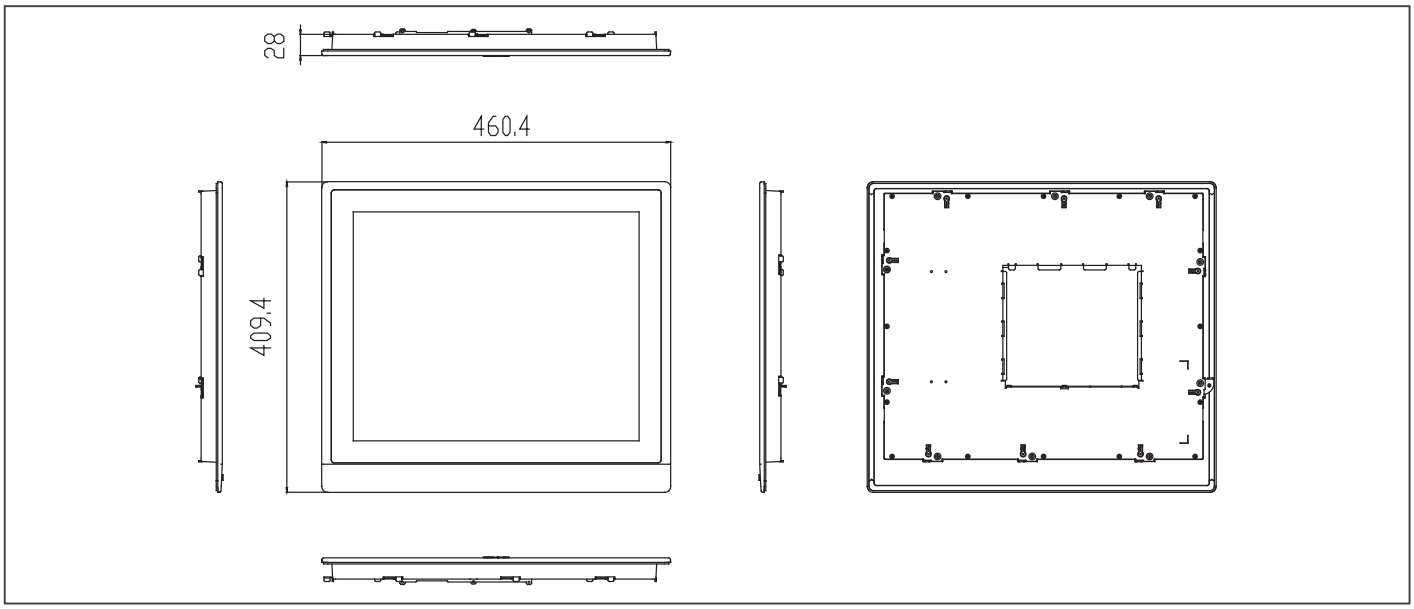

订购信息

料号	显示器	最大分辨率	亮度	视角	背光 MTBF (小时)	温度	触摸屏	其他
OMNI-319DHTT-KIT-A1-1011	19" TFT-LCD	1280 x 1024	350 cd/m²	170(H), 160(V)	50,000	-10°C ~ 55°C	Full Flat Resistive Touch Screen	Support OMNI CPU BOX kit
OMNI-319DHTT-KIT-A2-1011	19" TFT-LCD	1280 x 1024	350 cd/m²	170(H), 160(V)	50,000	-10°C ~ 55°C	Projectitive Capactive Touch	Support OMNI CPU BOX kit

OMNI-3120PD Panel Kit

12.1” OMNI 模块化开放式框架触摸/ LCD Kit

OMNI-3120PD-HTT-KIT-A1-1010

OMNI-3120PD-HTT-KIT-A2/A3-1010

特性

- **12.1” (1024 x 768) OMNI** 模块化开放式框架触摸**/ LCD** 工具包
- 支持投射电容式多触摸屏或全平面电阻式触摸屏或**5**线电阻式触摸屏

规格

结构	
构造	开放式框架 LCD Kit
安装方式	—
尺寸	13.2” x 10.8” x 1.04” (335.2mm x 274.2mm x 26.5mm)
纸箱尺寸	20.87” x 17.52” x 7.87” (530mm x 445mm x 200mm)
总重	4.4 lb (2 kg)
环境	
工作温度	14°F ~ 131°F (-10°C ~ 55°C), 0.5 m/s 风流
存储温度	-4°F ~ 158°F (-20°C ~ 70°C)
存储湿度	90% @40°C; 无冷凝
振动	1 Grms/ 5~ 500Hz/ 运行状态下 – HDD
冲击	15G 峰值加速度 (持续时间11 msec.) – HDD
EMC	CE/FCC Class A
供电方式	
DC 输入	—
LCD	
显示器	12.1" TFT-LCD, LED
最大分辨率	1024 x 768
最大色彩数	16.2M 彩色
亮度	500 cd/m^2
视角	160°(H), 160°(V)
背光	LED
背光 MTBF (小时)	50,000
触摸屏	
类型	投射电容式多触摸屏或全平面电阻式触摸屏或5线电阻式触摸屏
透光率	90%

备注: 所有规格如有变更，恕不另行通知。

尺寸

单位: mm

OMNI-312OPDHTT-KIT-A1-1010

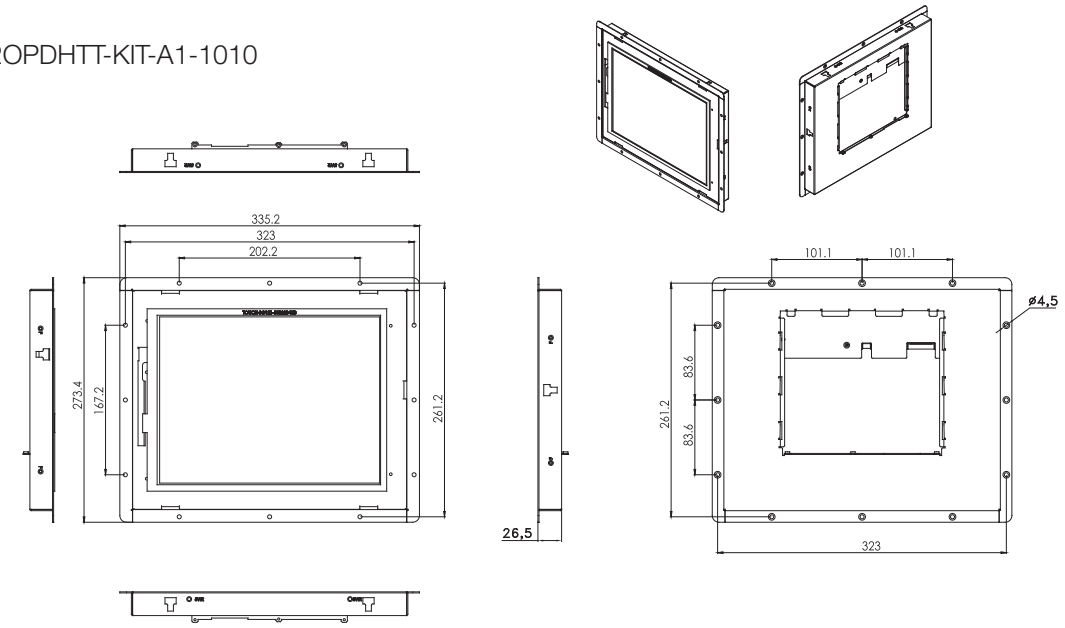

OMNI-312OPDHTT-KIT-A2/A3-1010

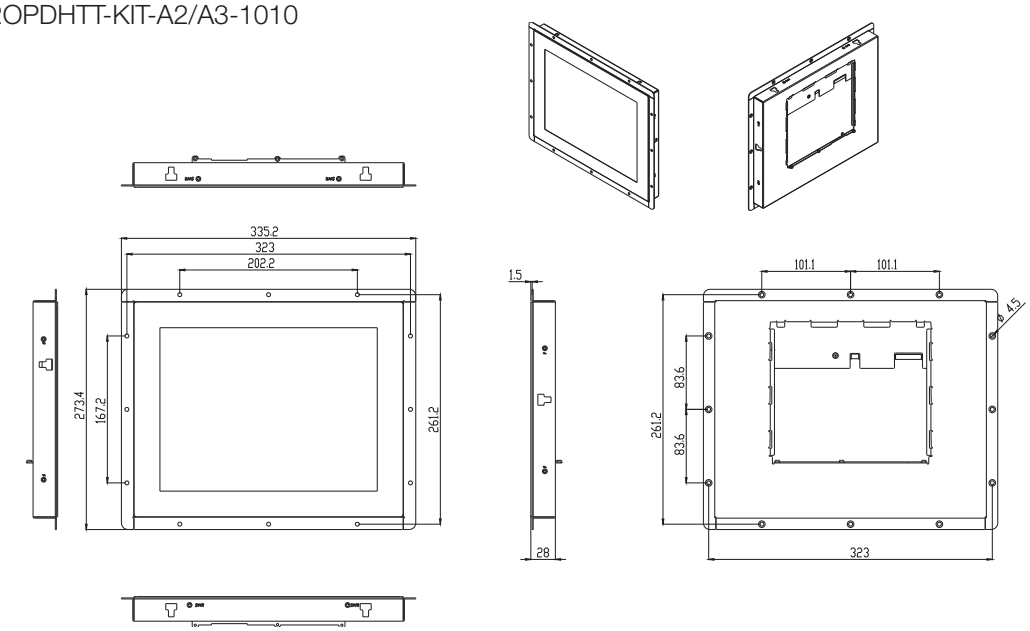

订购信息

料号	显示器	最大分辨率	亮度	视角	背光 MTBF (小时)	温度	触摸屏	其他
OMNI-312OPDHTT-KIT-A1-1010	12.1" TFT-LCD	1024 x 768	500 cd/m²	160°(H), 160°(V)	50,000	-10°C ~ 55°C	5 wire Resistive Touch	Support OMNI CPU BOX kit
OMNI-312OPDHTT-KIT-A2-1010	12.1" TFT-LCD	1024 x 768	500 cd/m²	160°(H), 160°(V)	50,000	-10°C ~ 55°C	Full flat Resistive Touch	Support OMNI CPU BOX kit
OMNI-312OPDHTT-KIT-A3-1010	12.1" TFT-LCD	1024 x 768	500 cd/m²	160°(H), 160°(V)	50,000	-10°C ~ 55°C	Projectitive Capactive Touch	Support OMNI CPU BOX kit

OMNI-3150PD Panel Kit

15” OMNI 模块化开放式框架触摸/ LCD Kit

OMNI-3150PD-HTT-KIT-A1-1010

OMNI-3150PD-HTT-KIT-A2/A3-1010

特性

- **15” (1024 x 768) OMNI 模块化开放式框架触摸/ LCD Kit**
- 支持投射电容式多触摸屏或全平面电阻式触摸屏或5线电阻式触摸屏

Gigo LAN | DDR 3L | USB 2.0 | USB 3.0 | LED Backlight | CE FC

规格

结构	
构造	开放式框架 LCD Kit
安装方式	—
尺寸	15.08” x 12.05” x 1.04” (383mm x 306mm x 26.5mm)
纸箱尺寸	20.08” x 9.84” x 18.11” (510mm x 250mm x 460mm)
总重	8.8 lb (4 kg)
环境	
工作温度	14°F ~ 131°F (-10°C ~ 55°C), 0.5 m/s 风流
存储温度	-4°F ~ 158°F (-20°C ~ 70°C)
存储湿度	90% @40°C; 无冷凝
振动	1 Grms/ 5~ 500Hz/ 运行状态下 – HDD
冲击	15G 峰值加速度 (持续时间11 msec.) – HDD
EMC	CE/FCC Class A
供电方式	
DC 输入	—
LCD	
显示器	15" TFT-LCD, LED
最大分辨率	1024 x 768
最大色彩数	16.2M 彩色
亮度	500 cd/m^2
视角	160°(H), 160°(V)
背光	LED
背光 MTBF (小时)	50,000
触摸屏	
类型	投射电容式多触摸屏或全平面电阻式触摸屏或5线电阻式触摸屏
透光率	90%

备注: 所有规格如有变更，恕不另行通知。

尺寸

单位: mm

OMNI-315OPDHTT-KIT-A1-1010

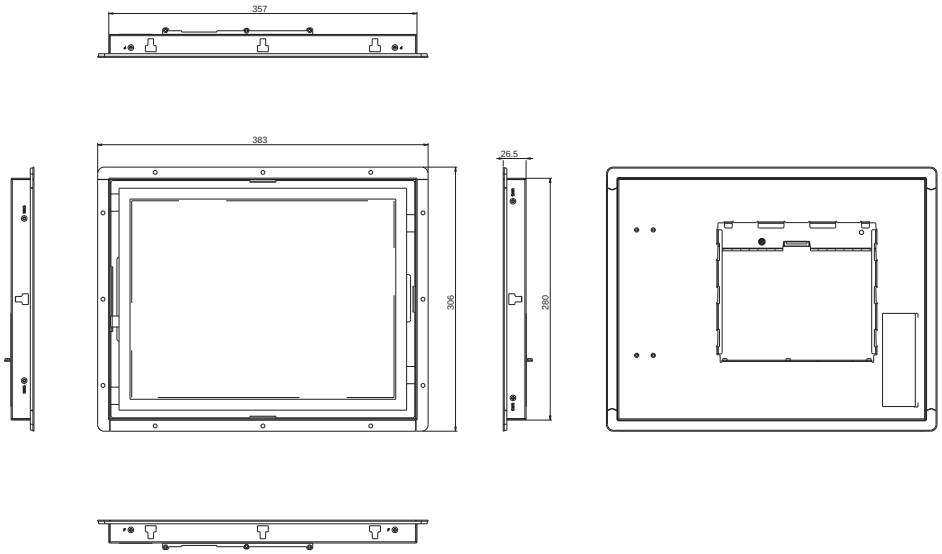

OMNI-315OPDHTT-KIT-A2/A3-1010

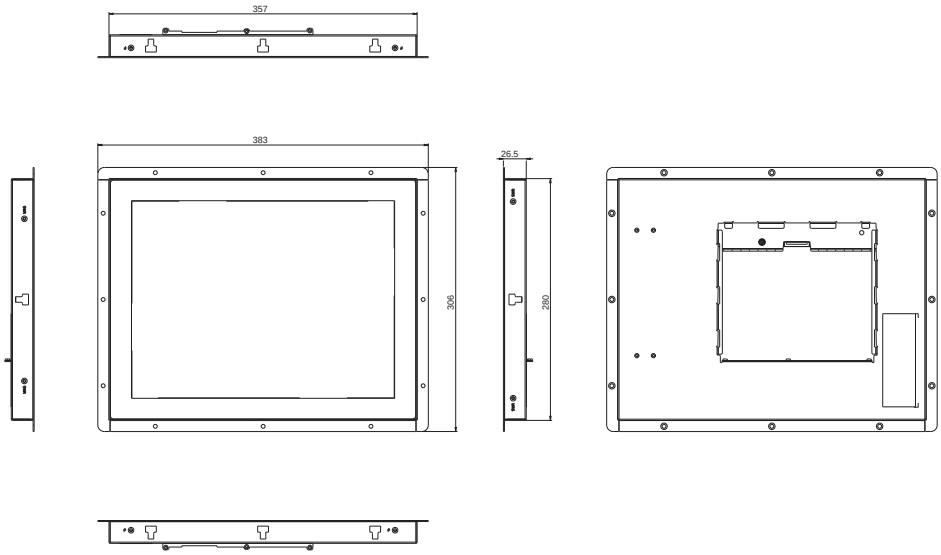

订购信息

料号	显示器	最大分辨率	亮度	视角	背光 MTBF (小时)	温度	触摸屏	其他
OMNI-315OPDHTT-KIT-A1-1010	15" TFT-LCD	1024 x 768	450 cd/m²	160°(H), 140°(V)	100,000	-10°C ~ 55°C	5 wire Resistive Touch	Support OMNI CPU BOX kit
OMNI-315OPDHTT-KIT-A2-1010	15" TFT-LCD	1024 x 768	450 cd/m²	160°(H), 140°(V)	100,000	-10°C ~ 55°C	Full flat Resistive Touch	Support OMNI CPU BOX kit
OMNI-315OPDHTT-KIT-A3-1010	15" TFT-LCD	1024 x 768	450 cd/m²	160°(H), 140°(V)	100,000	-10°C ~ 55°C	Projectitive Capactive Touch	Support OMNI CPU BOX kit

9741215501 - Mini Card x 2 & SIM Card x 2 模块

Mini PCIe 插槽 x 2, 仅限于 OMNI 平板电脑

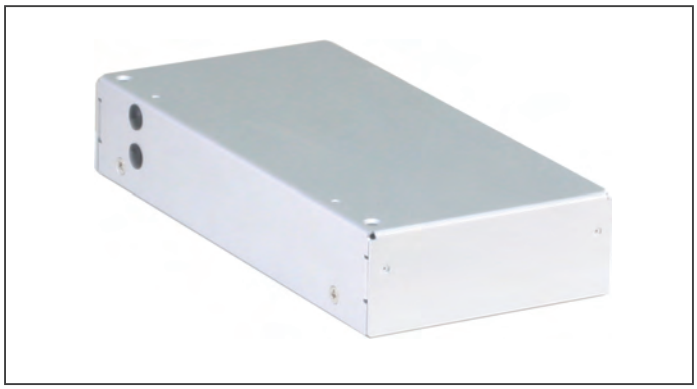

特性

- 全尺寸 **Mini-Card** 插槽 **x 2**
- **SIM Card** 插槽 **x 2**

订购信息

- **9741215501**
  Mini Card x 2 & SIM Card x 2 模块 (无线 Mini-Card 模块除外)

尺寸

单位: mm

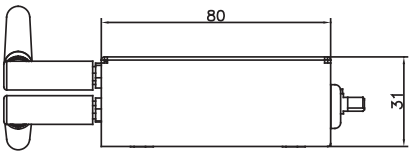

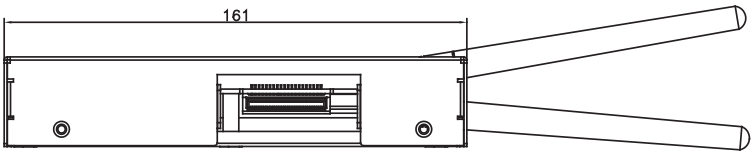

9741215502 - 双网口模块

千兆以太网 x 2, 仅限于 OMNI 平板电脑

特性

- **Gigabit** 以太网 **x 2**
- **Intel® i2l Chipset**

订购信息

- **9741215502**
  双网口模块

尺寸

单位: mm

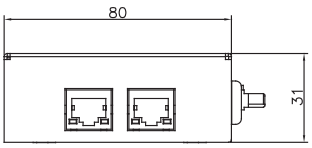

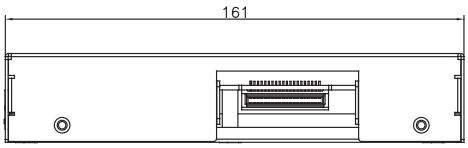

9741215506 - DIO 模块

隔离保护DIO x 8, 仅限于 OMNI 平板电脑

特性

- DIO x 8 (3.3 Vac)

订购信息

- **9741215506**
  DIO 模块

尺寸

单位: mm

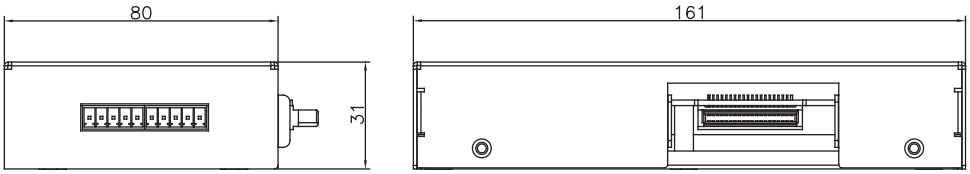

9741215508 - Audio 模块

MIC-In x 1, Line-out x 1, 仅限于 OMNI 平板电脑

特性

- Mic in x 1
- Line out x 1

订购信息

- **9741215508**
  Audio 模块

尺寸

单位: mm

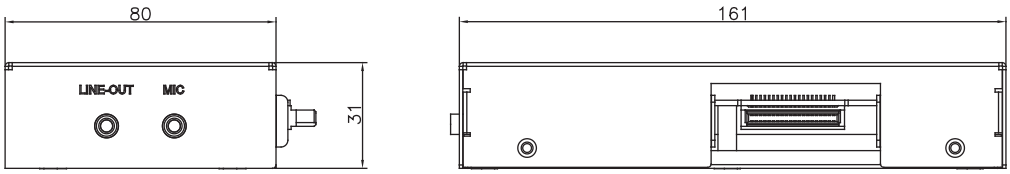

9741215510 - HMS Kit

10/100 以太网 x 2, 仅限于 OMNI 平板电脑

特性

- **10/100 以太网 x 2, Anybus**
- 支持所有主要工业以太网和现场总线网络

* 由于通信协议的限制，仅限于欧盟地区

订购信息

- **9741215510**
  HMS工具包

尺寸

单位: mm

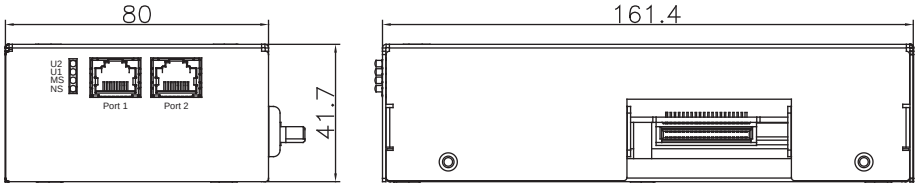

9741215512

WiFi 802.11 b/g/n 模块

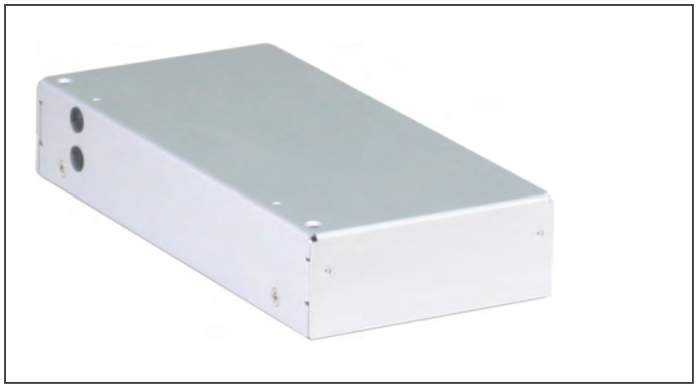

特性

- 支持 **802.11 b/g/n**
- 支持 **BT 3.0**

订购信息

- **9741215512**
  WIFI 802.11 b/g/n 模块

尺寸

单位: mm

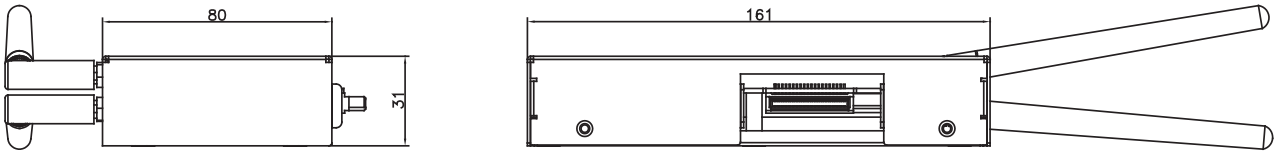

9741215513

RS-485/422/232 模块

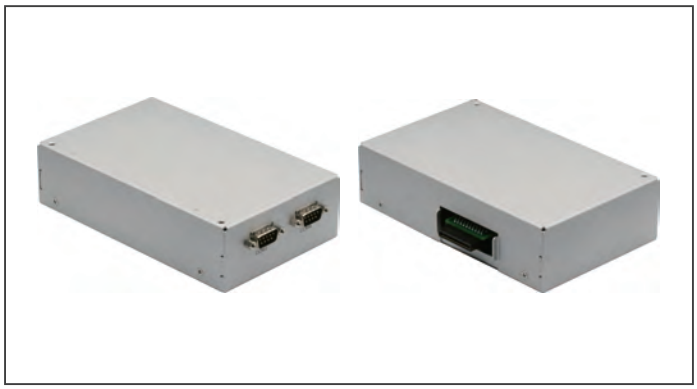

特性

- **RS-232/422/485 x 2**
- 通过跳线选择

订购信息

- **9741215513**
  RS-485/422/232 模块

尺寸

单位: mm

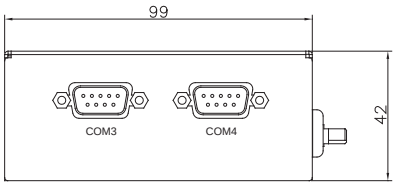

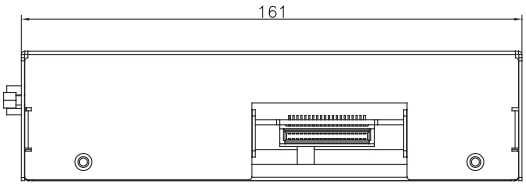

9741215515

OMNI USB/COM/LAN 模块

特性

- **USB 2.0 x 2**
- **RS-232/422/485 x 2** (通过外部开关选择)
- 千兆以太网 **x 1**

订购信息

- **9741215515**
  USB/COM/LAN 模块

尺寸

单位: mm

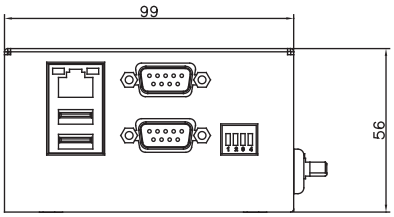

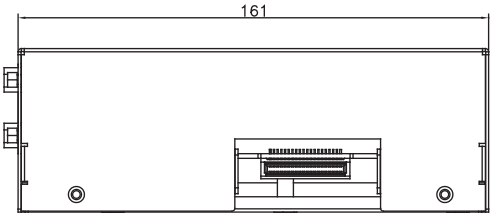

9741215516

OMNI COM x 4 模块

特性

- **RS-232/422/485 x 4**
- 通过跳线选择

尺寸

单位: mm

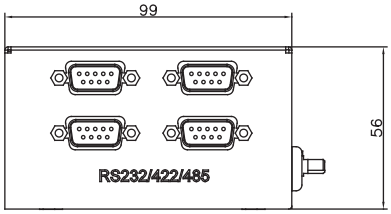

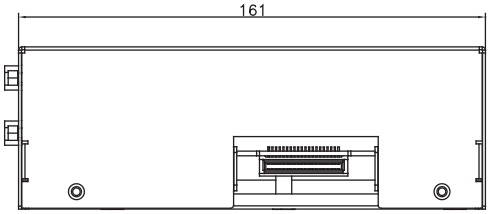

9741215517

OMNI 隔离保护 COM 模块

特性

- 隔离保护 **RS-232/422/485 x 4**
- **2K VDC** 隔离保护
- 通过跳线选择

尺寸

单位: mm

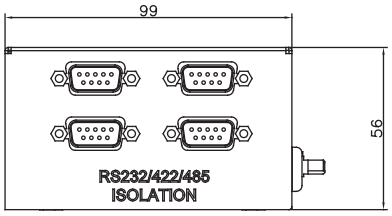

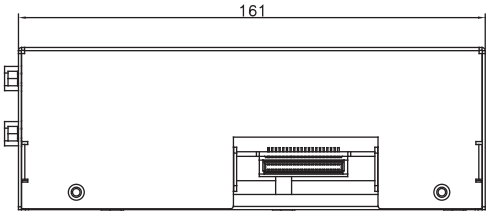

9741215518

OMNI COM, DIO 模块

特性

- 类型隔离保护 **RS-232/422/485 x 4**
- **DIO x 16**

尺寸

单位: mm

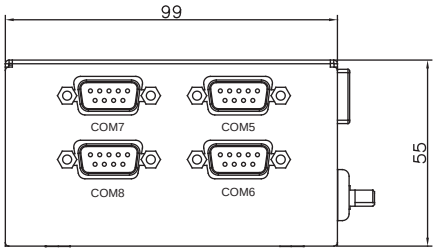

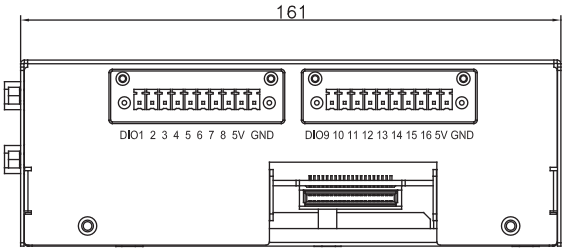

资讯娱乐多点触控平板电脑解决方案

04

ACP-5153

AAEON an ASUS assoc. co.

15.6” 无风扇多点触控平板电脑, Intel® Atom™ D2550 处理器, 2 GB RAM

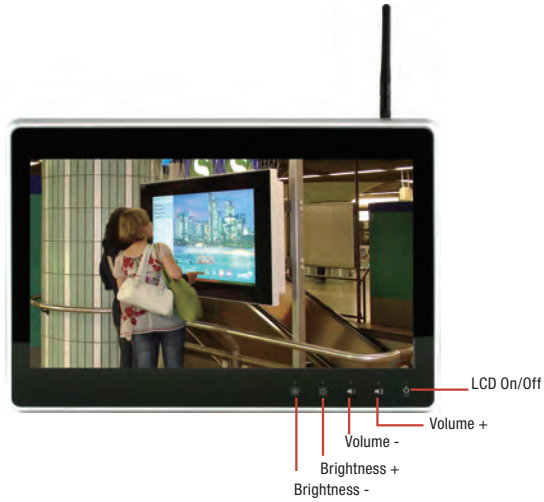

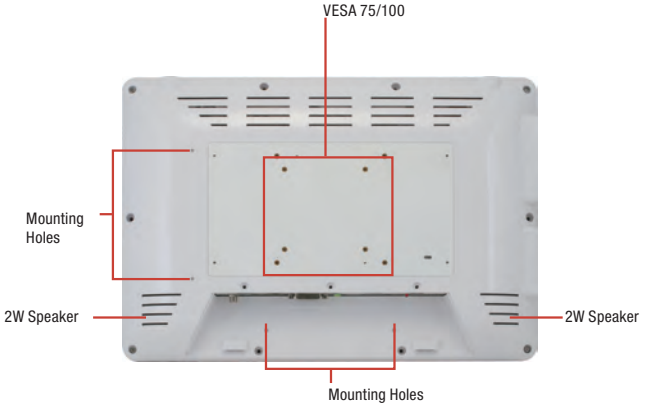

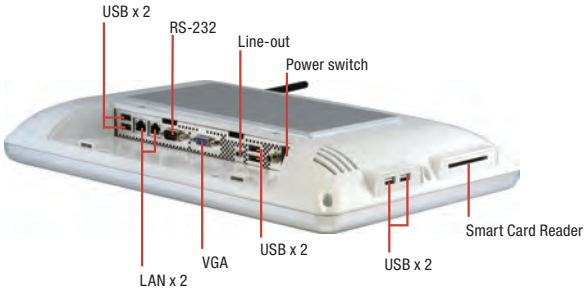

特性

- **15.6” (1366 x 768)** 彩色 **TFT LCD** 显示屏
- **Intel® Atom™ D2550**处理器
- **P-CAP** 多点触控宽屏 **(2**点**)**
- **7H** 硬度防刮面板
- **IP65** 前面板
- 无风扇运作
- 支持**VESA 75/100**

规格

系统	
处理器	Intel® Atom™ D2550 处理器, 1.86 GHz
系统内存	DDR3 SODIMM 最大支持 4 GB, 默认 2 GB
LCD/CRT 控制器	集成在 Intel® NM10 芯片组上
以太网	10/100/1000Base-TX, RJ-45 x 2
I/O 接口	RS-232 x 1, USB 2.0 x 4 (2 个位于屏幕侧面, 2 个位于后面板), Line-out x 1, VGA out x 1, RJ-45 x 2, 可锁固电源输入接口, 电源开关 x 1
存储磁盘驱动器	2.5" SATA HDD/ CFast™ (内置)
扩展槽	Mini-PCIe card x 1
操作系统支持	Windows® XP 32-bit, Windows® 7 32-bit, Linux kernel 2.6.3 or higher
结构	
构造	IP65 / NEMA 4 塑料前面板, IPX1 塑料外壳
安装方式	VESA 75/100
尺寸	15.5" x 10.7" x 2.44" (394mm x 272mm x 62mm)
包装尺寸	20.47" x 18.5" x 9.06" (520mm x 470mm x 230mm)
总重	12.1 lb (5.5 kg)
环境	
工作温度	32°F ~ 104°F (0°C ~ 40°C) 无风流环境下
存储温度	-4°F ~ 158°F (-20°C ~ 70°C)
存储湿度	10%~90% @40°C, 无冷凝
振动	1 Grms/ 5~ 500Hz/ 运行状态下 – with HDD
冲击	20 G 峰值加速度(持续时间11 msec.) – with HDD
EMC	CE/FCC class A
供电方式	
DC输入	DC12V, 带可锁固电源适配器
LCD	
显示器	15.6" TFT-LCD, LED
最大分辨率	1366 x 768
最大色彩数	16.7M 彩色 (6/8位 R,G,B)
亮度	400 cd/m²
视角	160°(H), 140°(V)
背光	LED
背光 MTBF (小时)	50,000
触摸屏	
类型	电容式多点触控 (2点)
透光率	90%

备注: 所有规格如有变更，恕不另行通知。

尺寸

单位: mm

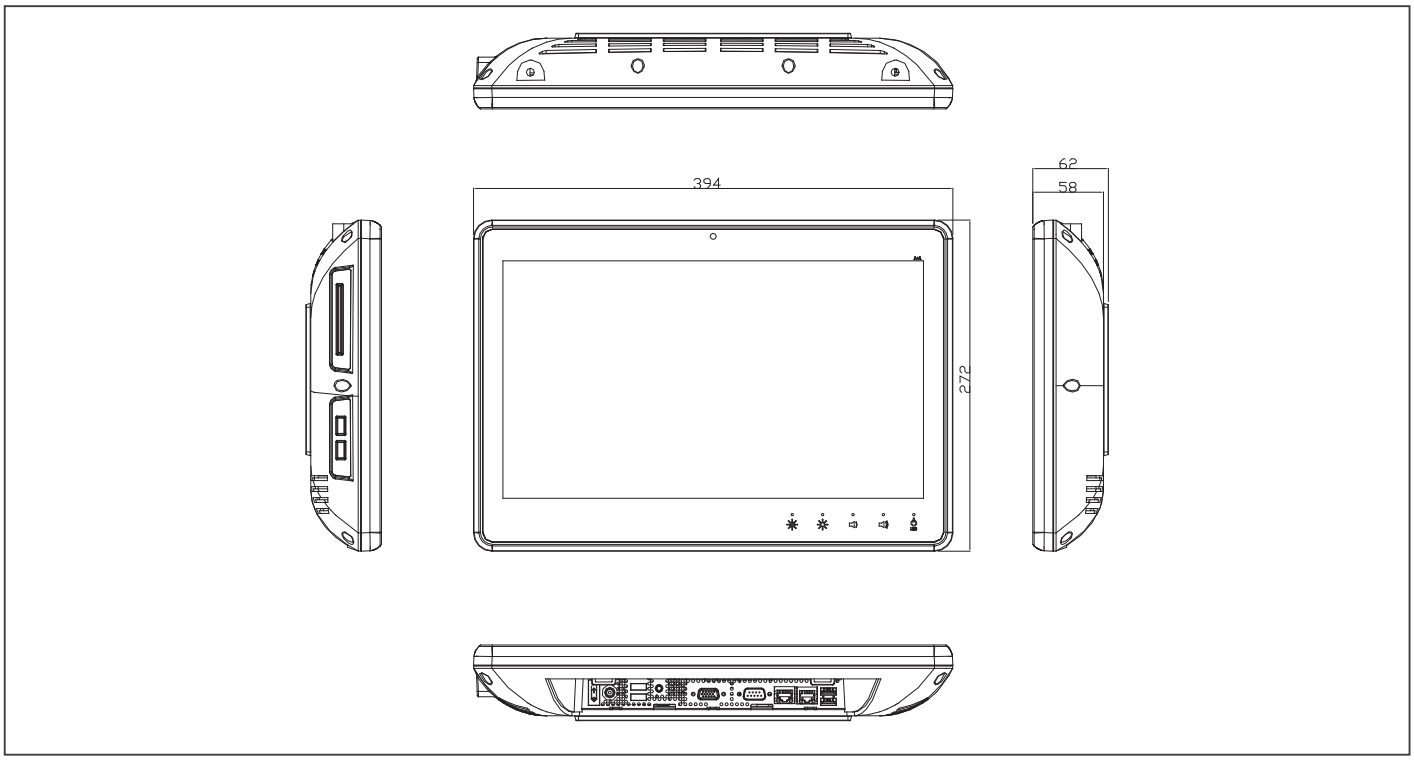

订购信息

料号	显示器	最大分辨率	亮度	背光 MTBF	CPU	LAN	USB 2.0	RS-232	RS-232/422/485	存储	RAM	显示	扩展	安装方式	电源	温度	触摸屏
ACP-5153HTT-A1-1012	15" TFT-LCD	1366 x 768	400 cd/m²	50,000	Atom™ D2550, 1.86 GHz	2	6	1	—	CFast™ x 1 2.5" SATA HDD x 1	2 GB	VGA x 1	Mini-Card x 1	VESA 75/100	DC 12V	0°C ~ 40°C (w/o airflow)	Projected capacitive multi-touch (2-point)

包装清单

- **HDD 螺丝**
- **VESA 安装螺丝**
- 电源适配器
- 产品 **DVD**
- **ACP-5153**

可选配件

- **1702031802**
  电源线 (美规)
- **1702031803**
  电源线 (欧规)
- **170203180E**
  电源线 (日规)
- **P005212000**
  电缆塑料封套
- **ARM-WK075-0**
  壁挂式安装工具包
- **9761115400**
  无线模块 (b/g/n)
- **PER-M20**
  台式支架 带VESA 75/100
- **AP-OT9789LA1000**
  台式支架 带VESA75/100

如果需要安装2种以上的可选配件，必须禁用1个USB接口。如有需要，请与当地销售代表联系。

ACP-1106

10.1" WXGA 多点触控平板电脑, Intel® Pentium® N4200/ Celeron® N3350 处理器, 4 GB RAM

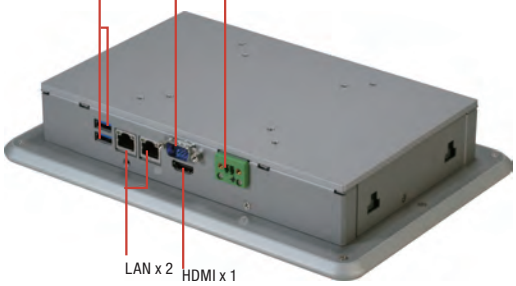

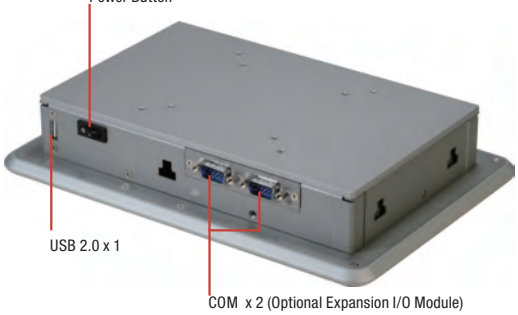

9761107601
USB 2.0 x 2

9761107600
RS-232/422/485 x 2

特性

- **10.1" WXGA (1280 x 800)** 彩色 **TFT LCD** 显示屏
- **Intel® Pentium® N4200/ Celeron® N3350** 处理器
- 多点触控投射式电容屏**(2** 点**)**
- **IP65** 铝制前面板
- 无风扇系统
- **VESA 75/**面板安装支持
- **DC 9~30V**

规格

系统	
处理器	Intel® Pentium® N4200 处理器, 1.1 GHz (四核), 突发频率2.5GHz Intel® Celeron® N3350 处理器, 1.1 GHz (双核), 突发频率2.4GHz
系统内存	204-pin DDR3L SODIMM x 1, 内置 4GB, 最大 8GB
LCD/CRT 控制器	Intel® Pentium® N4200/ Celeron® N3350 处理器
以太网	10/100/1000Base-TX, RJ-45 x 2
Bottom I/O 接口	DB9 type RS-232 x 1 USB 3.0 x 2 HDMI x 1 RJ-45 10/100/1000 LAN x 2 2 Pin 接线端子用于电源输入 电源按钮 x 1
Top I/O 接口	电源按钮 x 1 type A USB 2.0 x 1 扩展 I/O 插槽
存储磁盘驱动器	全尺寸 mSATA x 1
扩展槽	半尺寸 mini card x 1(内置)
操作系统支持	Windows® 10, Linux Kernal 4.4.0 or higher
结构	
构造	铝制前面板 + 铝制外壳
安装方式	VESA 75, 面板安装
尺寸	10.47" x 7.24 x 1.89" (266 x 184 x 48mm)
包装尺寸	13.38" x 7.64 x 9.96" (340 x 194 x 253mm)
总重	6.38 lb (2.9 kg)
环境	
工作温度	23°F ~ 122°F (-5°C ~ 50°C), 0.5 m/s 风流
存储温度	-4°F ~ 158°F (-20°C ~ 70°C)
存储湿度	90% @40°C; 无冷凝
振动	1 Grms/ 5~ 500Hz/ 运行状态下 – HDD
冲击	15G 峰值加速度(持续时间11 msec.) – HDD
EMC	CE/FCC Class A
供电方式	
DC 输入	DC 9~30V
LCD	
显示器	10.1" TFT-LCD, LED
最大分辨率	1280 x 800
最大色彩数	262K 彩色 (6 位R,G,B)
亮度	250 cd/m²
视角	160°(H), 160°(V)
背光	LED
背光 MTBF (小时)	—
触摸屏	
类型	P-CAP 触摸屏
透光率	90%

备注: 所有规格如有变更，恕不另行通知。

尺寸

单位: mm

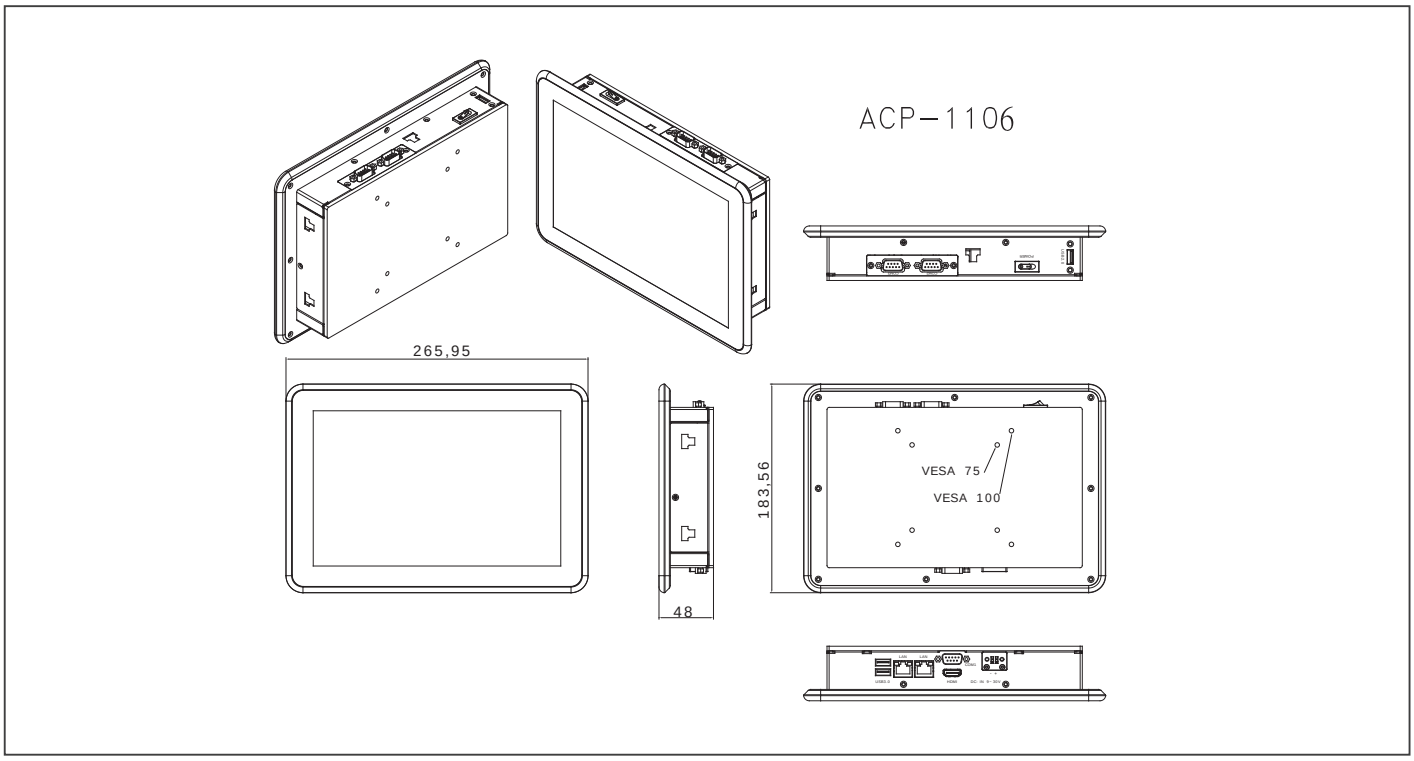

订购信息

料号	显示器	最大分辨率	亮度	视角	背光 MTBF	CPU	LAN	USB 3.0	USB 2.0	RS-232	RS-232/422/485	存储	RAM	显示	扩展	安装方式	电源	温度	触摸屏
ACP-1106HTT-A1-1010	10.1" TFT-LCD	1280 x 800	250 cd/m²	160(H)/160(V)	25,000	Intel® Pentium® N4200	2	2	1	1	0	Full Size mSATA x 1	4GB DDR3L RAM Included	HDMI x 1	Half size mini card x 1 Expansion I/O module x 1	Stand, Panel, VESA 75	DC 9~30V	23°F ~ 122°F (-5°C ~ 50°C) (w/ airflow)	PCAP T/S
ACP-1106HTT-A3-1010	10.1" TFT-LCD	1280 x 800	250 cd/m²	160(H)/160(V)	25,000	Intel® Celeron® N3350	2	2	1	1	0	Full Size mSATA x 1	4GB DDR3L RAM Included	HDMI x 1	Half size mini card x 1 Expansion I/O module x 1	Stand, Panel, VESA 75	DC 9~30V	23°F ~ 122°F (-5°C ~ 50°C) (w/ airflow)	PCAP T/S
ACP-1106HTT-B1-1010	10.1" TFT-LCD	1280 x 800	250 cd/m²	160(H)/160(V)	25,000	Intel® Pentium® N4200	2	2	1	1	0	Full Size mSATA x 1	4GB DDR3L RAM Included	HDMI x 1	WiFi Expansion I/O module x 1	Stand, Panel, VESA 75	DC 9~30V	23°F ~ 122°F (-5°C ~ 50°C) (w/ airflow)	PCAP T/S
ACP-1106HTT-B3-1010	10.1" TFT-LCD	1280 x 800	250 cd/m²	160(H)/160(V)	25,000	Intel® Celeron® N3350	2	2	1	1	0	Full Size mSATA x 1	4GB DDR3L RAM Included	HDMI x 1	WiFi Expansion I/O module x 1	Stand, Panel, VESA 75	DC 9~30V	23°F ~ 122°F (-5°C ~ 50°C) (w/ airflow)	PCAP T/S

包装清单

- 面板安装工具包
- **VESA** 安装螺丝
- 产品 **CD**
- **ACP-1106**

可选配件

- **1702031802**
  电源线 (美规)
- **1702031803**
  电源线 (欧规)
- **170203180E**
  电源线 (日规)
- **M041073020**
  台式支架工具包
- **9761107600**
  RS-232/422/485 x 2 (扩展 I/O 模块)
- **9761107601**
  USB 2.0 x 2 (扩展 I/O 模块)
- **1255300609**
  2 Pin 60W 电源适配器

全尺寸 mSATA 存储设备：

- **AP-SS968C008G1N**
  全尺寸, 8GB mSATA, MLC, -40°C ~ 85°C
- **AP-SS968C016G3D**
  全尺寸, 16GB mSATA, MLC, -40°C ~ 85°C
- **968C032G35**
  全尺寸, 32GB mSATA, MLC, -40°C ~ 85°C
- **968C064G2R**
  全尺寸, 64GB mSATA, MLC, -40°C ~ 85°C
- **968C128G16**
  全尺寸, 128GB mSATA, MLC, -40°C ~ 85°C

备注: 如果需要的话，AAEON 强烈建议您购买AAEON工厂安装的 mSATA HDD。

ACP-1104

10.1” WXGA 超薄无风扇多点触控平板电脑 , Intel® Celeron® J1900/ N2807 处理器, 2GB RAM

Top I/O Side

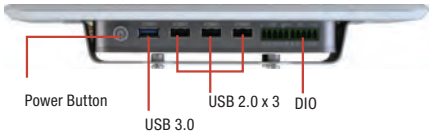

Rear Side

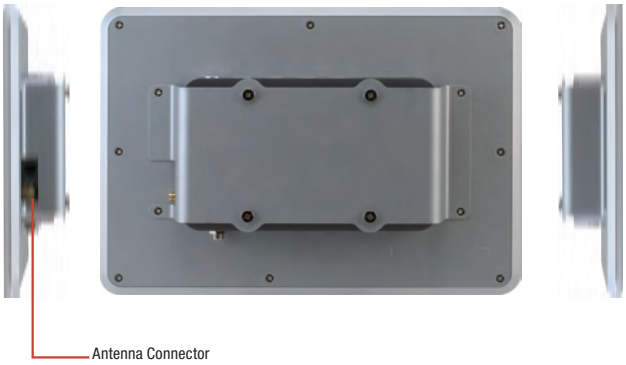

Button I/O Side

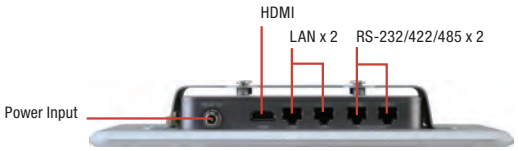

特性

- **10.1” WXGA (1280 x 800)** 彩色 **TFT LCD** 显示屏
- **Intel® Celeron® J1900/ N2807** 处理器
- 铝制设计
- **P-CAP** 多点触控 **(2**点**)**
- 无风扇运作
- **VESA 75/** 面板安装**/** 台式安装
- **IP65** 前面板

规格

系统	
处理器	Intel® Celeron® J1900 处理器, 2 GHz Intel® N2807 处理器, 1.58 GHz
系统内存	204-pin DDR3L 1333MHz SODIMM x 1, 默认 2 GB, 最大支持 8 GB (J1900) 204-pin DDR3L 1333MHz SODIMM x 1, 默认 2 GB, 最大支持 4 GB (N2807)
以太网	10/100/1000Base-TX, RJ-45 x 2
I/O 接口	RS-232/422/485 x 2 (RJ-45 接头) USB 2.0 type A x 3 USB 3.0 type A x 1 HDMI x 1 DI/O (4 DI, 2 DO) BIOS 选择 电源按钮 x 1 可锁固电源输入接口 x 1
存储磁盘驱动器	半尺寸 mSATA x 1 (建议选择 AAEON 工厂安装)
扩展槽	全尺寸 Mini-Card x 1
操作系统支持	Windows® 7, Windows® 8.1, Linux kernel 2.6.3 or higher, Android 4.4.4
结构	
前面板	铝制设计
安装方式	VESA 75/ 面板安装/ 台式安装
尺寸	10.47” x 7.22” x 1.81” (266 x 183.5 x 30mm)
包装尺寸	13.58” x 7.87” x 9.65” (345 x 200 x 245mm)
总重	5.5 lb (2.5 kg)
环境	
工作温度	32°F ~ 113°F (0°C ~ 45°C) 无风流环境下 32°F ~ 122°F (0°C ~ 50°C) 有风流环境下
存储温度	-4°F ~ 158°F (-20°C ~ 70°C)
存储湿度	5%~90% @40°C, 无冷凝
振动	1 Grms/ 5~ 500Hz/ 运行状态下 – HDD
冲击	15 G 峰值加速度(持续时间11 msec.) – HDD
EMC	CE/FCC class A
供电方式	
DC输入	DC 12V 带可锁固电源适配器
LCD	
显示器	10.1" TFT-LCD, LED
最大分辨率	1280 x 800
最大色彩数	262k
亮度	250 cd/m²
视角	160°(H), 160°(V)
背光	LED
触摸屏	
类型	电容式多点触控 (2点)

备注: 所有规格如有变更，恕不另行通知。

尺寸

单位: mm

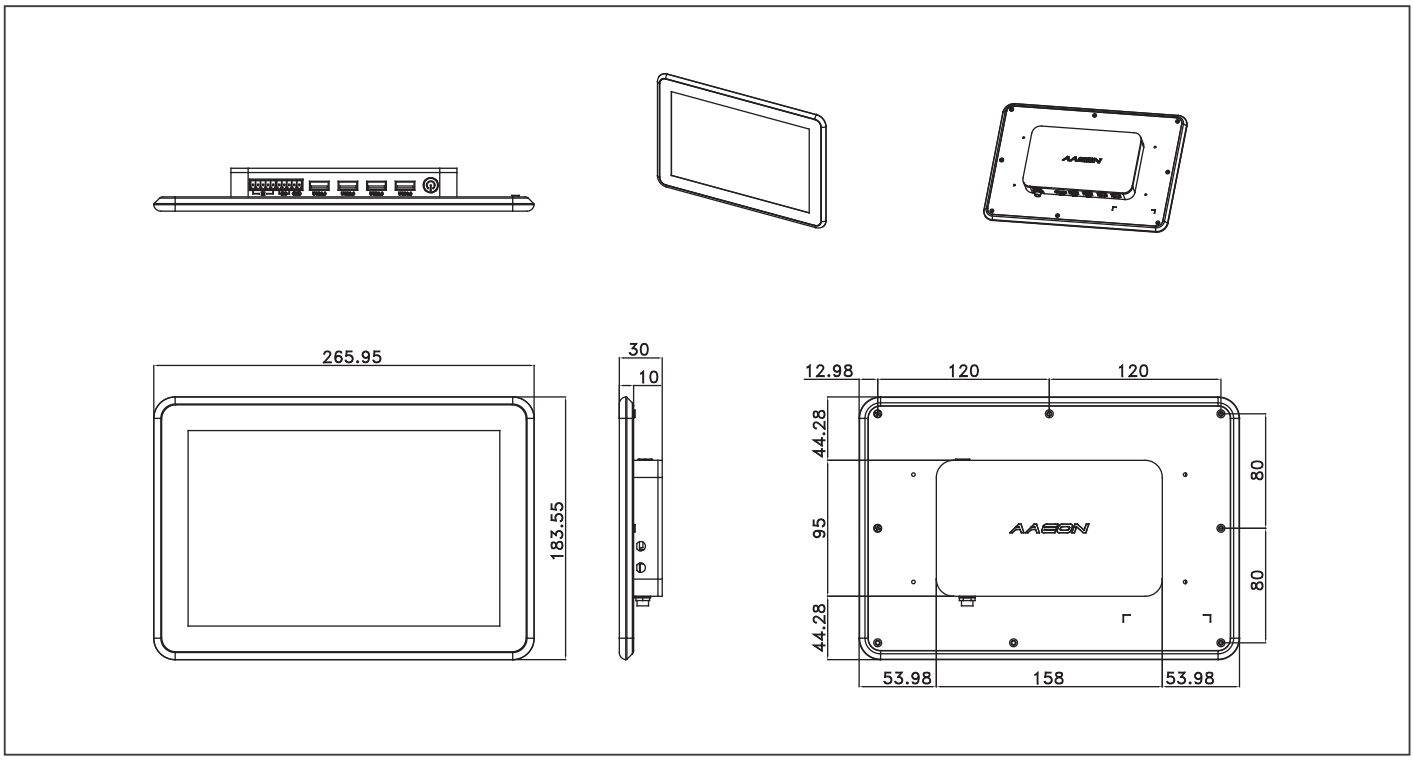

订购信息

料号	显示器	最大分辨率	亮度	视角	背光 MTBF	CPU	LAN	USB	RS-232	RS-232/422/485	存储	RAM	显示	扩展	安装方式	电源	温度	触摸屏
ACP-1104HTT-A1-1011	10.1" TFT-LCD	1280 x 800	250 cd/m²	160(H), 160V	20,000	Intel® Celeron® J1900, 2.0 GHz	2	USB 3.0 x 1, USB 2.0 x 3	—	2	Half size mSATA HDD	2GB	HDMI x 1	—	VESA 75/ Stand	DC 12V	32°F ~ 113°F (0°C ~ 45°C) (mSATA, w/o airflow) 32°F ~ 122°F (0°C ~ 50°C) (mSATA, w/ airflow)	Projected Capacitive touch (2-point)
ACP-1104HTT-B1-1011	10.1" TFT-LCD	1280 x 800	250 cd/m²	160(H), 160V	20,000	Intel® Celeron® J1900, 2.0 GHz	2	USB 3.0 x 1, USB 2.0 x 3	—	2	Half size mSATA HDD	2GB	HDMI x 1	WiFi	VESA 75/ Stand	DC 12V	32°F ~ 113°F (0°C ~ 45°C) (mSATA, w/o airflow) 32°F ~ 122°F (0°C ~ 50°C) (mSATA, w/ airflow)	Projected capacitive touch (2-point)
ACP-1104HTT-A3-1011	10.1" TFT-LCD	1280 x 800	250 cd/m²	160(H), 160V	20,000	Intel® Celeron® N2807, 1.58 GHz	2	USB 3.0 x 1, USB 2.0 x 3	—	2	Half size mSATA HDD	2GB	HDMI x 1	—	VESA 75/ Stand	DC 12V	32°F ~ 113°F (0°C ~ 45°C) (mSATA, w/o airflow) 32°F ~ 122°F (0°C ~ 50°C) (mSATA, w/ airflow)	Projected capacitive touch (2-point)
ACP-1104HTT-B3-1011	10.1" TFT-LCD	1280 x 800	250 cd/m²	160(H), 160V	20,000	Intel® Celeron® N2807, 1.58 GHz	2	USB 3.0 x 1, USB 2.0 x 3	—	2	Half size mSATA HDD	2GB	HDMI x 1	WiFi	VESA 75/ Stand	DC 12V	32°F ~ 113°F (0°C ~ 45°C) (mSATA, w/o airflow) 32°F ~ 122°F (0°C ~ 50°C) (mSATA, w/ airflow)	Projected capacitive touch (2-point)

包装清单

- **1255300607**
  电源适配器, DC12V, 60W
- **1700090156 x 2**
  RJ-45 转 COM 线
- **VESA** 安装工具包
- **9741107300**
  面板安装工具包
- **VESA** 安装螺丝
- 产品 **DVD**
- **ACP-1104**

可选配件

- **1702031802**
  电源线 (美规)
- **1702031803**
  电源线 (欧规)
- **170203180E**
  电源线 (日规)
- **M041073020**
  台式支架工具包

半尺寸 mSATA 存储设备：

- **968C008G1B**
  (TF)半尺寸, 8 GB, mSATA SSD, MLC, -40°C ~ +85°C
- **968C016G4Q**
  (TF)半尺寸, 16 GB, mSATA SSD, MLC, -40°C ~ +85°C
- **968C016G1U**
  (TF)半尺寸, 16 GB, mSATA SSD, MLC, -40°C ~ +85°C
- **968C032G3K**
  (TF)半尺寸, 32 GB, mSATA SSD, MLC, -40°C ~ +85°C
- **968C032G0L**
  (TF)半尺寸, 32 GB, mSATA SSD, MLC, -40°C ~ +85°C
- **968C064G3A**
  (TF)半尺寸, 64 GB, mSATA SSD, MLC, -40°C ~ +85°C
- **968C128G1Q**
  (TF)半尺寸 128 GB, mSATA SSD, MLC, -40°C ~ +85°C

备注: 如果需要的话，AAEON 强烈建议您购买AAEON工厂安装的mSATA HDD。

ACP-1103

10.1” 超薄无风扇多点触控平板电脑 , Intel® Atom™ N2600, 2 GB RAM

TAIWAN EXCELLENCE 2015

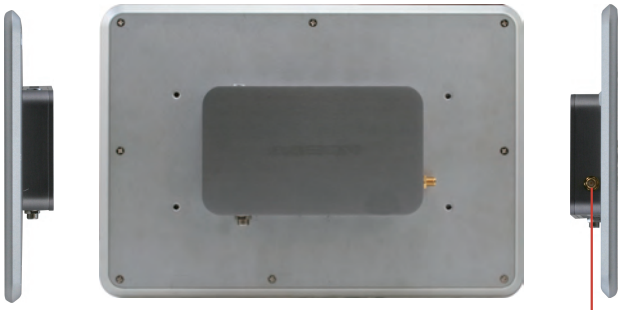

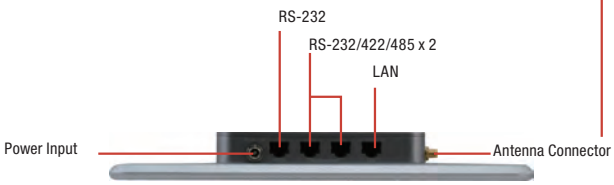

特性

- **10.1” WXGA (1280 x 800)** 彩色 **TFT LCD** 显示屏
- **Intel® Atom™ N2600** 处理器
- **P-CAP**多点触控宽屏 **(2**点**)**
- **7H** 硬度防刮面板
- 厚度**: 13mm LCD +** 触摸屏**, 20mm** 外壳
- 铝制设计
- **IP65** 认证
- 无风扇运作
- **VESA 75/**面板安装**/** 台式安装

1000 Giga LAN | USB 2.0 | IP 65 | DDR 3 | CE FC

规格

系统	
处理器	Intel® Atom™ N2600 1.6 GHz 处理器
系统内存	204-pin DDR3 SODIMM 最大支持 2 GB, 默认 2 GB
LCD/CRT 控制器	集成在 Intel® NM10 芯片组上
以太网	10/100/1000Base-TX, RJ-45 x 1
I/O 接口	RJ-48 type RS-232/422/485 x 2 RJ-48 type RS-232 x 1, USB 2.0 x 4, Mini HDMI x 1, RJ-45 type LAN x 1, 可锁固电源输入接口,电源开关 x 1
存储磁盘驱动器	半尺寸 mSATA 存储 (建议选择 AAEON 工厂安装)
扩展槽	—
操作系统支持	Windows® XP 32-bit, Windows® 7 32-bit, Linux kernel 2.6.3 or higher
结构	
构造	IP65/NEMA 4 铝制前面板, 铝制外壳
安装方式	VESA 75/ 面板安装/ 台式安装
尺寸	10.47” x 7.22” x 1.81” (266mm x 183.5mm x 30mm)
包装尺寸	13.58” x 7.87” x 9.65” (345mm x 200mm x 245mm)
总重	5.5 lb (2.5 kg)
环境	
工作温度	32°F ~ 113°F (0°C ~ 45°C) 无风流环境下 32°F ~ 122°F (0°C ~ 50°C) 有风流环境下
存储温度	-4°F ~ 158°F (-20°C ~ 70°C)
存储湿度	95% @40°C, 无冷凝
振动	1 Grms/ 5~ 500Hz/ 运行状态下 – HDD
冲击	15 G 峰值加速度(持续时间11 msec.) – HDD
EMC	CE/FCC class A
供电方式	
DC 输入	DC 12V, 带可锁固电源适配器
LCD	
显示器	10.1" TFT-LCD, LED
最大分辨率	1280 x 800
最大色彩数	262K
亮度	250 cd/m^2
视角	160°(H), 160°(V)
背光	LED
背光 MTBF (小时)	20,000
触摸屏	
类型	电容式多点触控 (2点)
透光率	>86%

备注: 所有规格如有变更，恕不另行通知。

尺寸

单位: mm

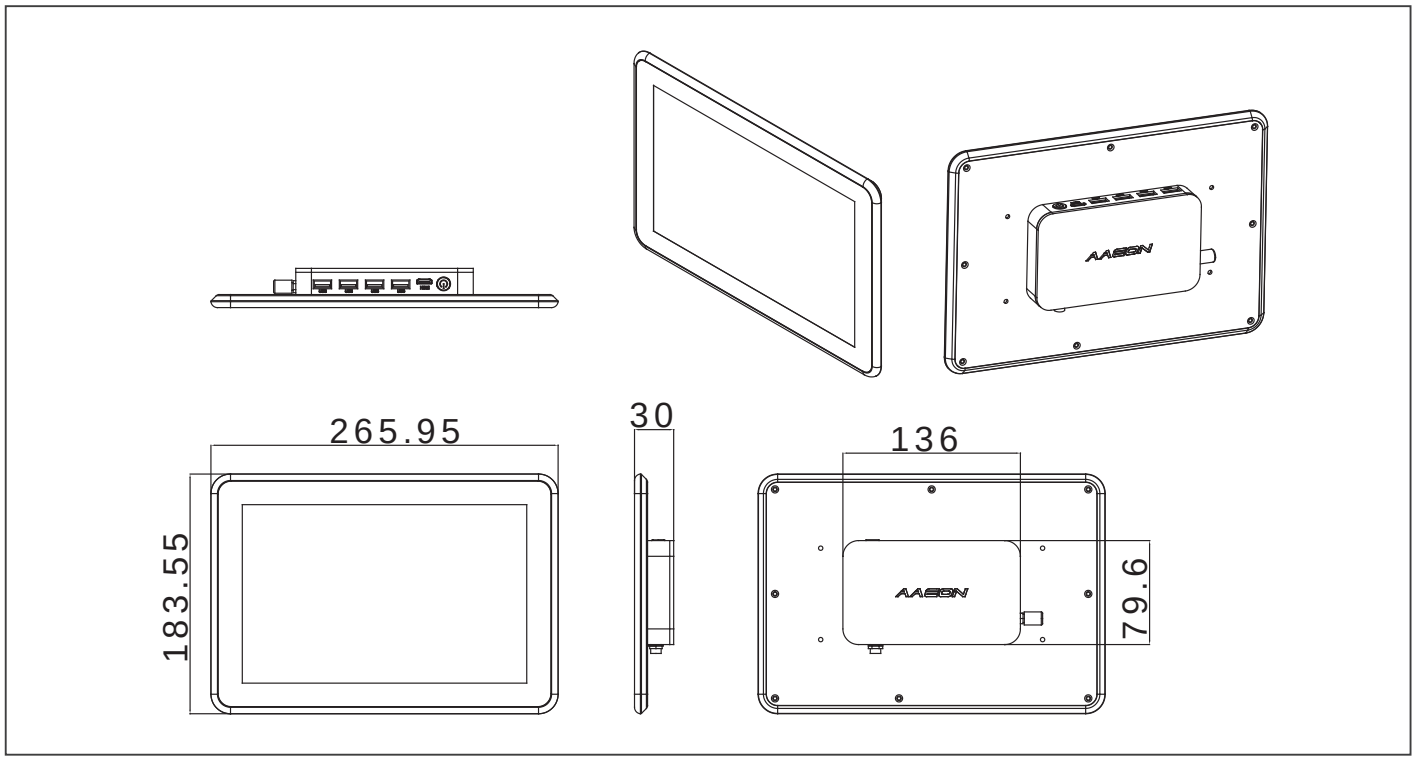

订购信息

料号	显示器	最大分辨率	亮度	背光 MTBF	CPU	LAN	USB 2.0	RS-232	RS-232/422/485	存储	RAM	显示	扩展	安装方式	电源	温度	触摸屏
ACP-1103HTT-A1-1012	10.1" TFT-LCD	1280 x 800	250 cd/m²	20,000	Intel® Atom™ N2600, 1.6 GHz	1	4	1	2	Half size mSATA HDD	2 GB	Mini HDMI x 1	—	VESA 75/ Stand	DC 12V	0°C ~ 45°C (w/o airflow)	Projected capacitive touch (2-point)

包装清单

- **1255300607**
  电源适配器, DC12V, 60W
- **1700090156 x 3**
  RJ-45 转 COM 线
- **VESA**安装工具包
- 面板安装工具包
- **VESA** 安装螺丝
- 产品 **DVD**
- **ACP-1103**

可选配件

- **1702031802**
  电源线 (美规)
- **1702031803**
  电源线 (欧规)
- **M041073020**
  台式支架工具包

半尺寸 mSATA 存储设备 :

- **968C008G1B**
  (TF)半尺寸, 8 GB, mSATA SSD, MLC, -40°C ~ +85°C
- **968C016G4Q**
  (TF)半尺寸, 16 GB, mSATA SSD, MLC, -40°C ~ +85°C
- **968C016G1U**
  (TF)半尺寸, 16 GB, mSATA SSD, MLC, -40°C ~ +85°C
- **968C032G3K**
  (TF)半尺寸, 32 GB, mSATA SSD, MLC, -40°C ~ +85°C
- **968C032G0L**
  (TF)半尺寸, 32 GB, mSATA SSD, MLC, -40°C ~ +85°C
- **968C064G3A**
  (TF)半尺寸, 64 GB, mSATA SSD, MLC, -40°C ~ +85°C
- **968C128G1Q**
  (TF)半尺寸, 128 GB, mSATA SSD, MLC, -40°C ~ +85°C

备注: 如果需要的话，AAEON 强烈建议您购买AAEON工厂安装的mSATA HDD。

ACP-1076

7” SWXGA 多点触控平板电脑 , Intel® Pentium® N4200/ Celeron® N3350 处理器, 4 GB RAM

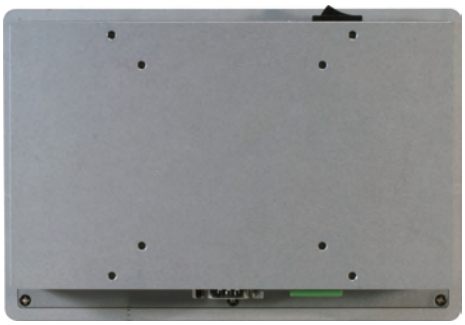

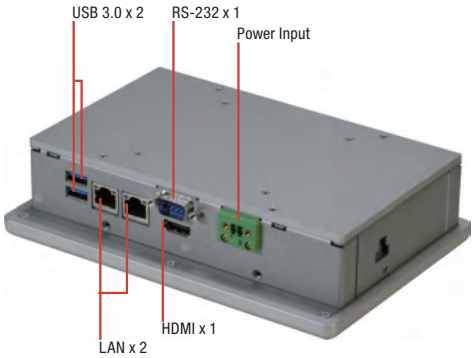

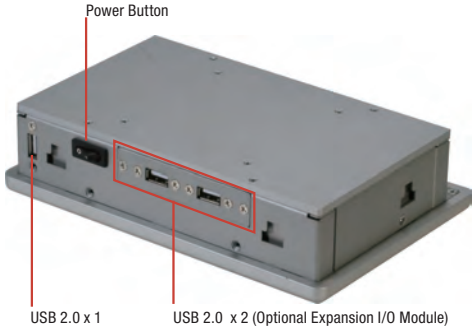

9761107601
USB 2.0 x 2

9761107600
RS-232/422/485 x 2

特性

- **7” WXGA (1024 x 600)** 彩色 **TFT LCD** 显示屏
- **Intel® Pentium® N4200/ Celeron® N3350** 处理器
- 多点触控投射式电容屏**(2** 点**)**
- **IP65** 铝制前面板
- 无风扇系统
- **VESA 75/** 面板安装
- 支持**DC 9~30V**

规格

系统	
处理器	Intel® Pentium®N4200 处理器, 1.1 GHz (四核), 突发频率2.5GHz Intel® Celeron® N3350 处理器, 1.1 GHz (双核), 突发频率2.4GHz
系统内存	204-pin DDR3L SODIMM x 1, 内置4GB, 最大8GB
LCD/CRT 控制器	Intel® Pentium® N4200/ Celeron® N3350 处理器
以太网	10/100/1000Base-TX, RJ-45 x 2
Bottom I/O 接口	DB9 type RS-232 x 1 USB 3.0 x 2 HDMI x 1 RJ-45 10/100/1000 LAN x 2 2 Pin 接线端子用于电源输入
Top I/O 接口	电源按钮 x 1 type A USB 2.0 x 1 扩展 I/O 插槽
存储磁盘驱动器	全尺寸 mSATA x 1
扩展槽	半尺寸 mini card x 1(内置)
操作系统支持	Windows® 10, Linux Kernal 4.4.0 or higher
结构	
构造	铝制前面板 + 铝制外壳
安装方式	VESA 75, 面板安装
尺寸	7.72" x 5.28" x 1.89" (196 x 134 x 48 mm)
包装尺寸	10.87" x 9.41" x 6.69" (276 x 239 x 170 mm)
总重	4.62 lb (2.1 Kg)
环境	
工作温度	23°F ~ 122°F (-5°C ~ 50°C), 0.5 m/s 风流
存储温度	-4°F ~ 158°F (-20°C ~ 70°C)
存储湿度	90% @40°C; 无冷凝
振动	1 Grms/ 5~ 500Hz/ 运行状态下 – HDD
冲击	15 G 峰值加速度(持续时间11 msec.) – HDD
EMC	CE/FCC Class A
供电方式	
DC输入	DC 9~30V
LCD	
显示器	7" TFT-LCD, LED
最大分辨率	1024 x 600
最大色彩数	24位 /16.2M
亮度	300 cd/m^2
视角	140°(H), 120°(V)
背光	LED
背光 MTBF (小时)	—
触摸屏	
类型	P-CAP 触摸屏
透光率	90%

备注: 所有规格如有变更，恕不另行通知。

尺寸

单位: mm

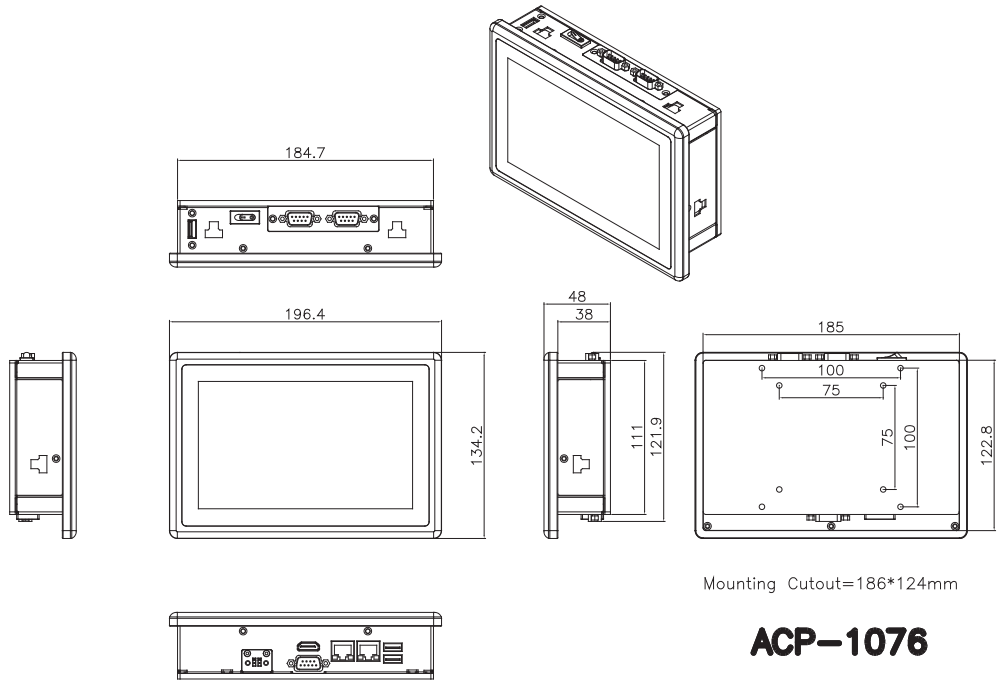

订购信息

料号	显示器	最大分辨率	亮度	视角	背光 MTBF	CPU	LAN	USB 3.0	USB 2.0	RS-232	RS-232/422/485	存储	RAM	显示	扩展	安装方式	电源	温度	触摸屏
ACP-1076HTT-A1-1011	7" TFT-LCD	1024 x 600	300 cd/m²	150(H) / 145(V)	15,000	Intel® Pentium N4200	2	2	1	1	0	Full Size mSATA x 1	4GB DDR3L RAM Included	HDMI x 1	Half size mini card x 1 Expansion I/O module x 1	Stand, Panel, VESA 75	DC 9~30V	23°F ~ 122°F (-5°C ~ 50°C) (w/ airflow)	PCAP T/S
ACP-1076HTT-A3-1011	7" TFT-LCD	1024 x 600	300 cd/m²	150(H) / 145(V)	15,000	Intel® Celeron N3350	2	2	1	1	0	Full Size mSATA x 1	4GB DDR3L RAM Included	HDMI x 1	Half size mini card x 1 Expansion I/O module x 1	Stand, Panel, VESA 75	DC 9~30V	23°F ~ 122°F (-5°C ~ 50°C) (w/ airflow)	PCAP T/S
ACP-1076HTT-B1-1011	7" TFT-LCD	1024 x 600	300 cd/m²	150(H) / 145(V)	15,000	Intel® Pentium N4200	2	2	1	1	0	Full Size mSATA x 1	4GB DDR3L RAM Included	HDMI x 1	WiFi Expansion I/O module x 1	Stand, Panel, VESA 75	DC 9~30V	23°F ~ 122°F (-5°C ~ 50°C) (w/ airflow)	PCAP T/S
ACP-1076HTT-B3-1011	7" TFT-LCD	1024 x 600	300 cd/m²	150(H) / 145(V)	15,000	Intel® Celeron N3350	2	2	1	1	0	Full Size mSATA x 1	4GB DDR3L RAM Included	HDMI x 1	WiFi Expansion I/O module x 1	Stand, Panel, VESA 75	DC 9~30V	23°F ~ 122°F (-5°C ~ 50°C) (w/ airflow)	PCAP T/S

包装清单

- 面板安装工具包
- **VESA** 安装螺丝
- 产品 **CD**
- **ACP-1076**

可选配件

- **1702031802**
  电源线 (美规)
- **1702031803**
  电源线 (欧规)
- **170203180E**
  电源线 (日规)
- **M041073020**
  台式支架工具包
- **9761107600**
  RS-232/422/485 x 2 (扩展 I/O模块)
- **9761107601**
  USB 2.0 x 2 (扩展 I/O 模块)
- **1255300609**
  2 Pin 60W 电源适配器

全尺寸 mSATA 存储设备：

- **AP-SS968C008G1N**
  全尺寸, 8GB mSATA, MLC, -40°C ~ 85°C
- **AP-SS968C016G3D**
  全尺寸, 16GB mSATA, MLC, -40°C ~ 85°C
- **968C032G35**
  全尺寸, 32GB mSATA, MLC, -40°C ~ 85°C
- **968C064G2R**
  全尺寸, 64GB mSATA, MLC, -40°C ~ 85°C
- **968C128G16**
  全尺寸, 128GB mSATA, MLC, -40°C ~ 85°C

备注: 如果需要的话，AAEON 强烈建议您购买AAEON工厂安装的 mSATA HDD。

ACP-1074

7” 超薄无风扇多点触控平板电脑 , Intel® Celeron® J1900/N2807, 2GB RAM

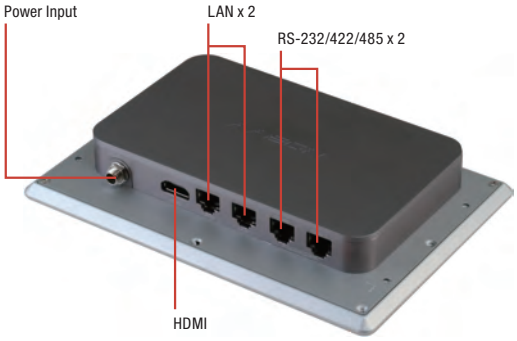

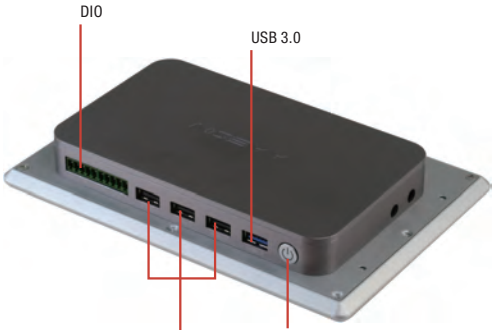

特性

- **7” WSVGA (1024 x 600)** 彩色 **TFT LCD** 显示屏
- **Intel® N2807/J1900** 处理器
- **P-CAP**多点触控宽屏 **(2**点**)**
- **7H** 硬度防刮面板
- 铝制设计
- **IP65**认证
- 无风扇运作
- **VESA 75/**面板安装**/** 台式安装

规格

系统	
处理器	Intel® N2807 处理器, 1.58 GHz Intel® Celeron® J1900 处理器, 2 GHz
系统内存	204-Pin DDR3L SODIMM x 1, 默认 2GB, 最大支持 8 GB (J1900) 204-Pin DDR3L SODIMM x 1, 默认 2GB, 最大支持 4 GB (N2807)
LCD/CRT 控制器	集成在 处理器上
以太网	10/100/1000Base-TX, RJ-45 x 2
I/O 接口	RJ-45 type RS-232/422/485 x 2 USB 2.0 x 3 USB 3.0 x 1 HDMI x 1 RJ-45 10/100/1000 LAN x 2 DI/O (4DI, 2DO)BIOS 选择可锁固电源输入接口 电源开关 x 1
存储磁盘驱动器	半尺寸 mSATA 存储 x 1 (建议选择 AAEON 工厂安装)
扩展槽	全尺寸 Mini-Card x 1
操作系统支持	Windows® 7, Windows® 8.1, Windows® 10, Linux kernel 2.6.3 or higher
结构	
构造	铝制设计
安装方式	VESA 75/ 面板安装/ 台式安装
尺寸	7.71” x 5.27” x 1.18” (196mm x 134mm x 30mm)
包装尺寸	13.58” x 7.87” x 9.64” (345mm x 200mm x 245mm)
总重	5.5 lb (2.5 kg)
环境	
工作温度	32°F ~ 122°F (0°C ~ 50°C) 无风流环境下 23°F ~ 131°F (-5°C ~ 55°C) 有风流环境下
存储温度	-4°F ~ 158°F (-20°C ~ 70°C)
存储湿度	5%~90% @40°C, 无冷凝
振动	1 Grms/ 5~ 500Hz/ 运行状态下 – HDD
冲击	15G 峰值加速度(持续时间11 msec.) – HDD
EMC	CE/FCC class A
供电方式	
DC 输入	DC12V, 带可锁固电源适配器
LCD	
显示器	7" TFT-LCD, LED
最大分辨率	1024 x 600
最大色彩数	16.7M (8位)
亮度	300 cd/m^2
视角	140°(H), 120°(V)
背光	LED
背光 MTBF (小时)	30,250
触摸屏	
类型	电容式多点触控 (2点)
透光率	90%

备注: 所有规格如有变更，恕不另行通知。

尺寸

单位: mm

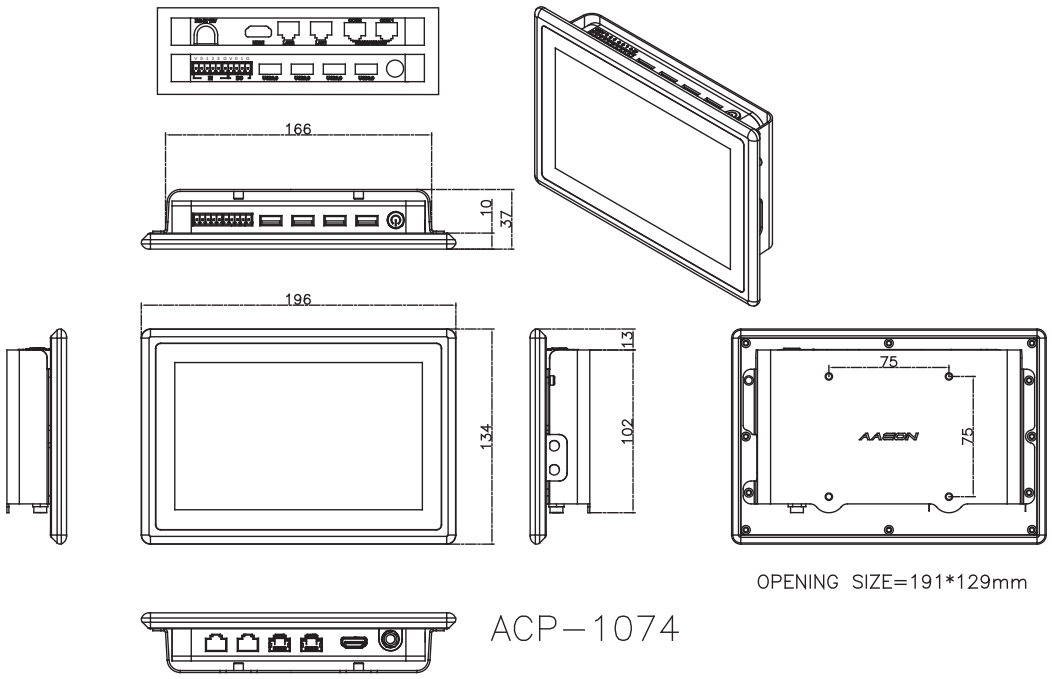

订购信息

料号	显示器	最大分辨率	亮度	视角	背光 MTBF	CPU	LAN	USB 3.0	USB 2.0	RS-232	RS-232/422/485	存储	RAM	显示	扩展	安装方式	电源	温度	触摸屏
ACP-1074HTT-A1-1012	7" TFT-LCD	1024 x 600	300 cd/m²	140°(H)/120°(V)	30,250	Intel® Celeron® J1900, 2 GHz	2	1	3	—	2	Half Size mSATA x 1	2G DDR3L RAM Include	VGA x 1	—	Panel Mount/ VESA 75/ Stand	DC 12V	0°C ~ 50°C (w/o airflow) -3°F ~ 131°F (-5°C ~ 55°C) (w/ airflow)	Projected Capacitive multi-touch (2-point)
ACP-1074HTT-A3-1012	7" TFT-LCD	1024 x 600	300 cd/m²	140°(H)/120°(V)	30,250	Intel® N2807, 1.58 GHz	2	1	3	—	2	Half Size mSATA x 1	2G DDR3L RAM Include	VGA x 1	—	Panel Mount/ VESA 75/ Stand	DC 12V	0°C ~ 50°C (w/o airflow) -3°F ~ 131°F (-5°C ~ 55°C) (w/ airflow)	Projected Capacitive multi-touch (2-point)
ACP-1074HTT-B1-1012	7" TFT-LCD	1024 x 600	300 cd/m²	140°(H)/120°(V)	30,250	Intel® Celeron® J1900, 2 GHz	2	1	3	—	2	Half Size mSATA x 1	2G DDR3L RAM Include	VGA x 1	WiFi	Panel Mount/ VESA 75/ Stand	DC 12V	0°C ~ 50°C (w/o airflow) -3°F ~ 131°F (-5°C ~ 55°C) (w/ airflow)	Projected Capacitive multi-touch (2-point)
ACP-1074HTT-B3-1012	7" TFT-LCD	1024 x 600	300 cd/m²	140°(H)/120°(V)	30,250	Intel® N2807, 1.58 GHz	2	1	3	—	2	Half Size mSATA x 1	2G DDR3L RAM Include	VGA x 1	WiFi	Panel Mount/ VESA 75/ Stand	DC 12V	0°C ~ 50°C (w/o airflow) -3°F ~ 131°F (-5°C ~ 55°C) (w/ airflow)	Projected Capacitive multi-touch (2-point)

包装清单

- **1255300607**
  可锁固电源适配器
- **1700090156 x 2**
  RJ-45 转 COM 线
- **VESA** 安装工具包
- 面板安装工具包
- **VESA** 安装螺丝
- 产品 **CD**
- **ACP-1074**

可选配件

- **1702031802**
  电源线 (美规)
- **1702031803**
  电源线 (欧规)
- **170203180E**
  电源线 (日规)
- **M041073020**
  台式支架工具包

半尺寸 mSATA 存储设备：

- **968C008G1B**
  (TF)半尺寸, 8 GB, mSATA SSD, MLC, -40°C ~ +85°C
- **968C016G4Q**
  (TF)半尺寸, 16 GB, mSATA SSD, MLC, -40°C ~ +85°C
- **968C032G3K**
  (TF)半尺寸, 32 GB, mSATA SSD, MLC, -40°C ~ +85°C
- **968C064G3A**
  (TF)半尺寸, 64 GB, mSATA SSD, MLC, -40°C ~ +85°C
- **968C128G1Q**
  (TF)半尺寸, 128 GB, mSATA SSD, MLC, -40°C ~ +85°C

备注: 如果需要的话，AAEON 强烈建议您购买AAEON工厂安装的mSATA HDD。

ACP-1073

7” 超薄无风扇多点触控平板电脑 , Intel® Atom™ N2600, 2 GB RAM

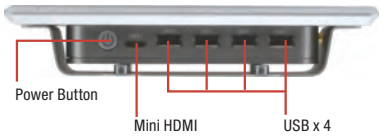

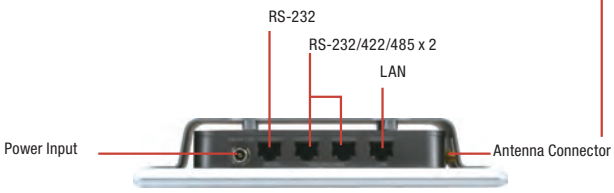

特性

- **7” WSVGA (1024 x 600)** 彩色 **TFT LCD** 显示屏
- **Intel® Atom™ N2600** 处理器
- 多点触控电容式宽屏 **(2**点**)**
- **7H** 硬度防刮面板
- 厚度**: 13mm LCD +** 触摸屏**, 20mm** 外壳
- 铝制设计
- **IP65** 认证
- 无风扇运作
- 支持**VESA 75** 台式安装

规格

系统	
处理器	Intel® Atom™ N2600 1.6 GHz 处理器
系统内存	204-pin DDR3 SODIMM 最大支持 2 GB, 默认 2 GB
LCD/CRT 控制器	Intel® NM10 集成图形
以太网	10/100/1000Base-TX, RJ-45 x 1
I/O 接口	RJ-48 type RS-232/422/485 x 2 RJ-48 type RS-232 x 1, USB 2.0 x 4, Mini HDMI x 1, RJ-45 type LAN x 1, 可锁固电源输入接口, 电源开关 x 1
存储磁盘驱动器	半尺寸 mSATA 存储 x 1 (建议选择 AAEON 工厂安装)
扩展槽	—
操作系统支持	Windows® XP 32-bit, Windows® 7 32-bit, Linux kernel 2.6.3 or higher
结构	
构造	IP65/NEMA 4 铝制前面板, 铝制外壳
安装方式	VESA 75 台式安装/ 面板安装
尺寸	7.96” x 5.28” x 1.46” (202.19mm x 134.18mm x 37.2mm)
包装尺寸	13.58” x 7.87” x 9.65” (345mm x 200mm x 245mm)
总重	5.5 lb (2.5 kg)
环境	
工作温度	32°F ~ 113°F (0°C ~ 45°C) 无风流环境下 32°F ~ 122°F (0°C ~ 50°C) 有风流环境下
存储温度	-4°F ~ 158°F (-20°C ~ 70°C)
存储湿度	95% @40°C, 无冷凝
振动	1 Grms/ 5~ 500Hz/ 运行状态下 – HDD
冲击	15 G 峰值加速度(持续时间11 msec.) – HDD
EMC	CE/FCC class A
供电方式	
DC 输入	DC12V, 带可锁固电源适配器
LCD	
显示器	7" TFT-LCD, LED
最大分辨率	1024 x 600
最大色彩数	26M 彩色 (6/8位 R,G,B)
亮度	250 cd/m^2
视角	150°(H), 145°(V)
背光	LED
背光 MTBF (小时)	15,000
触摸屏	
类型	电容式多点触控 (2点)
透光率	90%

备注: 所有规格如有变更，恕不另行通知。

尺寸

单位: mm

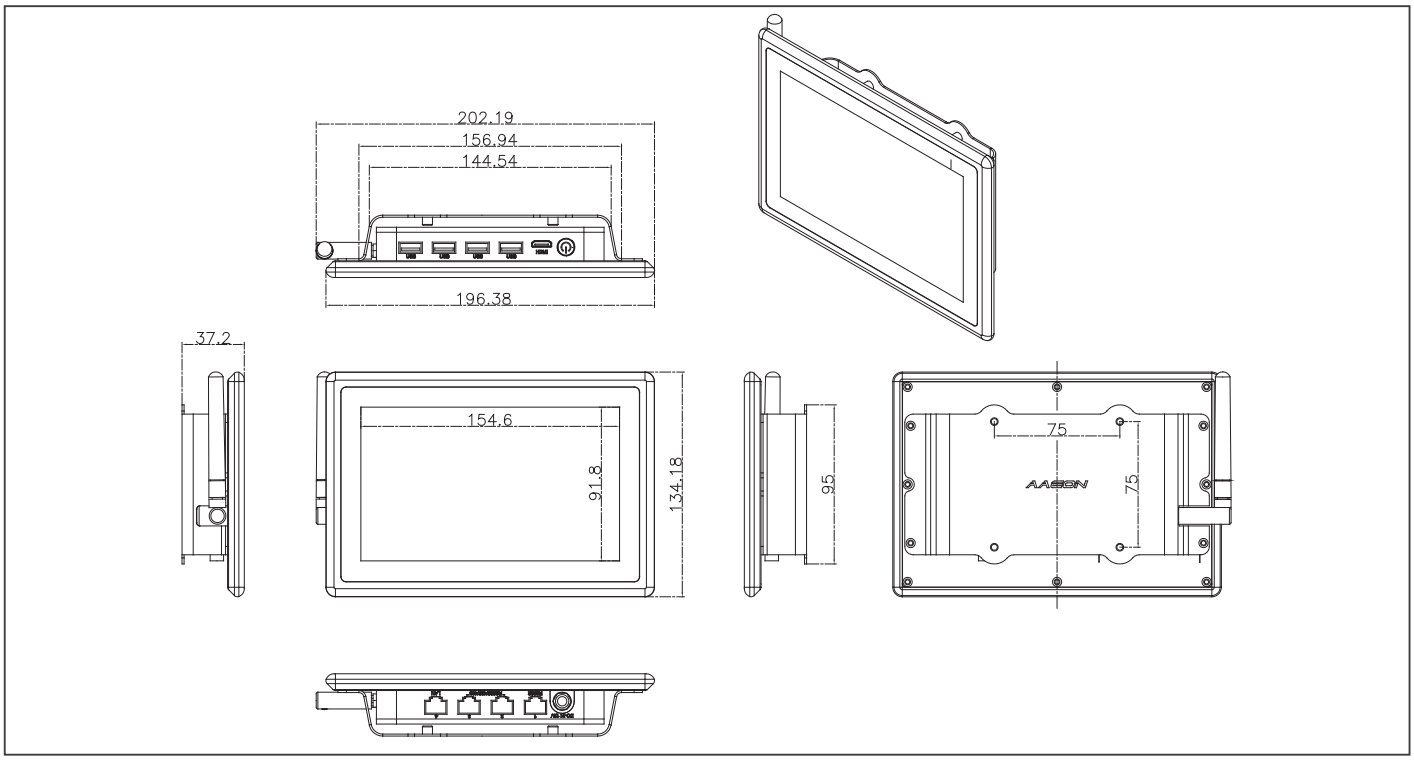

订购信息

料号	显示器	最大分辨率	亮度	背光 MTBF	CPU	LAN	USB 2.0	RS-232	RS-232/422/485	存储	RAM	显示	扩展	安装方式	电源	温度	触摸屏
ACP-1073HTT-A1-1012	7" TFT-LCD	1024 x 600	250 cd/m²	20,000	Intel® Atom™ N2600, 1.6 GHz	1	4	1	2	Half size mSATA HDD	2 GB	Mini HDMI x 1	—	VESA 75 stand	DC 12V	0°C ~ 45°C (w/o airflow)	Projected Capacitive multi-touch (2-point)

包装清单

- **1255300607**
  电源适配器, DC12V, 60W
- **9741107300**
  面板安装工具包
- **1700090156**
  RJ-45 转 COM线 x 3
- **M041073000**
  VESA 安装工具包
- **VESA** 安装螺丝
- 产品**DVD**
- **ACP-1073**

可选配件

- **1702031802**
  电源线 (美规)
- **1702031803**
  电源线 (欧规)
- **M041073020**
  台式支架工具包

半尺寸 mSATA 存储设备

- **968C008G1B**
  (TF)半尺寸 , 8 GB, mSATA SSD, MLC, -40°C ~ +85°C
- **968C016G4Q**
  (TF)半尺寸, 16 GB, mSATA SSD, MLC, -40°C ~ +85°C
- **968C016G1U**
  (TF)半尺寸, 16 GB, mSATA SSD, MLC, -40°C ~ +85°C
- **968C032G3K**
  (TF)半尺寸, 32 GB, mSATA SSD, MLC, -40°C ~ +85°C
- **968C032G0L**
  (TF)半尺寸, 32 GB, mSATA SSD, MLC, -40°C ~ +85°C
- **968C064G3A**
  (TF)半尺寸, 64 GB, mSATA SSD, MLC, -40°C ~ +85°C
- **968C128G1Q**
  (TF)半尺寸, 128 GB, mSATA SSD, MLC, -40°C ~ +85°C

备注: 如果需要的话，AAEON 强烈建议您购买AAEON工厂安装的mSATA HDD。

工业级触摸式显示器解决方案

AAEON® an ASUS assoc. co.

专注 • 灵活 • 竞争力

05

AGD-315D V2

15” XGA 强固型触摸式显示器

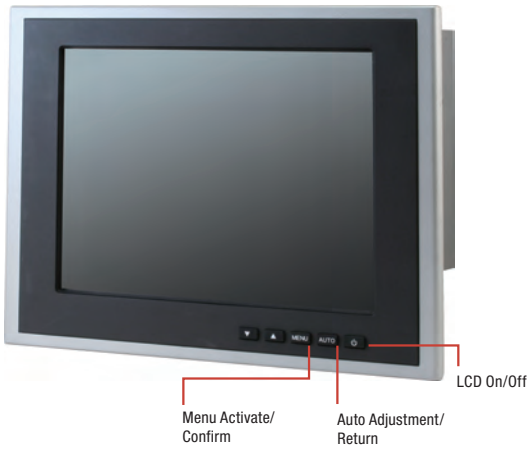

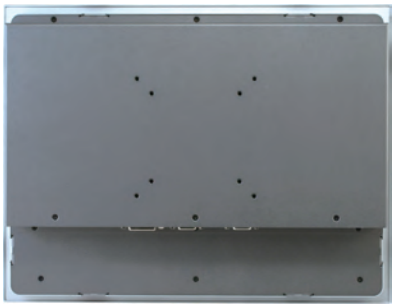

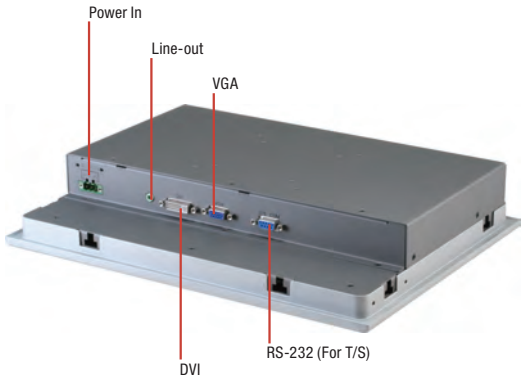

特性

- **15” XGA (1024 x 768) TFT LCD** 显示屏
- **IP65** 压铸铝前面板
- 支持**5**线电阻式触摸屏
- 电源保护: **(DC 9-30V)**
  过电压保护
  低电压保护
  反向电压保护
- 弹性接口:
  DVI/VGA 用于视频输入
  RS-232 用于触摸屏

CE FC

规格

系统	
输入信号	VGA/DVI
屏幕菜单显示	菜单, 自动调节, LCD 开/关, 向上, 向下
I/O 接头	VGA/DVI, RS-232 (For T/S)
操作系统支持	Windows® XP, Windows® 7, Windows® 8.1, Windows® 10, Linux Fedora
结构	
构造	IP65/ NEMA4 压铸铝前面板 & 不锈钢外壳
安装方式	面板安装/ 机架安装/ VESA 75/100/ 壁挂安装/ 桌面安装
尺寸	15.35" x 12.74" x 2.84" (390mm x 323.5mm x 72mm)
包装尺寸	20" x 18.11" x 8.26" (510mm x 460mm x 210mm)
总重	13 lb (5.9 kg)
净重	9 lb (4.1 kg)
环境	
工作温度	-4°F ~ 140°F (-20°C ~ 60°C)
存储温度	-4°F ~ 140°F (-20°C ~ 60°C)
存储湿度	10~95% @ 40°C, 无冷凝
振动	1 Grms/ 5~500Hz/ 随机运行
冲击	15 G 峰值加速度 (持续时间11 msec.)
EMC	CE/FCC class A
供电方式	
DC 输入	DC 12V or DC 9~30V, 带3接线端子 过电压保护(31V_{DC}) 低电压保护 (8V_{DC}) 反向电压保护 浪涌保护 (1000V_{DC})
LCD	
显示器	15" TFT-LCD
最大分辨率	1024 x 768
最大色彩数	16.7M 彩色 (6/8位 R,G,B)
亮度	450 cd/m^2
视角	160°(H), 140°(V)
背光	LED
背光 MTBF (小时)	100,000
触摸屏	
类型	5线电阻式 (V2A/V2A)
透光率	80%
寿命(次数)	可激活1千万次

备注: 所有规格如有变更，恕不另行通知。

尺寸

单位: mm

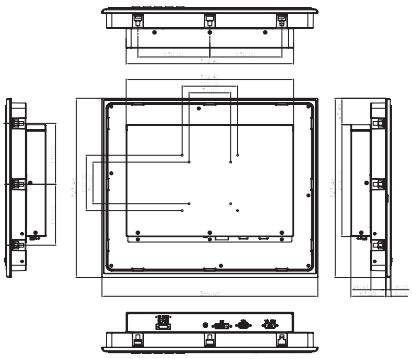

AGD-315D-V2-9~30V

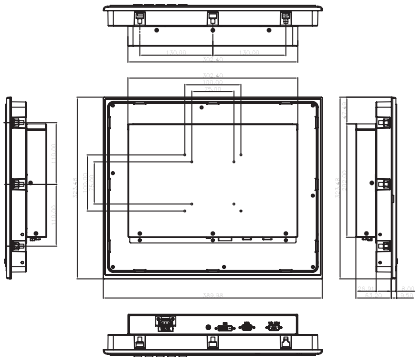

AGD-315D-V2-12V

订购信息

料号	显示器	最大分辨率	亮度	视角	背光 MTBF (小时)	显示	安装方式	电源	温度	触摸屏	其他
AGD-315DHTT-V2A-1010	15" TFT-LCD	1024 x 768	450 cd/m²	160(H), 140(V)	100,000	VGA x 1 DVI x 1	Panel mount/ VESA 75/100/ Wallmount	DC 12V	-4°F ~ 140°F (-20°C ~ 60°C)(w/ air)	5-wire resistive	—
AGD-315DHTT-V2B-1010	15" TFT-LCD	1024 x 768	450 cd/m²	160(H), 140(V)	100,000	VGA x 1 DVI x 1	Panel mount/ VESA 75/100/ Wallmount	DC 9~30V	-4°F ~ 140°F (-20°C ~ 60°C)(w/ air)	5-wire resistive	—
AGD-315D-V2A-1010	15" TFT-LCD	1024 x 768	450 cd/m²	160(H), 140(V)	100,000	VGA x 1 DVI x 1	Panel mount/ VESA 75/100/ Wallmount	DC 12V	-4°F ~ 140°F (-20°C ~ 60°C) (w/ air)	—	—
AGD-315D-V2B-1010	15" TFT-LCD	1024 x 768	450 cd/m²	160(H), 140(V)	100,000	VGA x 1 DVI x 1	Panel mount/ VESA 75/100/ Wallmount	DC 9~30V	-4°F ~ 140°F (-20°C ~ 60°C) (w/ air)	—	—

包装清单

- **VGA** 线
- **RS-232** 线
- 产品 **CD**
- **AGD-315D V2**

可选配件

- **1700151806**
  VGA 线, 180cm
- **1700091800**
  DB-9, 180cm, RS-232, 用于触摸屏
- **1255900841**
  AC/DC 12V 电源适配器, 84W
- **1702031802**
  电源线 (美规)
- **1702031803**
  电源线 (欧规)
- **170203180E**
  电源线 (日规)

备注: 所有规格如有变更，恕不另行通知。

AGD-312D V2

12.1" XGA 强固型触摸式显示器

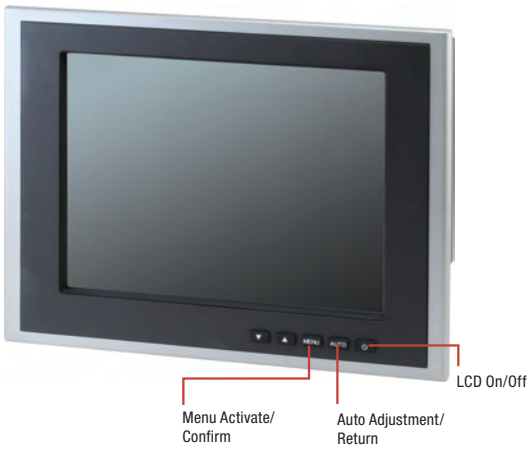

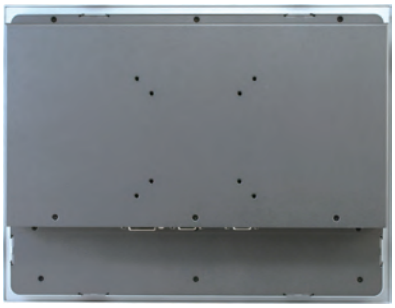

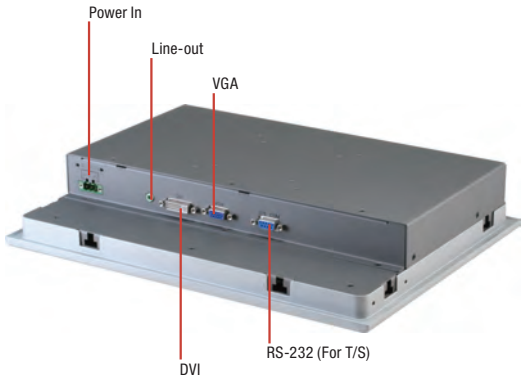

特性

- **12.1" XGA (1024 x 768) TFT LCD** 显示屏
- **IP65** 压铸铝前面板
- 支持**5**线电阻式触摸屏/ 非触摸屏支持
- 电源保护: **(DC 12V/ DC 9-30V)**
  过电压保护
  低电压保护
  反向电压保护
- 弹性接口:
  DVI/VGA 用于视频输入
  RS-232 用于触摸屏

CE FC

规格

系统	
输入信号	VGA/DVI
屏幕菜单显示	LCD 开/关, 自动调节, 菜单, 向上, 向下
I/O 接头	VGA/DVI, RS-232 (For T/S)
操作系统支持	Windows® XP, Windows® 7, Windows® 8.1, Windows® 10, Linux Fedora
结构	
构造	IP65/ NEMA4 压铸铝前面板 & 不锈钢外壳
安装方式	面板安装/ 机架安装/ VESA 75/100/ 壁挂安装/ 桌面安装
尺寸	13.61" x 10.46" x 2.41" (345.8mm x 265.8mm x 61.1mm)
包装尺寸	20.67" x 18.31" x 9.1" (525mm x 465mm x 230mm)
总重	13 lb (5.9 kg)
净重	9 lb (4.1 kg)
环境	
工作温度	-4°F ~ 140°F (-20°C~60°C)
存储温度	-4°F ~ 140°F (-20°C~60°C)
存储湿度	10~95% @ 40°C, 无冷凝
振动	1 Grms/ 5~500Hz/ 随机运行
冲击	10G 峰值加速度 (持续时间11 msec.)
EMC	CE/FCC class A
供电方式	
DC输入	DC 12 V/ 9~30V, 带3接线端子过电压保护(31V_{DC}) 低电压保护 (8V_{DC}) 反向电压保护 浪涌保护 (1000V_{DC})
LCD	
显示器	12.1" TFT-LCD
最大分辨率	1024 x 768
最大色彩数	16.7M彩色 (6/8位 R,G,B)
亮度	500 cd/m^2
视角	160°(H), 160°(V)
背光	LED
背光 MTBF (小时)	50,000
触摸屏	
类型	5线电阻式 (AGD-312DHTT-V2A-1010/ AGD-312DHTT-V2B-1010)
透光率	80% (±5%)
寿命(次数)	可激活1千万次

备注: 所有规格如有变更，恕不另行通知。

尺寸

单位: mm

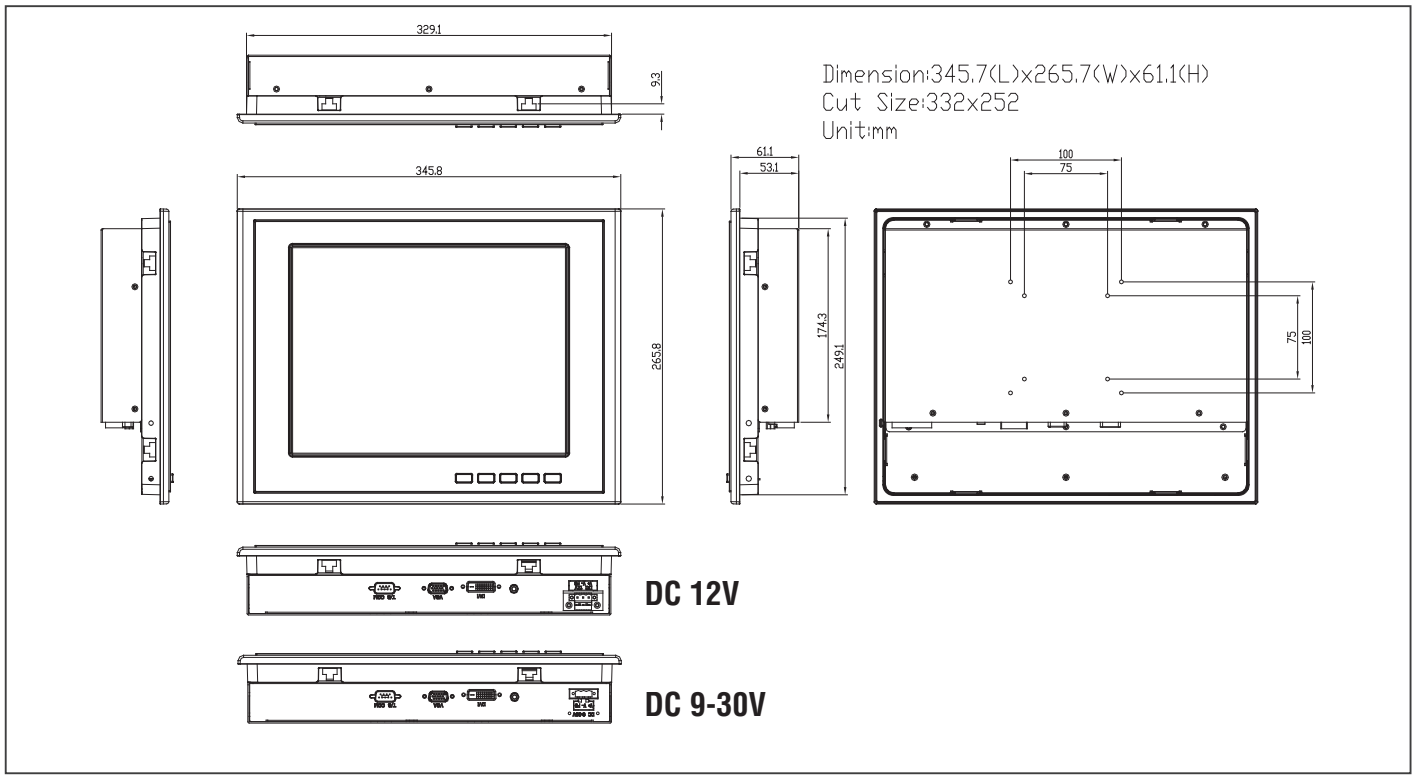

订购信息

料号	显示器	最大分辨率	亮度	视角	背光 MTBF (小时)	显示	安装方式	电源	温度	触摸屏	其他
AGD-312DHTT-V2A-1010	12.1" TFT-LCD	1024 x 768	500 cd/m²	160(H), 160(V)	50,000	VGA x 1 DVI x 1	Panel mount/ VESA 75/100/ Wallmount	DC 12V	-4°F ~ 140°F (-20°C ~ 60°C) (w/ air)	5-wire resistive	—
AGD-312DHTT-V2B-1010	12.1" TFT-LCD	1024 x 768	500 cd/m²	160(H), 160(V)	50,000	VGA x 1 DVI x 1	Panel mount/ VESA 75/100/ Wallmount	DC 9~30V	-4°F ~ 140°F (-20°C ~ 60°C) (w/ air)	5-wire resistive	—
AGD-312D -V2A-1010	12.1" TFT-LCD	1024 x 768	500 cd/m²	160(H), 160(V)	50,000	VGA x 1 DVI x 1	Panel mount/ VESA 75/100/ Wallmount	DC 12V	-4°F ~ 140°F (-20°C ~ 60°C) (w/o air)	—	—
AGD-312D-V2B-1010	12.1" TFT-LCD	1024 x 768	500 cd/m²	160(H), 160(V)	50,000	VGA x 1 DVI x 1	Panel mount/ VESA 75/100/ Wallmount	DC 9~30V	-4°F ~ 140°F (-20°C ~ 60°C) (w/o air)	—	—

包装清单

- **VGA** 线
- **RS-232** 线
- 产品 **CD**
- **AGD-312D V2**

可选配件

- **1700151806**
  VGA 线, 180cm
- **1700091800**
  DB-9, 180cm, RS-232 , 用于触摸屏
- **1255900841**
  AC/DC 12V 电源适配器, 84W
- **1702031802**
  电源线 (美规)
- **1702031803**
  电源线 (欧规)
- **170203180E**
  电源线 (日规)

ACD-110D

AAEON an ASUS assoc. co.

10.1” WXGA 多点触控显示器

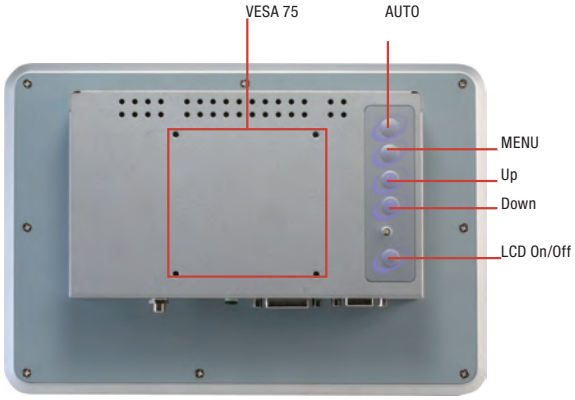

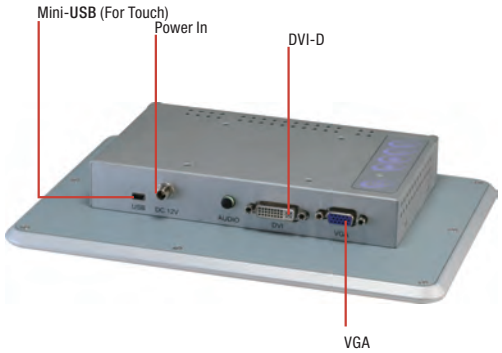

特性

- **10.1” WXGA (1280 x 800) TFT LCD** 显示屏
- **IP65** 铝制前面板
- **P-CAP** 多点触控面板 **(2**点**)**
- **VESA 75/** 面板安装**/** 台式安装

CE FC

规格

系统	
输入信号	VGA, DVI-D
屏幕菜单显示	自动调节, 菜单,向上, 向下, LCD 开/关
I/O 接头	DB-15: VGA x 1 DVI-D x 1 Mini **USB** x 1 电源输入 x 1
操作系统支持	Windows® XP 32 bit Windows® 7 32/64 bit Windows® 8 32/64 bit Linux Ubuntu 12.04
结构	
构造	IP65 铝制前面板 & SGCC 外壳
安装方式	VESA75/ 面板安装/ 台式安装
尺寸	9.97" x 6.72" x 1.57" (265.96mm x 183.56mm x 40mm)
总重	4.4 lb (2.6 kg)
净重	2.64 lb (1.4 kg)
环境	
工作温度	32°F ~ 113°F (0°C ~ 45°C) 无风流环境下 32°F ~ 122°F (0°C ~ 50°C) 有风流环境下
存储温度	14°F ~ 140°F (-10°C ~ 60°C)
存储湿度	5%~90% @40°C, 无冷凝
振动	1 Grms/ 5 ~ 500Hz/ 运行状态下 – HDD
冲击	15 G 峰值加速度 (持续时间11 msec.)
EMC	CE/FCC class A
供电方式	
DC 输入	DC 12V 可锁固电源适配器
LCD	
显示器	10.1" TFT LCD
最大分辨率	1280 x 800
最大色彩数	262K 彩色
亮度	250 cd/m^2
视角	160°(H)/ 160°(V)
背光	LED
背光 MTBF (小时)	20,000
触摸屏	
类型	电容式多点触控 (2点)
透光率	86%

备注: 所有规格如有变更，恕不另行通知。

尺寸

单位: mm

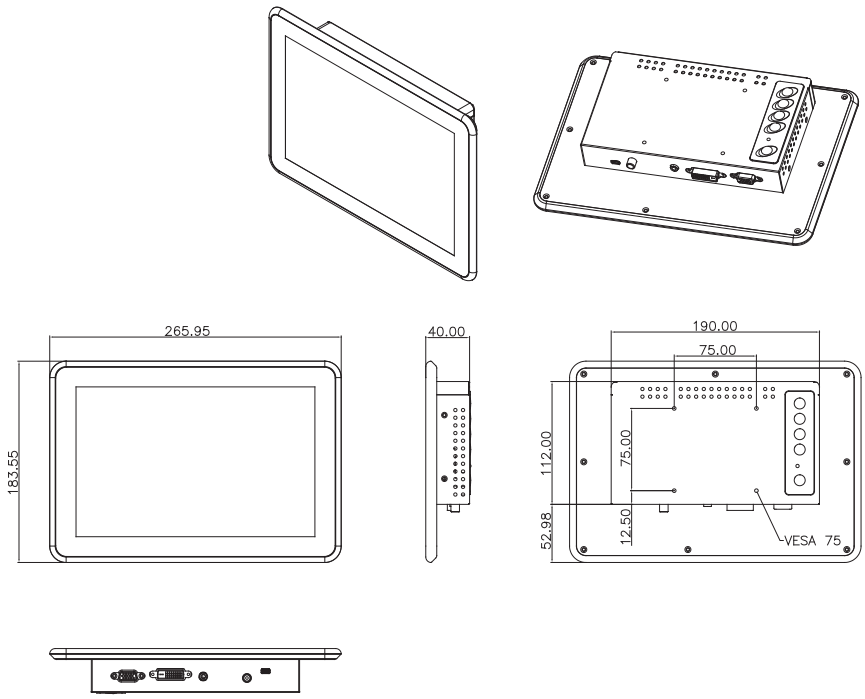

订购信息

料号	显示器	最大分辨率	亮度	视角	背光 MTBF (小时)	显示	安装方式	电源	温度	其他
ACD-110DHTT-A1-1010	10.1" TFT-LCD	1280 x 800	250 cd/m²	160°(H)/ 160°(V)	20,000	VGA, DVI-D	VESA75/ Panel mount/ Stand	DC 12V	32°F ~ 113°F (0°C ~ 45°C) with airflow	Projected capacitive multi-touch (2-point)

包装清单

- **1255300607**
  电源适配器, DC 12V, 60W
- **1709051000**
  Mini-USB转 USB type A ,用于触摸屏
- **1700151806**
  VGA 线, 180 cm
- 面板安装工具包
- 产品 **CD**
- **ACD-110D**

可选配件

- **1702031802**
  电源线 (美规)
- **1702031803**
  电源线 (欧规)
- **170203180E**
  电源线 (日规)
- **M041073020**
  台式安装工具包
- **1709051000**
  Mini-USB 转 USB type A ,用于触摸屏

ACD-515D

15.6” WXGA 资讯娱乐多点触控显示器

工业级触摸式显示器解决方案

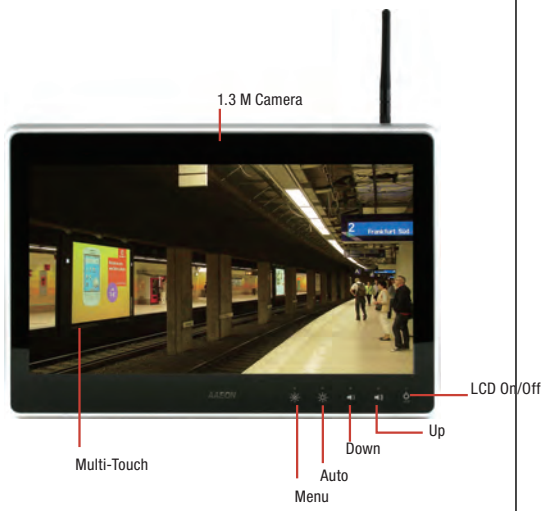

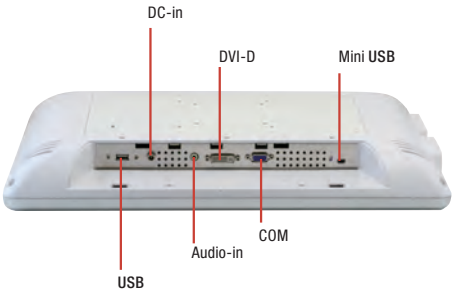

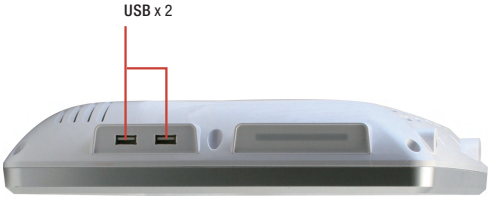

特性

- **15.6” WXGA (1366 x 768) TFT LED type LCD**
- 多点触控视窗设计 **(2**点**)**
- **IP65**前面板 **& IPX1**外壳
- **7H** 硬度防刮表面
- 无风扇运作
- 易于清洁

CE FC

规格

系统	
输入信号	VGA/ DVI-D
屏幕菜单显示	菜单, 自动调节, LCD 开/关, 向上, 向下,
I/O 接头	**USB** x 3 (2 个位于屏幕侧面; 1 个位于后面板), VGA/DVI x 1, Mini-**USB** x 1 (for T/S), Line-out x 1, 2W 扬声器 x 2
操作系统支持	Windows® XP (T/S:单点触控), Linux Fedora (T/S: 单点触控), Windows® 7 (T/S: 多点触控)
结构	
构造	IP65/ NEMA4 塑料前面板, IPX1 塑料外壳
安装方式	VESA 75/100
尺寸	15.51” x 10.71” x 2.32” (394mm x 272mm x 59mm)
包装尺寸	20.47” x 18.5” x 9.06” (520mm x 470mm x 230mm)
总重	11.02 lb (5 kg)
净重	6.6 lb (3 kg)
环境	
工作温度	32°F ~ 104°F (0°C ~ 40°C)
存储温度	-4°F ~ 140°F (-20°C ~ 60°C)
存储湿度	10~95% @ 40°C, 无冷凝
振动	1 Grms/ 5~500Hz/ 随机运行
冲击	15 G 峰值加速度 (持续时间11 msec.)
EMC	CE/FCC class A
供电方式	
DC 输入	DC 12V, 可锁固电源适配器
LCD	
显示器	15.6" TFT-LCD, LED 类型
最大分辨率	1366 x 768
最大色彩数	16.7M 彩色 (6/8位 R,G,B)
亮度	400 cd/m²
视角	160°(H)/140°(V)
背光	LED
背光 MTBF (小时)	50,000
触摸屏	
类型	电容式多点触控 (2点)
透光率	90%

备注: 所有规格如有变更，恕不另行通知。

尺寸

单位: mm

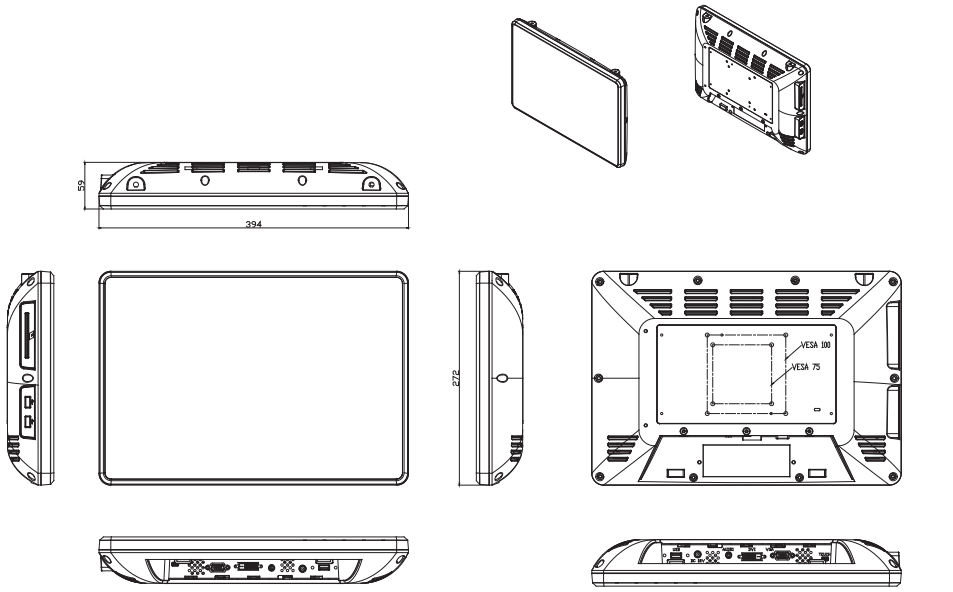

GW:5.5KG
NW:3.8KG

订购信息

料号	显示器	最大分辨率	亮度	视角	背光 MTBF (小时)	显示	安装方式	电源	温度	其他	其他
TF-ACD-515DHTT-A2-1012	15.6" TFT-LCD	1366 x 768	400 cd/m²	160°(H), 140°(V)	50,000	VGA x 1 DVI x 1	VESA 75/100/Wall	DC 12V	0°C ~ 40°C (w/o air)	Projected Capacitive multi-touch (2-point)	—

包装清单

- **VGA** 线
- **USB** 线
- 音频线
- **AC/DC 12V** 电源适配器带锁固
- 产品 **CD**
- **ACD-515D**

可选配件

- **1700151806**
  VGA 线, 180cm
- **1709051000**
  Mini-USB 转 USB type A ,用于触摸屏
- **170091800**
  DB-9, 180cm, RS-232,用于触摸屏
- **1702031802**
  电源线 (美规)
- **1702031803**
  电源线 (欧规)
- **170203180E**
  电源线 (日规)
- **ARM-WK075-0**
  壁挂式安装工具包

如果需要安装 **2** 个以上可选配件,必须禁止**1**个USB接口。如有需要，请与当地销售代表联系。

强固型平板电脑

AAEON® an ASUS assoc. co.

专注 • 灵活 • 竞争力

06

RTC-600A

5.7" 强固型手持式平板电脑, 最大支持 1.6 GHz 四核处理器

特性

- **5.7" HD (1280 x 720) TFT LCD 420 nits** 显示屏带**LED** 背光
- 最高可达 **1.6 GHz** 四核处理器
- **1/2 GB SDRAM**
- 电容式多点触控面板, 强化玻璃
- 高容量锂电池, 可持续工作 **8** 小时
- 可扩展抽取式电池, **MIL-STD 810G, IP67**认证
- 支持**GPS/ GLONASS** 同步
- **WiFi b/g/n, BT 3.0, WWAN, 3G** (可选)
- 光传感器/ 重力传感器/ 电子罗盘/ 振动马达
- 支持**5MP** 摄像头, **1D/2D BCS**
- 支持 **NFC/RFID**, 多样化发展
- 扩展坞 (可选)
- 最大支持 **Android™ 6.0**

规格

系统架构	
处理器	最高可达 1.6 GHz 四核处理器
操作系统	最大支持 Android™ 6.0
内存	板载 1/2 GB
存储	板载 16 GB eMMC
显示屏	5.7" TFT LCD/ 16:9,带电容式多点触控面板
I/O 接口	SIM Card x 1, Micro SD 卡槽 x 1, USB 2.0 (type A) x 1, Micro USB 接口 x 1, 3.5-mm 立体声耳机插孔 x 1, DC-In 插孔x 1, 可拆卸电池扬声器和麦克风
通讯	蓝牙 v4.0, Wi-Fi (802.11 b/g/n), NFC/ RFID (13.56MHz), 3G (可选)
导航	GPS, Glonass
WWAN(可选)	3G: WCDMA
摄像头	5/8 MP自动对焦摄像头带闪光灯
传感器	光传感器, 重力传感器, 3轴数字陀螺仪,振动器
扩展槽	底座
条码扫描器 (可选)	1D 扫描仪支持CMOS 引擎(可选), 2D 扫描仪支持LED 引擎
RFID (可选)	HF RFID基于13.56MHz与NFC兼容
机构	
颜色	黑色
尺寸(W x H x D)	4.1" x 8.2" x 0.8"(105mm x 201mm x 21mm)
总重	0.94lb (0.43kg)
环境	
工作温度	-20 °C ~ 60 °C (-4°F ~ 140°F)
存储温度	-55 °C ~ 70 °C(-67°F ~ 158°F)
工作湿度	50°C; 5% ~ 90% R/H; 120 小时, 无冷凝
防水防尘	IP67
振动	MIL-STD-810G Method 514.6 Procedure I, Cat. 24, Fig. 514.6E-1 & E-2
跌落	MIL-STD-810G Method 516.6 Procedure IV - 跌落高度: 122厘米 (48 inch; 4ft), - 跌落次数: 26 次, - 地面: 2"由胶合板混凝土地面, - 产品所有表面, 边缘和角落
ESD	空气放电: +/- 8KV, 接触放电: +/- 4KV
认证和标准	UL: UL60950-1, CE/LVD: EN60950-1, FCC, CE
供电方式	
AC / DC 适配器	AC 100~240V, 50~60Hz ; DC 12V/3A (36W)
电池寿命	热插拔高容量锂电池, 可持续工作 8 小时
主电池	外置电池: 7.4V 1530mAH
副电池	可拆卸电池: 7.4V 1530mAH
显示屏	
LCD	5.7" TFT LCD / 16:9, 带 LED 背光
分辨率	1280 x 720 像素
最大色彩数	—
点距	—
亮度	420 nits; 可选阳光下可读*
视角	垂直/ 水平 1780
触摸屏	
类型	电容式多点触控面板 (PCT)
透光率	Min 87% (ASTM D1003; 波长 = 550nm)

* 阳光下可读可选的抗反射粘合和可选的防眩光模。

备注: 所有规格如有变更, 恕不另行通知。

尺寸

单位 : mm

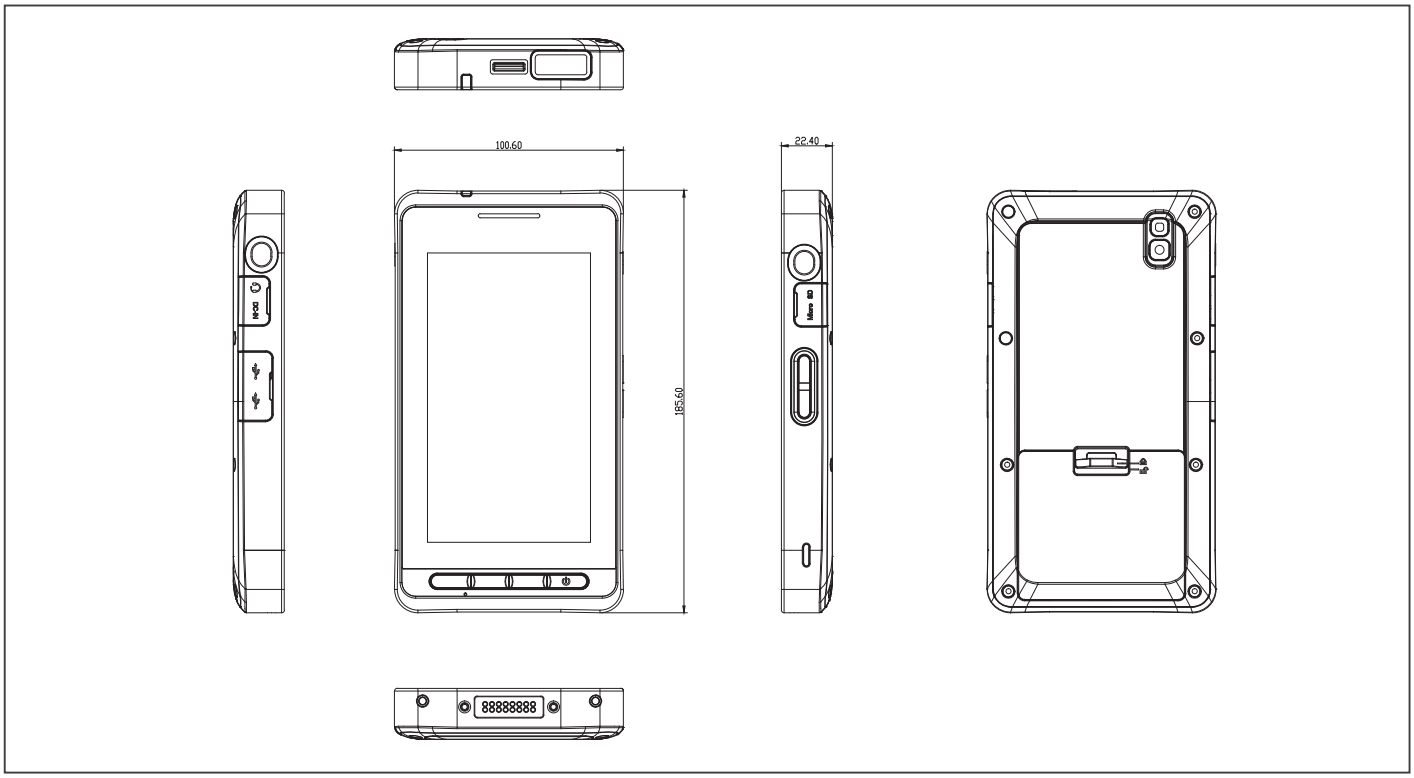

包装清单

- **1255300360**
  AC电源适配器
- **9789600A00**
  电池
- 产品 **CD**
- **RTC-600A**

可选配件

- **1702031830**
  电源线(美规)
- **1702031831**
  电源线(欧规)
- **RDS-1210-0000**
  扩展坞
- **RDS-0040-0000**
  4座电池充电器
- **219600A00**
  手提包

* 少量 MOQ 可选 / 定制。

订购信息

料号	LCD 显示屏	触摸屏	系统内存	存储	OS	WiFi/ 蓝牙	WWAN	导航	传感器	摄像头	电池	扩展 I/O	尺寸 & 重量	工作温度	耐久性	NFC (HF RFID)	2D 条码扫描器	底座
RTC-600A-TAD-WBG-5000	5.7"	Pcap 5-point	LPDDR2 1GB	16GB eMMC Flash	Android 4.2	802.11 b/g/n + BT3.0 + EDR	—	GPS	Light Sensor x 1 G Sensor x 1 3-axis digital groscope x 1 Vibrator x 1	5MP	Single Battery 7.4V, 1530mAh	USB 2.0 (type A) x 1, Micro USB x 1, Micro SD x 1, SIM Card x 1	L186.6 x W 100.6 x H 22.3 mm 430g	-4°F ~ 140°F (-20°C ~ 60°C)	Meet IEC 60529 IP67 standard Mil Std 810G-516.6, Procedure IV Mil Std 810G-514.6, Procedure I 26 drops of 48" height to 2" plywood over concrete with bumpers & uNits off 2 units to pass	—	—	YES
RTC-600A-TAD-WBGH-5100	5.7"	Pcap 5-point	LPDDR2 1GB	16GB eMMC Flash	Android 4.2	802.11 b/g/n + BT3.0 + EDR	850/ 1900/ 2100	GPS/ Glonass/ AGPS	Light Sensor x 1 G Sensor x 1 3-axis digital groscope x 1 Vibrator x 1	5MP	Dual-Battery Internal: 7.4V, 1530mAh External: 7.4V, 1530mAh	USB 2.0 (type A) x 1, Micro USB x 1, Micro SD x 1, SIM Card x 1	L186.6 x W 100.6 x H 22.3 mm 480g	-4°F ~ 140°F (-20°C ~ 60°C)	Meet IEC 60529 IP67 standard Mil Std 810G-516.6, Procedure IV Mil Std 810G-514.6, Procedure I 26 drops of 48" height to 2" plywood over concrete with bumpers & uNits off 2 units to pass	—	—	YES
RTC-600A-TAD-WBGH-5101	5.7"	Pcap 5-point	LPDDR2 1GB	16GB eMMC Flash	Android 4.2	802.11 b/g/n + BT3.0 + EDR	850/ 1900/ 2100	GPS/ Glonass/ AGPS	Light Sensor x 1 G Sensor x 1 3-axis digital groscope x 1 Vibrator x 1	5MP	Dual-Battery Internal: 7.4V, 1530mAh External: 7.4V, 1530mAh	USB 2.0 (type A) x 1, Micro USB x 1, Micro SD x 1, SIM Card x 1	L 186.6 x W 100.6 x H 22.3 mm 495g	-4°F ~ 140°F (-20°C ~ 60°C)	Meet IEC 60529 IP67 standard Mil Std 810G-516.6, Procedure IV Mil Std 810G-514.6, Procedure I 26 drops of 48" height to 2" plywood over concrete with bumpers & uNits off 2 units to pass	—	YES	YES
RTC-600A-TAD-WBGHR-5001	5.7"	Pcap 5-point	LPDDR2 1GB	16GB eMMC Flash	Android 4.2	802.11 b/g/n + BT3.0 + EDR	850/ 1900/ 2100	GPS/ Glonass/ AGPS	Light Sensor x 1 G Sensor x 1 3-axis digital groscope x 1 Vibrator x 1	5MP	Single Battery 7.4V, 1530mAh	USB 2.0 (type A) x 1, Micro USB x 1, Micro SD x 1, SIM Card x 1	L 186.6 x W 100.6 x H 22.3 mm 455g	-4°F ~ 140°F (-20°C ~ 60°C)	Meet IEC 60529 IP67 standard Mil Std 810G-516.6, Procedure IV Mil Std 810G-514.6, Procedure I 26 drops of 48" height to 2" plywood over concrete with bumpers & uNits off 2 units to pass	YES	YES	YES
RTC-600A-TAD-WBGHR-5101	5.7"	Pcap 5-point	LPDDR2 1GB	16GB eMMC Flash	Android 4.2	802.11 b/g/n + BT3.0 + EDR	850/ 1900/ 2100	GPS/ Glonass/ AGPS	Light Sensor x 1 G Sensor x 1 3-axis digital groscope x 1 Vibrator x 1	5MP	Dual-Battery Internal: 7.4V, 1530mAh External: 7.4V, 1530mAh	USB 2.0 (type A) x 1, Micro USB x 1, Micro SD x 1, SIM Card x 1	L 186.6 x W 100.6 x H 22.3 mm 495g	-4°F ~ 140°F (-20°C ~ 60°C)	Meet IEC 60529 IP67 standard Mil Std 810G-516.6, Procedure IV Mil Std 810G-514.6, Procedure I 26 drops of 48" height to 2" plywood over concrete with bumpers & uNits off 2 units to pass	YES	YES	YES
RTC-600A-TAD-WBGHR-6101	5.7"	Pcap 5-point	LPDDR3 2GB	16GB eMMC Flash	Android 6.0	802.11 b/g/n + BT3.0 + EDR	B1/ B3/ B5/ B7/ B8/ B20/ B38/ B40/ B41	GPS/ Glonass/ AGPS	Light Sensor x 1 G Sensor x 1 3-axis digital groscope x 1 Vibrator x 1	8MP	Dual-Battery Internal: 7.4V, 1530mAh External: 7.4V, 1530mAh	USB 2.0 (type A) x 1, Micro USB x 1, Micro SD x 1, SIM Card x 1	L 186.6 x W 100.6 x H 22.3 mm 495g	-4°F ~ 140°F (-20°C ~ 60°C)	Meet IEC 60529 IP67 standard Mil Std 810G-516.6, Procedure IV Mil Std 810G-514.6, Procedure I 26 drops of 48" height to 2" plywood over concrete with bumpers & uNits off 2 units to pass	YES	YES	YES

备注: 所有规格如有变更，恕不另行通知。

RDS-1210

强固型扩展坞 (适用于 RTC-600A)

特性

- 适合用户倾斜适当的视角的灵活性
- **USB x 4,** 以太网端口扩展, **COM** 端口和 **DC-IN**
- **LED** 指示充电状态
- **75mm VESA**孔型支持安装
- 易于安装, 快速维修和易于维护

CE FC

规格

系统	
I/O	USB 2.0 x 2, RJ-45 插孔用于10/100Base-TX 以太网 x 1, RS-232 x 1
DC 输入	DC in 12V
LED 指示灯	蓝色: 平板电脑接入, 橙色: 平板电脑断开
机构	
颜色	黑色
构造	PC
尺寸(W x H x D)	8.7" x 4.37" x 1.73" (221mm x 111mm x 44mm)
总重	—
环境	
工作温度	32°F ~ 104°F (0°C~40°C)
存储温度	14°F ~ 122°F (-10°C~50°C)
ESD	空气充电: +/- 8KV, 接触电荷 : +/- 4KV
EMC/安规	CE/FCC Class B/UL
供电方式	
AC/DC 适配器	AC 电源输入: 100V-240V, 50Hz-60Hz, 36W, DC 电源输出: 12V

订购信息

料号	适用的型号	支架	扩展 I/O
RDS-1210-0000	RTC-600 系列	支持	COM x 1, USB x 2, LAN x 1

尺寸

单位 : mm

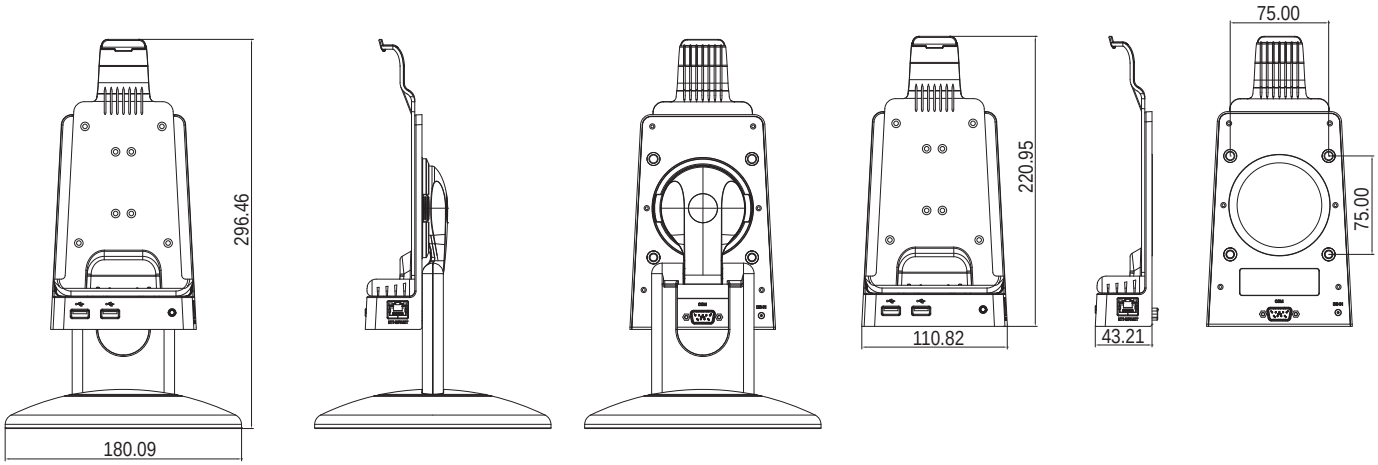

备注: 所有规格如有变更, 恕不另行通知。

RDS-0040

4座电池寿命充电器 (适用于 RTC-700M/B, RTC-600A)

特性

- **4座电池充电器 (适用于 RTC-700M/B, RTC-600A)**

CE FC

规格

系统	
I/O	8-pin 电池弹簧接头
DC 输入	DC in 12V
LED 指示灯	绿色: 已充满, 橙色:充电中
机构	
颜色	黑色
构造	PC
尺寸(W x H x D)	4.09" x 5.51" x 1.46" (104mm x 140mm x 37mm)
总重	—
环境	
工作温度	32°F ~ 104° (0°C ~ 40°C)
存储温度	14°F ~ 122°F (-10°C ~ 50°C)
ESD	空气充电:+/- 8KV, 接触电荷 : +/- 4KV
EMC/安规	CE/FCC Class B/UL
供电方式	
AC/DC 适配器	AC 电源输入: 100V-240V, 50Hz-60Hz, 36W, DC 电源输出: 12V

订购信息

料号	适用的型号	支架	扩展 I/O
RDS-0040-0000	RTC-600/700x 带外置电池	支持	电池 x 4

尺寸

单位 : mm

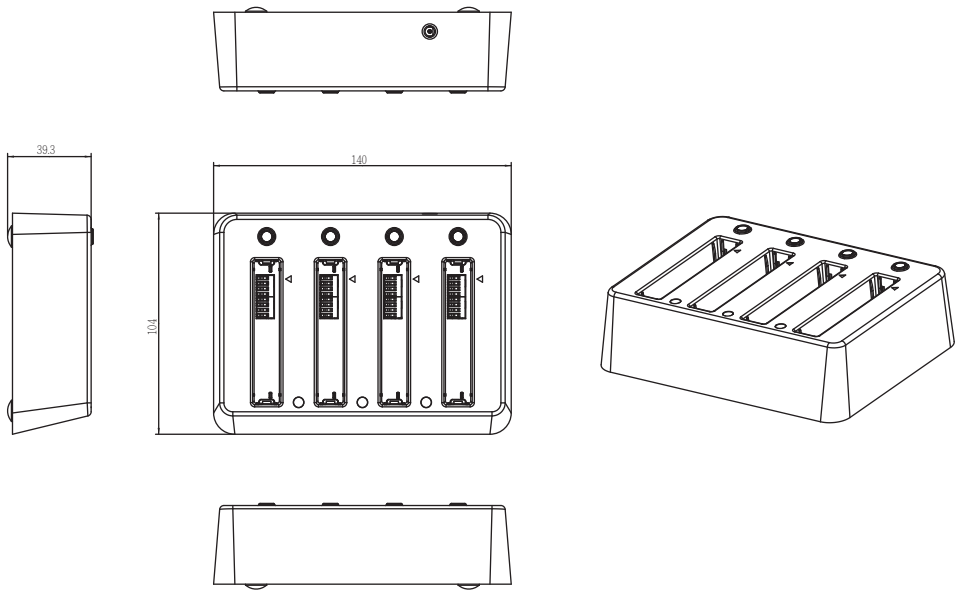

RTC-700M

ARM架构7”强固型平板,支持 Android™ 和 1.5 GHz 双核处理器

特性

- **7" WXGA (1280 x 800) TFT LCD 显示屏, 400 nits,阳光下可读 (可选)**
- **TI® OMAP™ 4470 1.5 GHz 双核处理器**
- **DDR2 1GB SDRAM**
- 电容式多点触控面板, 强化玻璃
- 可扩展抽取式电池, **MIL-STD 810G, IP65**认证
- 支持**GPS/GLONASS** 同步
- **WiFi b/g/n,** 蓝牙 **V4.0**
- 支持 **NFC/RFID,** 以太网 **+ COM** 端口 (可选)
- **1D/2D** 条码扫描器带触发按钮 (可选)
- **MSR** (可选)**/SCR** (可选)
- 重力传感器,光传感器, 电子罗盘
- **Android 5.1**

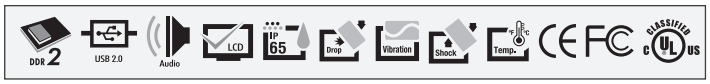

WWAN(可选)	3G: WCDMA
摄像头	5 MP自动对焦摄像头带闪光
传感器	S传感器, 电子罗盘, 陀螺仪, 光传感器
扩展槽	底座
条码扫描器 (可选)	1D 扫描仪支持CMOS 引擎(可选), 2D 扫描仪支持LED 引擎
RFID (可选)	HF RFID基于13.56MHz与NFC兼容
机构	
颜色	黑色
尺寸(W x H x D)	5.38" x 8.58" x 0.83" (136.6mm x 219mm x 21mm)
总重	1.27lb (0.57kg)
环境	
工作温度	-4°F ~ 140°F (-20°C ~ 60°C)
存储温度	
工作湿度	50°C; 5% ~ 90% R/H; 120 小时, 无冷凝
防水防尘	IP65
振动	MIL-STD-810G Method 514.6 Procedure I, Cat. 24, Fig. 514.6E-1 & E-2
跌落	MIL-STD-810G Method 516.6 Procedure IV - 跌落高度: 122厘米 (48 inch; 4ft), - 跌落次数: 26 次, - 地面: 由胶合板混凝土地面, - 产品所有表面, 边缘和角落
ESD	空气放电: +/- 8KV, 接触放电: +/- 4KV
认证和标准	UL: UL60950-1, CE/LVD: EN60950-1, FCC, CE
供电方式	
AC / DC 适配器	AC 100~240V, 50~60Hz ; DC 12V/3A (36W)
电池寿命	热插拔高容量锂电池,最大支持8 小时
主电池	外置电池: 7.4V 1530mAH
副电池	可拆卸电池: 7.4V 1530mAH
显示屏	
LCD	7" TFT-LCD / 16:10, 带 LED 背光
分辨率	1280 x 800 像素
最大色彩数	16.7M
点距	0.117(W) x 0.117(H)
亮度	400 nits;阳光下可读 (可选)*
视角	水平: 178° (Typ.), 垂直: 178° (Typ.)
触摸屏	
类型	电容式多点触控面板 (PCT)
透光率	Min 87% (ASTM D1003; 波长 = 550nm)

* 阳光下可读可选的抗反射粘合和可选的防眩光模。

规格

系统架构	
处理器	TI® OMAP™ 4470 1.5GHz 双核处理器
操作系统	Android™ 5.1
内存	板载 1GB LPDDR2
存储	板载 16GB eMMC
显示屏	7" TFT-LCD / 16:10, 带电容式多点触控面板
I/O 接口	DC-in 插孔x 1, MicroSD Card x 1, SIM 卡槽 x 1, Mini USB x 1, 可拆卸电池扬声器和麦克风 x 1, 3.5mm 立体声耳机插孔 x 1, 1D/2D 条码扫描器 x 1 (可选), 磁条读取器 x 1 (可选), COM端口 x1+以太网x 1 (可选)
通讯	蓝牙 v4.0, Wi-Fi (802.11 b/g/n), NFC / RFID (13.56MHz), 3G (可选)
导航	GPS, Glonass

备注: 所有规格如有变更, 恕不另行通知。

尺寸

单位:mm

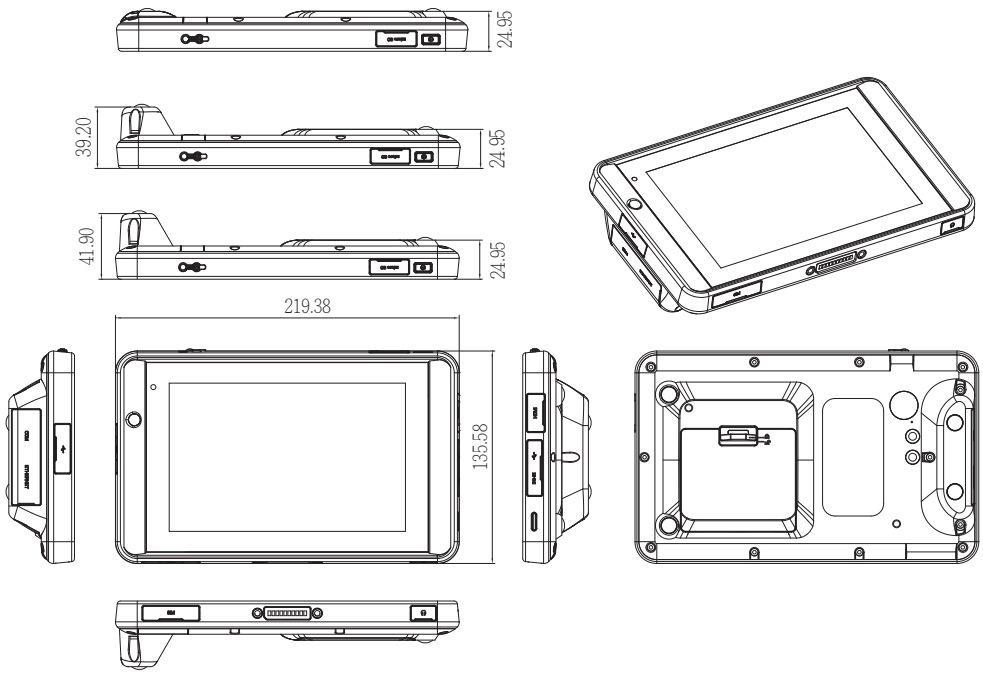

包装清单

- **1255300360**
  电源适配器
- **9789600A00**
  电池
- 产品 CD
- **RTC-700M**

可选配件

- **1255900361**
  汽车适配器, Flying Type
- **1255900360**
  汽车适配器, Barrel Type
- **1700050156**
  USB OTG 线 (主机到设备)
- **1702031830**
  电源线(美规)
- **1700051000**
  USB 线 (客户端到 PC)
- **1702031831**
  电源线(欧规)
- **219700C001**
  带肩带的手提包
- **PER-A151**
  USB, COM 和 RJ45 模块
- **PER-A155**
  MSR 模块
- **PER-A156**
  MSR 和 SCR 模块
- **TF-RDS-0310-0000**
  扩展坞(含支架)
- **TF-RDS-0310-0002**
  扩展坞(不含支架)
- **PER-A152**
  COM 和以太网 + 模块
- **PER-A153**
  BCR 模块
- **RDS-0040-0000**
  4座电池充电器
- **9759700B000**
  手袋
- **9789700A04**
  RTC-700X带BCR 或 LAN的皮带
- **9741600R04**
  电池 2 件装一包

* 少量 MOQ 可选 / 定制。

订购信息

料号	CPU	LCD 显示屏	触摸屏	系统内存	存储	OS	WiFi/ 蓝牙	3G 频段 (MHz)	导航	传感器	摄像头	电池	扩展 I/O	尺寸 & 重量	工作温度	耐久性	NFC (HF RFID)	2D 条码扫描器	Com + 以太网	底座
RTC-700M-TAD-WBGHR-5101	TI® OMAP™ 4470 1.5GHz Dual Core Processor	7" TFT LCD	Pcap 10-point	LPDDR2 1GB	16GB eMMC Flash	Android 4.2	802.11 b/g/n + BT3.0+ EDR	850/ 1900/ 2100	GPS/ Glonass/ AGPS	Light Sensor x 1, G Sensor x 1, 3-axis digital groscopex 1, Vibratorx 1	Back: 5MP	Dual-Battery, Internal: 7.4V, 1530mAh, External: 7.4V, 1530mAh	MiniHDMI x 1 , MiniUSB x 1, micro SD x 1, SIM Card x 1	L219.4 x W135.58 x H 39.2 mm, 640g	-4°F ~ 140°F (-20°C ~ 60°C)	Meet IEC 60529 IP-65 standard, Mil Std 810G-516.6, Procedure IV, 26 drops of 48" height to 2" plywood over concrete with bumpers & uNits off, 2 units to pass	Yes	Yes	—	Yes
RTC-700M-TAD-WBGHR-5102		7" TFT LCD	Pcap 10-point	LPDDR2 1GB	16GB eMMC Flash	Android 4.2	802.11 b/g/n + BT3.0+ EDR	850/ 1900/ 2100	GPS/ Glonass/ AGPS		Back: 5MP	Dual-Battery, Internal: 7.4V, 1530mAh, External: 7.4V, 1530mAh	MiniHDMI x 1 , MiniUSB x 1, micro SD x 1, SIM Card x 1	L219.4 x W135.58 x H 41.9 mm, 640g	-4°F ~ 140°F (-20°C ~ 60°C)		Yes	—	Yes	Yes
RTC-700M-TAD-WBGHR-6102		7" TFT LCD	Pcap 10-point	LPDDR2 1GB	16GB eMMC Flash	Android 5.1	802.11 a/b/ g/n + BT4.0+ EDR	850/ 1900/ 2100	GPS		Back: 5MP	Dual-Battery, Internal: 7.4V, 1530mAh, External: 7.4V, 1530mAh	MiniHDMI x 1 , MiniUSB x 1, micro SD x 1, SIM Card x 1	L219.4 x W135.58 x H 21.2 mm, 655g	-4°F ~ 140°F (-20°C ~ 60°C)		Yes	—	Yes	Yes
RTC-700M-TAD-WBG-6100		7" TFT LCD	Pcap 10-point	LPDDR2 1GB	16GB eMMC Flash	Android 5.1	802.11 a/b/ g/n + BT4.0+ EDR	—	GPS		Back: 5MP	Dual-Battery, Internal: 7.4V, 1530mAh, External: 7.4V, 1530mAh	MiniHDMI x 1 , MiniUSB x 1, micro SD x 1, SIM Card x 1	L219.4 x W135.58 x H 21.2 mm, 655g	-4°F ~ 140°F (-20°C ~ 60°C)		—	—	—	Yes

备注: 所有规格如有变更，恕不另行通知。

RTC-700RK

ARM架构7” 强固型平板,支持Android™ 和 1.6 GHz 四核处理器

特性

- **7" WXGA (1280 x 800) TFT LCD** 显示屏, **400 nits**,阳光下可读 (可选)
- **Rockchip RK3288 1.6 GHz** 四核处理器
- **DDR3L 2GB SDRAM**
- 电容式多点触控面板, 强化玻璃
- 可扩展抽取式电池, **MIL-STD 810G, IP65**认证
- 支持 **GPS/GLONASS** 同步
- **WiFi b/g/n**, 蓝牙 **V4.0**
- 支持 **NFC/RFID**, 以太网 **+ COM**端口 (可选)
- **1D/2D** 条码扫描器带触发按钮 (可选)
- **MSR** (可选)**/SCR** (可选)
- 重力传感器,光传感器, 电子罗盘
- **Android 6.0**

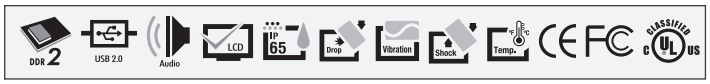

规格

系统架构	
处理器	Rockchip RK3288 1.6 GHz 四核处理器
操作系统	Android™ 6.0
内存	板载 DDR3L 2 GB
存储	板载 16GB eMMC
显示屏	7" TFT-LCD/ 16:10, 带电容式多点触控面板
I/O接口	DC-in 插孔x 1, MicroSD Card x 1, SIM 卡槽 x 1, Mini USB x 1, MiniHDMI x 1, USB type A x 1 可拆卸电池扬声器和麦克风 x 1, 3.5mm 立体声耳机插孔 x 1, 1D/2D 条码扫描器 x 1 (可选), 磁条读取器 x 1 (可选), COM 接口 x 1 + 以太网 x 1 (可选)
通讯	蓝牙 v4.0, Wi-Fi (802.11 b/g/n), NFC / RFID (13.56MHz), 3G (可选)
导航	GPS, Glonass
WWAN(可选)	—
摄像头	8 MP自动对焦摄像头带闪光灯
传感器	S传感器, 电子罗盘, 陀螺仪, 光传感器
扩展槽	底座
条码扫描器 (可选)	1D 扫描仪支持CMOS 引擎(可选), 2D 扫描仪支持LED 引擎
RFID (可选)	HF RFID基于13.56MHz与NFC兼容
机构	
颜色	黑色
尺寸(W x H x D)	5.38" x 8.58" x 0.83" (136.6mm x 219mm x 21mm)
总重	1.27lb (0.57kg)
环境	
工作温度	-4°F ~ 140°F (-20°C ~ 60°C)
存储温度	-67°F ~ 158°F (-55°C ~ 70°C)
工作湿度	50°C; 5% ~ 90% R/H; 120 小时, 无冷凝
防水防尘	IP65
振动	MIL-STD-810G Method 514.6 Procedure I, Cat. 24, Fig. 514.6E-1 & E-2
跌落	MIL-STD-810G Method 516.6 Procedure IV - 跌落高度: 122厘米 (48 inch; 4ft), - 跌落次数: 26 次, - 地面: 由胶合板混凝土地面, - 产品所有表面, 边缘和角落
ESD	空气放电: +/- 8KV, 接触放电: +/- 4KV
认证和标准	UL: UL60950-1, CE/LVD: EN60950-1, FCC, CE
供电方式	
AC / DC 适配器	AC 100~240V, 50~60Hz ; DC 12V/3A (36W)
电池寿命	热插拔高容量锂电池, 可持续工作 8 小时
主电池	外置电池: 7.4V 1530mAH
副电池	可拆卸电池: 7.4V 1530mAH
显示屏	
LCD	7" TFT-LCD / 16:10, 带 LED 背光
分辨率	1280 x 800 像素
最大色彩数	16.7M
点距	0.117(W) x 0.117(H)
亮度	400 nits;阳光下可读 (可选)*
视角	水平: 178° (Typ.), 垂直: 178° (Typ.)
触摸屏	
类型	电容式多点触控面板 (PCT)
透光率	Min 87% (ASTM D1003; 波长 = 550nm)

* 阳光下可读可选的抗反射粘合和可选的防眩光模。

备注: 所有规格如有变更, 恕不另行通知。

尺寸

单位:mm

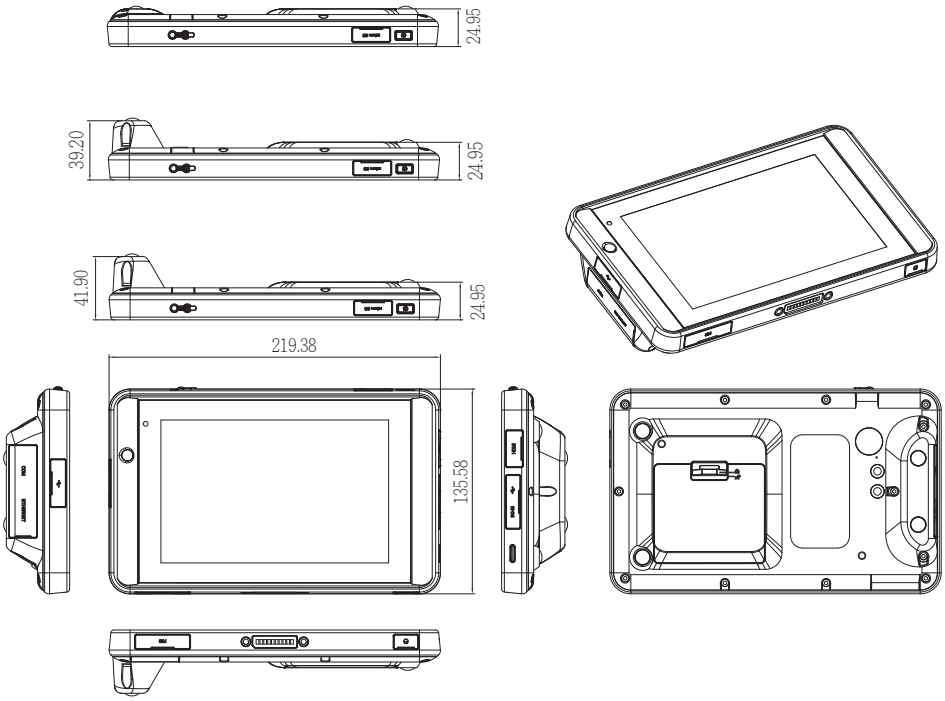

包装清单

- **1255300360**
  电源适配器
- **9789600A00**
  电池
- 产品 CD
- **RTC-700RK**

可选配件

- **1255900361**
  汽车适配器, Flying Type
- **1255900360**
  汽车适配器, Barrel Type
- **1700050156**
  USB OTG 线 (主机到设备)
- **1702031830**
  电源线(美规)
- **1700051000**
  USB 线 (客户端到 PC)
- **1702031831**
  电源线(欧规)
- **219700C001**
  带肩带的手提包
- **PER-A151**
  USB, COM 和 RJ45 模块
- **PER-A155**
  MSR 模块
- **PER-A156**
  MSR 和 SCR 模块
- **TF-RDS-0310-0000**
  扩展坞(含支架)
- **TF-RDS-0310-0002**
  扩展坞(不含支架)
- **PER-A152**
  COM 和以太网 + 模块
- **RER-A153**
  BCR 模块
- **RDS-0040-0000**
  4座电池充电器
- **9759700B000**
  手袋
- **9789700A04**
  RTC-700X 带BCR 或 LAN的皮带
- **9741600R04**
  电池 2 件装一包

订购信息

* 少量 MOQ 可选 / 定制。

料号	CPU	LCD 显示屏	触摸屏	系统内存	存储	OS	WiFi/ 蓝牙	3G 频段 (MHz)	导航	传感器	摄像头	电池	扩展 I/O	尺寸 & 重量	工作温度	耐久性	NFC (HF RFID)	2D 条码扫描器	Com + 以太网	底座
RTC-700RK-TAD-WBGHR-6101	Rockchip RK3288 1.6 GHz Quad Core Processor	7" TFT LCD	Pcap 10-point	DDR3L 2GB	16GB eMMC Flash	Android 6.0	802.11 b/g/n + BT4.0+ EDR	—	GPS/ Glonass/ AGPS	Light Sensor x 1, G Sensor x 1, 3-axis digital groscopex 1, Vibratorx 1	Back: 8MP	Dual-Battery, Internal: 7.4V, 1530mAh, External: 7.4V, 1530mAh	MiniHDMI x 1 , MiniUSB x 1, micro SD x 1, SIM Card x 1	L219.4 x W135.58 x H 39.2 mm, 640g	-4°F ~ 140°F (-20°C ~ 60°C)	Meet IEC 60529 IP-65 standard, Mil Std 810G-516.6, Procedure IV, 26 drops of 48" height to 2" plywood over concrete with bumpers & uNits off, 2 units to pass	Yes	Yes	—	Yes
RTC-700RK-TAD-WBGHR-6102		7" TFT LCD	Pcap 10-point	DDR3L 2GB	16GB eMMC Flash	Android 6.0	802.11 b/g/n + BT4.0+ EDR	—	GPS/ Glonass/ AGPS		Back: 8MP	Dual-Battery, Internal: 7.4V, 1530mAh, External: 7.4V, 1530mAh	MiniHDMI x 1 , MiniUSB x 1, micro SD x 1, SIM Card x 1	L219.4 x W135.58 x H 41.9 mm, 640g	-4°F ~ 140°F (-20°C ~ 60°C)		Yes	—	Yes	Yes

RTC-700B

X86架构7” 强固型平板,支持 Windows® 10 和最高 1.92 GHz 四核处理器

特性

- **7" WXGA (1280 x 800) TFT LCD 显示屏, 400 nits, 阳光下可读 (可选)**
- **Intel® Atom™ x5-Z8350 CHT-T3 四核 1.92 GHz 处理器**
- **DDR3L - RS 1600 2GB/4GB (可选)**
- **电容式多点触控面板, 强化玻璃**
- **可扩展抽取式电池, MIL-STD 810G, IP65认证**
- **支持GPS/GLONASS 同步**
- **WiFi b/g/n, BT4.0**
- **支持 NFC/RFID, 以太网 + COM 端口(可选)**
- **1D/2D 条码扫描器带触发按钮**
- **MSR (可选)/ SCR (可选)**
- **重力传感器,光传感器, 电子罗盘**
- **Windows® 10, Android ™ 5.1/6.0**

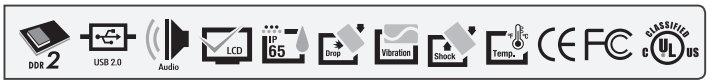

导航	GPS, Glonass
WWAN(可选)	3G: WCDMA
摄像头	2 MP前置摄像头, 8 MP自动对焦摄像头带闪光灯
传感器	重力传感器, 电子罗盘, 陀螺仪, 光传感器
扩展槽	底座
条码扫描器 (可选)	1D 扫描仪支持CMOS 引擎(可选), 2D 扫描仪支持LED 引擎
RFID (可选)	HF RFID基于13.56MHz与NFC兼容
机构	
颜色	黑色
尺寸(W x H x D)	5.38" x 8.58" x 0.83" (136.6mm x 219mm x 21mm)
总重	1.254 lb (0.57 kg)
环境	
工作温度	-4 °F ~ 122°F (-20°C ~ 50°C)
存储温度	-67°F ~ 158°F (-55 °C ~ 70 °C)
工作湿度	50°C; 5% ~ 90% R/H; 120 小时, 无冷凝
防水防尘	IP65
振动	MIL-STD-810G Method 514.6 Procedure I, Cat. 24, Fig. 514.6E-1 & E-2
跌落	MIL-STD-810G Method 516.6 Procedure IV - 跌落高度: 122厘米 (48 inch; 4ft), - 跌落次数: 26 次, - 地面: 由胶合板混凝土地面, - 产品所有表面, 边缘和角落
ESD	最大支持空气放电: +/- 15KV, 接触放电: +/- 8KV
认证和标准	UL: UL60950-1, CE/LVD: EN60950-1, FCC, CE
供电方式	
AC / DC 适配器	AC 100~240V, 50~60Hz ; DC 12V/3A (36W)
电池寿命	双锂聚合物高容量电池, 可持续工作 5 小时
主电池	外置电池: 7.4V 1530mAH
副电池	可拆卸电池: 7.4V 1530mAH
显示屏	
LCD	7" TFT-LCD / 16:10, 带LED 背光
分辨率	1280 x 800 像素
最大色彩数	16.7M
点距	0.117 x 0.117(H)
亮度	400 nits;阳光下可读 (可选)*
视角	水平: 178° (Typ.), 垂直: 178° (Typ.)
触摸屏	
类型	电容式多点触控面板 (PCT)
透光率	Min 87% (ASTM D1003; 波长 = 550nm)

* 阳光下可读可选的抗反射粘合和可选的防眩光模。

规格

系统架构	
处理器	Intel® Atom™ X5-Z8350 CHT-T3 四核 1.92 GHz 处理器
操作系统	Windows® 10, Android™ 5.1/6.0
内存	板载 2GB DDR3L (4G 可选)
存储	板载 64GB eMMC
显示屏	7" TFT-LCD/ 16:10, 带电容式多点触控面板
I/O 接口	DC-in 插孔x 1, MicroSD Card x 1, SIM 卡槽 x 1, USB 2.0 x 2 (A Type x 1, Mini USB x 1), USB 3.0 x 1 (Type C), 可拆卸电池扬声器和麦克风 x 1, 3.5mm 立体声耳机插孔 x 1, 1D/2D 条码扫描器 x 1 (可选), 磁条读取器 x 1 (可选), COM端口 x 1 + 以太网 x 1 (可选)
通讯	蓝牙 v4.0, Wi-Fi (802.11 b/g/n), NFC / RFID (13.56MHz), 3G (可选)

备注: 所有规格如有变更, 恕不另行通知。

尺寸

单位 : mm

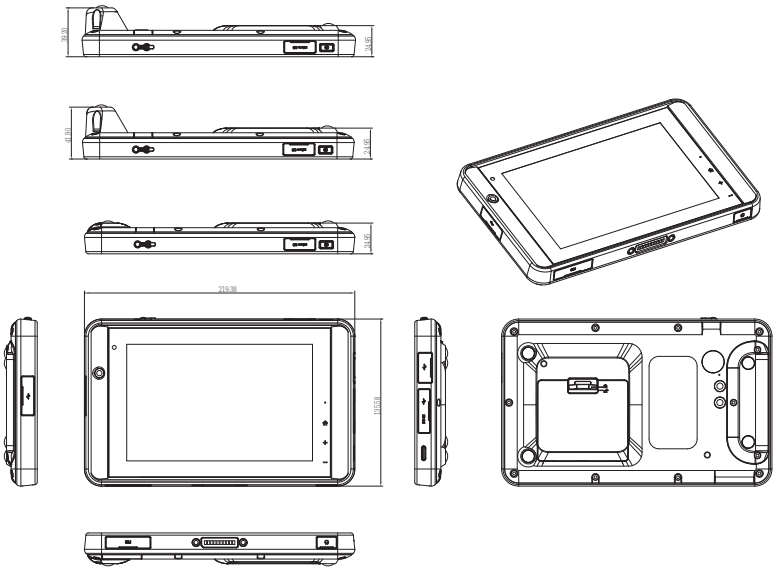

包装清单

- **1255300360**
  AC电源适配器
- **9789600A00**
  电池
- 产品 **CD**
- **RTC-700B**

可选配件

- **9759700B00**
  手袋
- **219700C001**
  带肩带的手提包
- **9789700A04**
  RTC-700X 带BCR 或 LAN的皮带
- **1700051000**
  USB 线 (客户端到 PC)
- **1700240150**
  USB Dongle Type C 转 HDMI
- **1702031831**
  电源线(欧规)
- **1702031830**
  电源线(美规)
- **PER-A151**
  USB, COM 和 RJ45 模块
- **PER-A152**
  COM 和以太网 + 模块
- **PER-A153**
  Barcode 模块
- **PER-A155**
  MSR 模块
- **PER-A156**
  MSR 和 SCR 模块
- **TF-RDS-0310-0000**
  扩展坞(含支架)
- **TF-RDS-0310-0002**
  扩展坞(不含支架)
- **9741600R04**
  电池 2件装一包
- **RDS-0040-0000**
  4座电池充电器
- **1255900360**
  汽车适配器, Barrel Type
- **1255900361**
  汽车适配器, Flying Type

* 少量 MOQ 可选 / 定制。

订购信息

料号	CPU	LCD 显示屏	触摸屏	系统内存	存储	OS	WiFi/ 蓝牙	3G 频段 (MHz)	导航	传感器	摄像头	电池	扩展 I/O	尺寸 & 重量	工作温度	耐久性	NFC (HF RFID)	2D 条码扫描器	Com + 以太网	底座
RTC-700B-TAD-WBGHR-1101	Intel® Atom™ x5-Z8350 CHT-T3 Quad Core 1.92 GHz Processor	7" TFT LCD	Pcap 10-point	DDR3L-RS 1600 2GB	64GB Flash eMMC	Windows® 10	802.11b/g/n +BT4.0+EDR	850/ 1900/ 2100	GPS/ Glonass/ AGPS*	Light Sensor x 1, G Sensor x 1, 3-axis digital groscopex 1, Vibratorx 1	Front: 2MP, Back: 8MP	Dual-Battery, Internal: 7.4V,1530mAh, External: 7.4V, 1530mAh	USB A x 1, MiniUSB x 1, USB C x 1, micro SD x 1, SIM Card x 1	L219.4 x W135.58 x H 21.2mm, 640g	-4°F ~ 122°F (-20°C ~ 50°C)	Meet IEC 60529 IP-65 standard, Mil Std 810G-516.6, Procedure IV, 26 drops of 48" height to 2" plywood over concrete with bumpers & uNits off, 2 units to pass	Yes	Yes	—	Yes
RTC-700B-TAD-WBGHR-1102	Intel® Atom™ x5-Z8350 CHT-T3 Quad Core 1.92 GHz Processor	7" TFT LCD	Pcap 10-point	DDR3L-RS 1600 2GB	64GB Flash eMMC	Windows® 10	802.11b/g/n +BT4.0+EDR	850/ 1900/ 2100	GPS/ Glonass/ AGPS*	Light Sensor x 1, G Sensor x 1, 3-axis digital groscopex 1, Vibratorx 1	Front: 2MP, Back: 8MP	Dual-Battery, Internal: 7.4V,1530mAh, External: 7.4V, 1530mAh					Yes	—	Yes	Yes
RTC-700B-TAD-WBGHR-5101	Intel® Atom™ x5-Z8350 CHT-T3 Quad Core 1.92 GHz Processor	7" TFT LCD	Pcap 10-point	DDR3L-RS 1600 2GB	64GB Flash eMMC	Android5.1	802.11b/g/n +BT4.0+EDR	850/ 1900/ 2100	GPS/ Glonass/ AGPS*	Light Sensor x 1, G Sensor x 1, 3-axis digital groscopex 1, Vibratorx 1	Front: 2MP, Back: 8MP	Dual-Battery, Internal: 7.4V,1530mAh, External: 7.4V, 1530mAh					Yes	Yes	—	Yes
RTC-700B-TAD-WBGHR-5102	Intel® Atom™ x5-Z8350 CHT-T3 Quad Core 1.92 GHz Processor	7" TFT LCD	Pcap 10-point	DDR3L-RS 1600 2GB	64GB Flash eMMC	Android5.1	802.11b/g/n +BT4.0+EDR	850/ 1900/ 2100	GPS/ Glonass/ AGPS*	Light Sensor x 1, G Sensor x 1, 3-axis digital groscopex 1, Vibratorx 1	Front: 2MP, Back: 8MP	Dual-Battery, Internal: 7.4V,1530mAh, External: 7.4V, 1530mAh					Yes	—	Yes	Yes

RDS-0310 For RTC-700 Series

加固型扩展坞 (适用于 RTC-700B/M/RK)

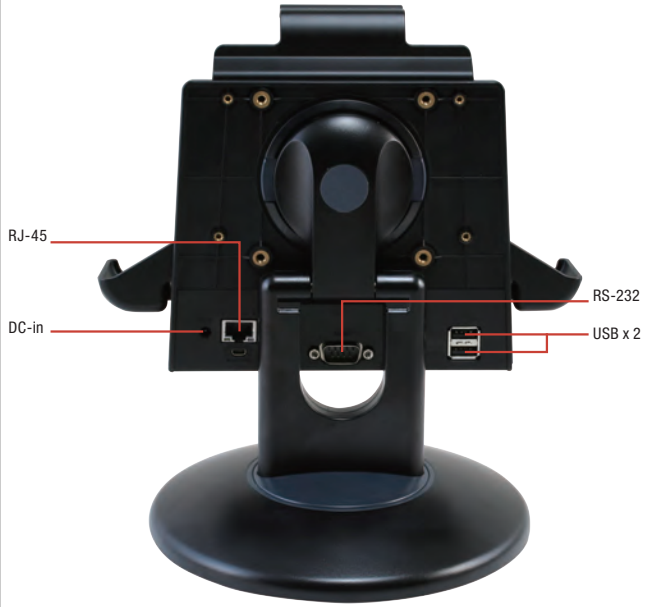

特性

- 简化的流线设计, 便于清洁
- 适合用户倾斜适当的视角的灵活性
- **USB x 4,** 以太网端口扩展, **COM** 端口和 **DC-IN**
- **LED** 指示充电状态
- **75mm VESA**孔型支持安装
- 易于安装, 快速修理及轻松维护
- 可扩展适用于 **RTC-700**系列平板电脑

规格

系统	
I/O	USB 2.0 x 4, RJ-45 插孔用于10/100Base-TX 以太网 x 1, RS-232 x 1
DC 输入	DC in 12V
LED 指示灯	橙色: DC 断开平板电脑, 蓝色: DC 接入平板电脑 以太网状态:绿色LED指示连接状态
机构	
颜色：	黑色
构造	PC
尺寸(W x H x D)	9.57" x 8.94" x 11.02" (243mm x 227mm x 280mm)
总重	1.82 lb (0.83 kg)
环境	
工作温度	32°F ~ 104°F (0°C ~ 40°C)
存储温度	14°F ~ 122°F (-10°C ~ 50°C)
ESD	空气放电 +/- 8KV, 接触放电 +/- 4KV
EMC/安规	CE/FCC Class B/UL
供电方式	
AC/DC 适配器	AC 电源输入: 100V-240V, 50Hz-60Hz, 36W, DC 电源输出: 12V

备注: 所有规格如有变更, 恕不另行通知。

尺寸

单位 : mm

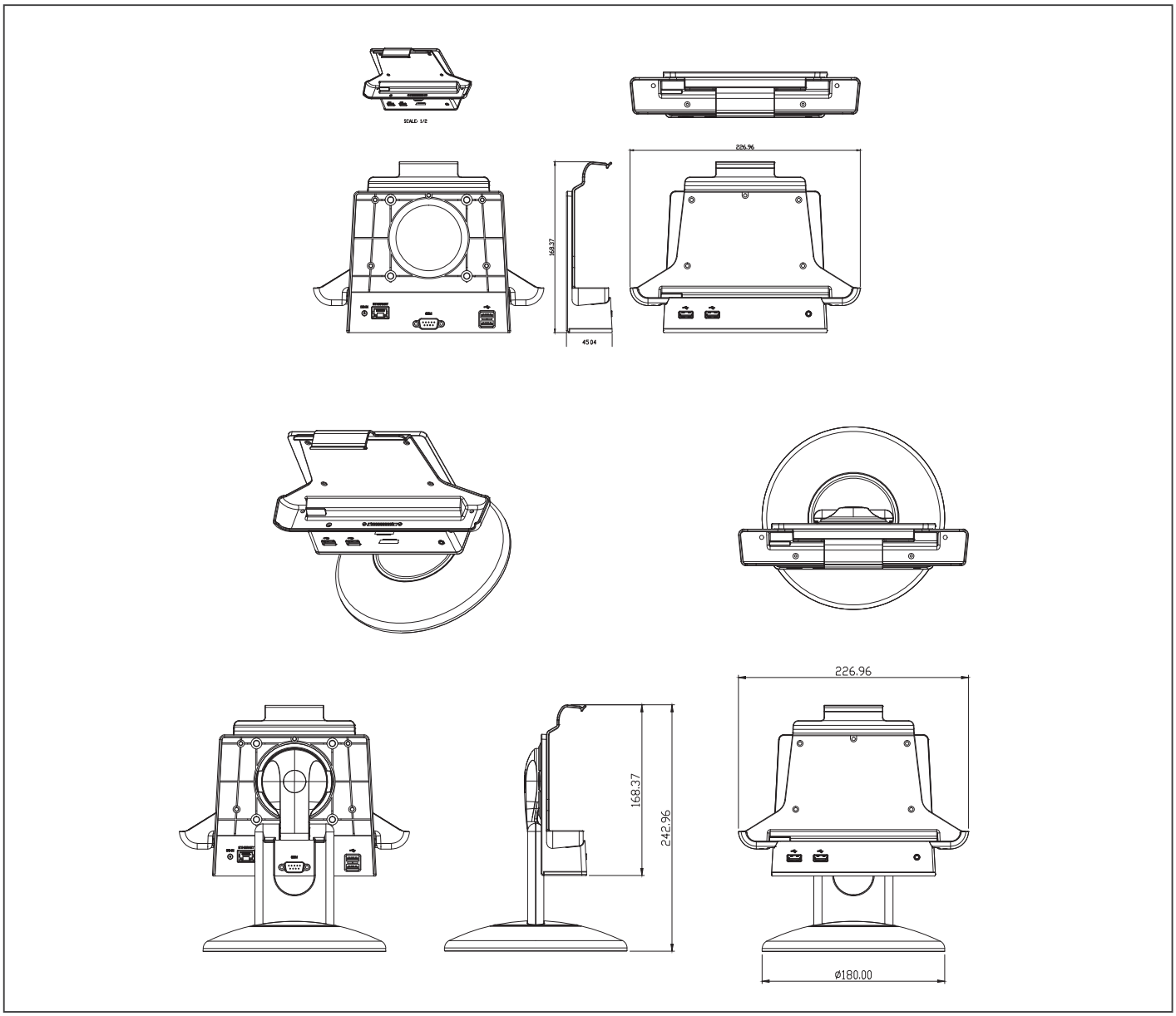

订购信息

料号	适用的型号	支架	扩展 I/O
TF-RDS-0310-0000	For RTC-700 S 系列含支架	支持	COM x 1, USB x 4, LAN x 1
TF-RDS-0310-00002	For RTC-700 系列不含支架	不支持	COM x 1, USB x 4, LAN x 1

RTC-900B

X86架构10.1" 强固型平板,支持 Windows® 10/ Windows® 8.1/ Windows® 7 和 Intel® Atom™ 1.33 GHz 或 E3827 1.75 GHz 双核处理器

特点

- **10.1" WXGA (1280 x 800) TFT LCD 显示屏, 350 nits, 800 nits (可选)**
- **Inte® Atom™ E3825 1.33 GHz或E3827 1.75 GHz 双核处理器DDR3L SDRAM 4GB**
- 电容式多点触控面板
- 高容量锂电池, 7 小时电池寿命
- **MIL-STD-810G, IP65认证**
- **Micro SD 卡槽, 5M 像素 摄像头**
- **WLAN 802.11 a/b/g/n, 蓝牙® 4.0**
- **GPS 导航, 重力传感器,光传感器**
- **Windows® 10/ 8.1/ 7 Industry Pro**

规格

系统架构	
处理器	Intel®Atom™ Bay Trail E3825 处理器 1.33GHz 双核 (最大支持E3827)
操作系统	Supports Windows® 10 IoT/ Windows® Embedded 7/ Windows® 8.1 Industrial Pro
内存	DDR3L 4GB (最大8GB)
存储	mSATA SSD 32GB MLC (最大支持256GB)
显示屏	10.1" TFT-LCD / 16:10, 带电容式多点触控面板
I/O 接口	DC-in 插孔x 1 Micro USB 3.0接口 x 1 Micro HDMI x1 Micro SD 卡槽 x 1 3.5-mm 立体声耳机插孔 x 1 内置扬声器和麦克风 SIM 卡槽 x 1
通讯	蓝牙 v4.0+EDR (支持蓝牙®键盘/鼠标, Wi-Fi (802.11 b/g/n)
导航	GPS, Glonass
WWAN(可选)	3G: WCDMA, 4G (可选)
摄像头	2MP 前置摄像头, 5MP 自动对焦摄像头
传感器	光传感器 , 重力传感器
扩展槽	—
条码扫描器 (可选)	—
RFID (可选)	HF RFID基于13.56MHz与NFC兼容
机构	
颜色	黑色
尺寸(W x H x D)	10.65" x 7.42" x 0.96" (270.4mm x 188.4mm x24.29 mm)
总重	2.4 lb (1.24 Kg)
环境	
工作温度	-4°F ~ 131°F (-20°C ~ 55°C)
存储温度	-67°F ~ 131°F (-55°C ~ 55°C)
工作湿度	40°C; 10% ~ 90% R/H; 120 小时, 无冷凝
防水防尘	IP65
振动	Meets MIL-STD 810G-514.6, Procedure I Cat. 24, Fig. 514.6E-1 & 514.6E-2 (关机状态) ASTM 4169-99 Truck Assurance Level II, Schedule E (开机状态)
跌落	自48"高度处跌落至铺有2" 胶合板的混凝土地面上，跌落26次 MIL-STD 810G-516.6, Procedure IV
ESD	空气放电: +/- 8KV, 接触放电: +/- 4KV
认证和标准	UL: UL60950-1, CE/LVD: EN60950-1, FCC, CE
供电方式	
AC / DC 适配器	AC 100~240V, 50~60Hz ; DC 12V/4A (48W)
电池寿命	高容量锂电池, 可持续工作8 小时
主电池	内置电池: 7.4V 6810mAH
副电池	—
显示屏	
LCD	10.1" TFT-LCD/ 16:10带LED 背光
分辨率	1280 x 800
最大色彩数	16.7M
点距	0.0565 x 0.1695(H)
亮度	350 nit (800 nits 可选)
视角	水平: 178° (Typ.), 垂直: 178° (Typ.)
触摸屏	
类型	电容式多点触控面板 (PCT)
透光率	Min 87% (ASTM D1003; 波长 = 550nm)

备注: 所有规格如有变更，恕不另行通知。

尺寸

单位:mm

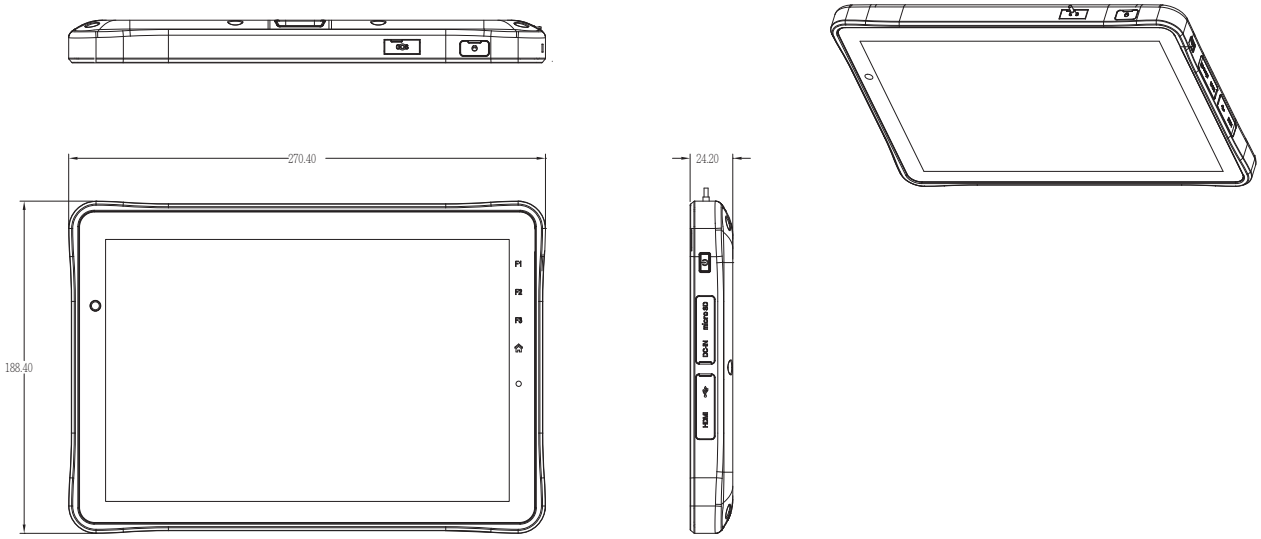

包装清单

- **1255300480**
  电源适配器, AC/DC, 100-240Vac/1.5A, 12V/4A, 48W, A-OEM, A048112-TD1
- **170010015F**
  USB 3.0, A/F 转 Micro USB 3.0 线, L=150mm, Hautech, 900228514, 适用于 RTC-900B
- 产品 CD
- **RTC-900B**

可选配件

- **AP-OT9789666663**
  车载底座 (非充电式)
- **1702031802**
  适用于美规, 电源线, 3P-125V 10A 180D, 1.8M, YP12/YC-12
- **170203180B**
  适用于中规, 电源线, 3P(M), 3P(F), 1.8m, 250V, 10A 180D, YP-03/YC-12
- **1702031831**
  电源线(欧规)
- **AP-CB1700031801**
  电源线(奥规)
- **AP-OT2169202168**
  手提包
- **RDS-0310-0004**
  扩展坞不带支架, COM x 1, USB x 4, LAN x 1 适用于RTC-900B
- **RDS-0310-0003**
  扩展坞带支架, COM x 1, USB x 4, LAN x 1 适用于 RTC-900B
- **P90900R010**
  屏幕保护膜 (TF)为塑料, PET, 保护膜, Rev.0.0, 适用于RTC-900B

* 少量 MOQ 可选 / 定制。

订购信息

料号	CPU	LCD 显示屏	系统 内存	存储	触摸屏	OS	WiFi	3G 频段 (MHz)	电源	阳光下可读	SCR	底座	IP65
RTC-900B-WBG-1110	Atom™ E3825 Dual Core 1.33 GHz	10.1" TFT LCD, 350 nits	4GB DDR3L	32GB	—	Windows® 8.1	802.11 a/b/g/n	—	DC 12 V	—	—	—	Yes
RTC-900B-WBGH-1110	Atom™ E3825 Dual Core 1.33 GHz	10.1" TFT LCD, 350 nits	4GB DDR3L	32GB	—	Windows® 8.1	802.11 a/b/g/n	850/1900/2100	DC 12 V	—	—	—	Yes
RTC-900B-WBG-1210	Atom™ E3825 Dual Core 1.33 GHz	10.1" TFT LCD, 800 nits	4GB DDR3L	32GB	Bonding	Windows® 8.1	802.11 a/b/g/n	—	DC 12 V	Yes	—	—	Yes
RTC-900B-WBGH-1210	Atom™ E3825 Dual Core 1.33 GHz	10.1" TFT LCD, 800 nits	4GB DDR3L	32GB	Bonding	Windows® 8.1	802.11 a/b/g/n	850/1900/2100	DC 12 V	Yes	—	—	Yes
RTC-900B-WBG-1310	Atom™ E3825 Dual Core 1.33 GHz	10.1" TFT LCD, 800 nits	4GB DDR3L	32GB	Bonding	Windows® 8.1	802.11 a/b/g/n	—	DC 12 V	Yes	Yes	—	—
RTC-900B-WBGH-1310	Atom™ E3825 Dual Core 1.33 GHz	10.1" TFT LCD, 800 nits	4GB DDR3L	32GB	Bonding	Windows® 8.1	802.11 a/b/g/n	850/1900/2100	DC 12 V	Yes	Yes	—	—
RTC-900B-WBGH-1410	Atom™ E3825 Dual Core 1.33 GHz	10.1" TFT LCD, 350 nits	4GB DDR3L	32GB	—	Windows® 8.1	802.11 a/b/g/n	850/1900/2100	DC 12 V	—	—	Yes	Yes
RTC-900B-WBGH-1411	Atom™ E3825 Dual Core 1.33 GHz	10.1" TFT LCD, 350 nits	4GB DDR3L	32GB	—	Windows® 10	802.11 a/b/g/n	850/1900/2100	DC 12 V	—	—	Yes	Yes

RDS-0310 For RTC-900B

10.1” 强固型平板电脑扩展坞

特性

- 前置 **2 USB 2.0**
- 后置 **USB 2.0 x 2, 1** 以太网**, COM x 1, DC-in x 1**
  前置 **USB 2.0 x 2**
- 仅支持 **RTC-900B**

规格

系统	
I/O	USB 2.0 x 4, RJ-45 插孔适用于10/100Base-TX 以太网x 1, RS-232 x 1
DC 输入	DC in 12V
LED 指示灯	电源输入状态: -黄色 LED 显示直流输入, -蓝色 LED 显示 RTC 连接 , 以太网状态: 绿色 LED 显示连接状态
机构	
颜色	黑色
构造	PC
尺寸(W x H x D)	10.9" x 11.56" x 8.94" (276.8mm x 293.5mm x 227mm)
总重	4.2 lb (1.91 kg)
环境	
工作温度	32°F ~ 104°F (0°C ~ 40°C)
存储温度	14°F ~ 122°F (-10°C ~ 50°C)
ESD	空气放电+/- 8KV, 接触放电 +/- 4KV
EMC/安规	CE/FCC Class B/UL
供电方式	
AC/DC 适配器	AC 电源输入: 100V-240V, 50Hz-60Hz, 48W, DC 电源输出: 12V 4A

备注: 所有规格如有变更，恕不另行通知。

RDS-0310 For RTC-900B

尺寸

单位 : mm

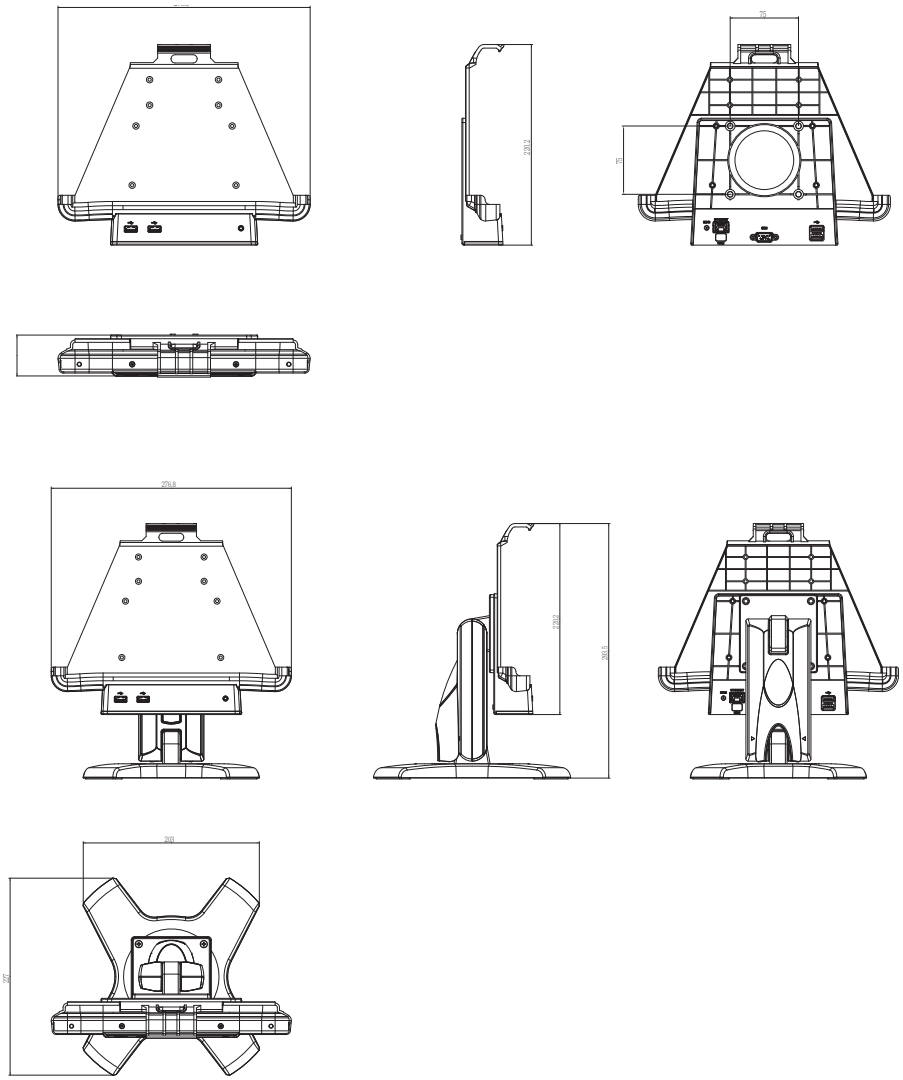

包装清单

- **1255300480**
  电源适配器

订购信息

- **RDS-0310-0004**
  扩展坞. 不含支架. COM x 1. USB x 4. LAN x 1. 适用于 RTC-900B
- **RDS-0310-0003**
  扩展坞. 含支架. COM x 1. USB x 4. LAN x 1. 适用于 RTC-900B

可选配件

- 电源线
- **1702031802**
  电源线.3P-125V 10A 180D.1.8M.美规.FANJET. YP12/YC-12
- **1702031803**
  电源线.3P-250V 10A 180D.1.8M.德规

170203180B

电源线. 3P(M). 3P(F). 1.8m. 250V 10A 180D.中规. FAN-JET. YP-03/YC-12

- **RTC-900B-WBGH-1410**
  RTC, Atom™ 1.33 GHz, 10.1" LCD, DC 12V, 4GB RAM, 32 GB, SSD, WEPS 8.1, WiFi/ BT/ GPS/ 3G/ 底座

RTC-1200SK

X86架构11.6” 强固型平板,支持 Windows® 7/ 10 和最高 3.4 GHz 双核处理器

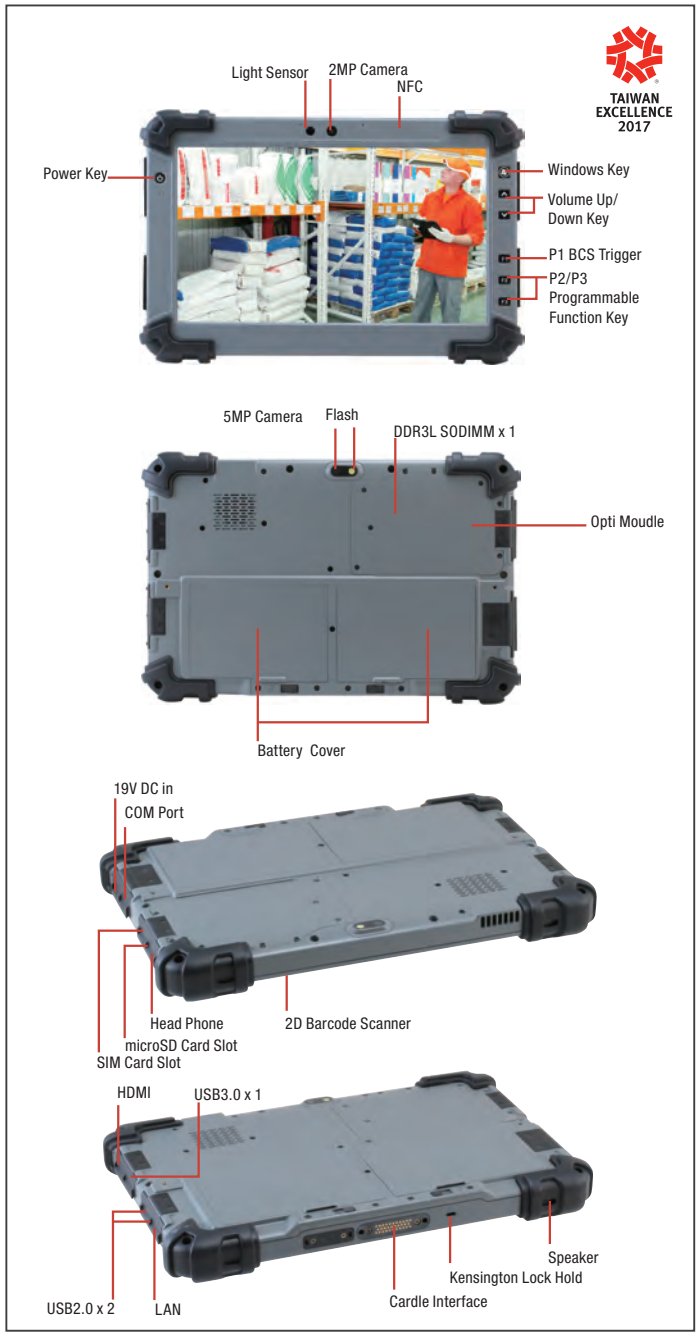

特性

- **11.6” FHD (1920 x 1080)阳光下可读显示屏**
- **Intel® Core™ i/ Celeron® 最高可达 3.4 GHz**
- **1个 DDR3L SODIMM 插槽, 最大支持 8 GB**
- **1个 M.2 适用于SSD, 最大支持 256 GB**
- **电容式多点触控面板, 手套/水可用**
- **两个热插拔电池, 14.8V/ 2200mAh/ 2.2A**
- **MIL-STD-810G, IP65 认证, 跌落 122cm**
- **10/100/1000Base-TX 以太网 & RS-232/422/485 COM端口**
- **USB3.0 x 1 (标准接口), USB2.0 x 2 (标准接口)**
- **可编程功能键: Windows, 音量升/降, 带 LED 照明的 P1, P2, P3**
- **Kensington 锁孔 x 1**
- **通过底座接口支持 ANT GNSS/WWAN**
  Windows® 7, 10

传感器	重力传感器, 电子罗盘, 陀螺仪, 光传感器
扩展槽	底座; GPS/WLAN 通过 via 底座
条码扫描器 (可选)	1D 扫描仪支持CMOS 引擎(可选), 2D 扫描仪支持LED 引擎
RFID (可选)	面向前端的 HF RFID 基于13.56MHz 与兼容NFC
机构	
颜色	灰色和黑色
尺寸(W x H x D)	12.36" x 7.87" x 0.96" (310.4mm x 200mm x 24.5mm)
总重	3.3 lbs (1.5 kg)
环境	
工作温度	-4°F ~ 140°F (-20°C ~ 60°C)
存储温度	-67°F ~ 158°F (-55°C ~ 70°C)
工作湿度	50°C; 5% ~ 90% R/H; 120 小时, 无冷凝
防水防尘	IP65
振动	MIL-STD-810G Method 514.6 Procedure I, Cat. 24, Fig. 514.6E-1 & E-2
跌落	MIL-STD-810G Method 516.6 Procedure IV - 跌落高度: 122厘米 (48 inch; 4ft), - 跌落次数: 26 次, - 地面: 由胶合板混凝土地面, - 产品所有表面, 边缘和角落
ESD	空气放电: +/- 8KV, 接触放电: +/- 4KV
认证和标准	UL: UL60950-1, CE/LVD: EN60950-1, FCC, CE
供电方式	
AC / DC 适配器	AC 100~240V, 50~60Hz ; DC 19V/3.42A (65W)
电池寿命	双锂聚合物高容量电池, 可持续工作10 小时 (Mobilemark)
主电池	可拆卸电池: 14.8V 2270mAH
副电池	可拆卸电池: 14.8V 2270mAH
显示屏	
LCD	11.6" TFT-LCD/ 16:9, 带 LED 背光
分辨率	1920 x 1080 像素
最大色彩数	16.7M
点距	0.117 x 0.117(H)
亮度	1000 nits; 300 nits (可选)
视角	水平: 178° (Typ.), 垂直: 178° (Typ.)
触摸屏	
类型	电容式多点触控面板 (PCT); Gloves/Finger Switchable by F2
透光率	Min 87% (ASTM D1003; 波长 = 550nm)
Physical 键	
Windows	Starter 键
音量提高	扬声器音量提高
音量降低	扬声器音量降低
F1	Ctr+Atl+Del & 条码扫描器触发器
F2	触摸模式开关
F3	PrtSc/printscreen

规格

系统架构	
处理器	Intel® Core™ i 双核最大支持3.4GHz 处理器 Intel® Celeron® 3955U 双核 2.0GHz 处理器
操作系统	Windows® 10 IoT Enerprise 64bit, Windows® 7 Embedded 32/64bit
内存	DDR3 SODIMM 插槽x 1,最大支持8 GB
存储	M.2 (NGFF) SSD,最大支持256 GB
显示屏	11.6" TFT-LCD/ 16:9, 带电容式多点触控面板
I/O接口	DC-in 插孔x 1, USB 3.0 x 1 (Type A), USB 2.0 x 2 (Type A), RJ45 x 1, COM x 1, HDMI x 1, Micro SD 卡槽 x 1, 3.5-mm 立体声耳机插孔 x 1, 可拆卸电池扬声器和麦克风 SIM 卡槽 x 1, 条码扫描器 (可选)
通讯	蓝牙 v4.1, Wi-Fi (802.11 b/g/n), 前置 NFC/ RFID (13.56MHz), 3G (可选)
导航	GPS, Glonass
WWAN(可选)	3G: WCDMA
摄像头	2 MP 前置摄像头, 5 MP自动对焦摄像头带闪光

备注: 所有规格如有变更, 恕不另行通知。

尺寸

单位 : mm

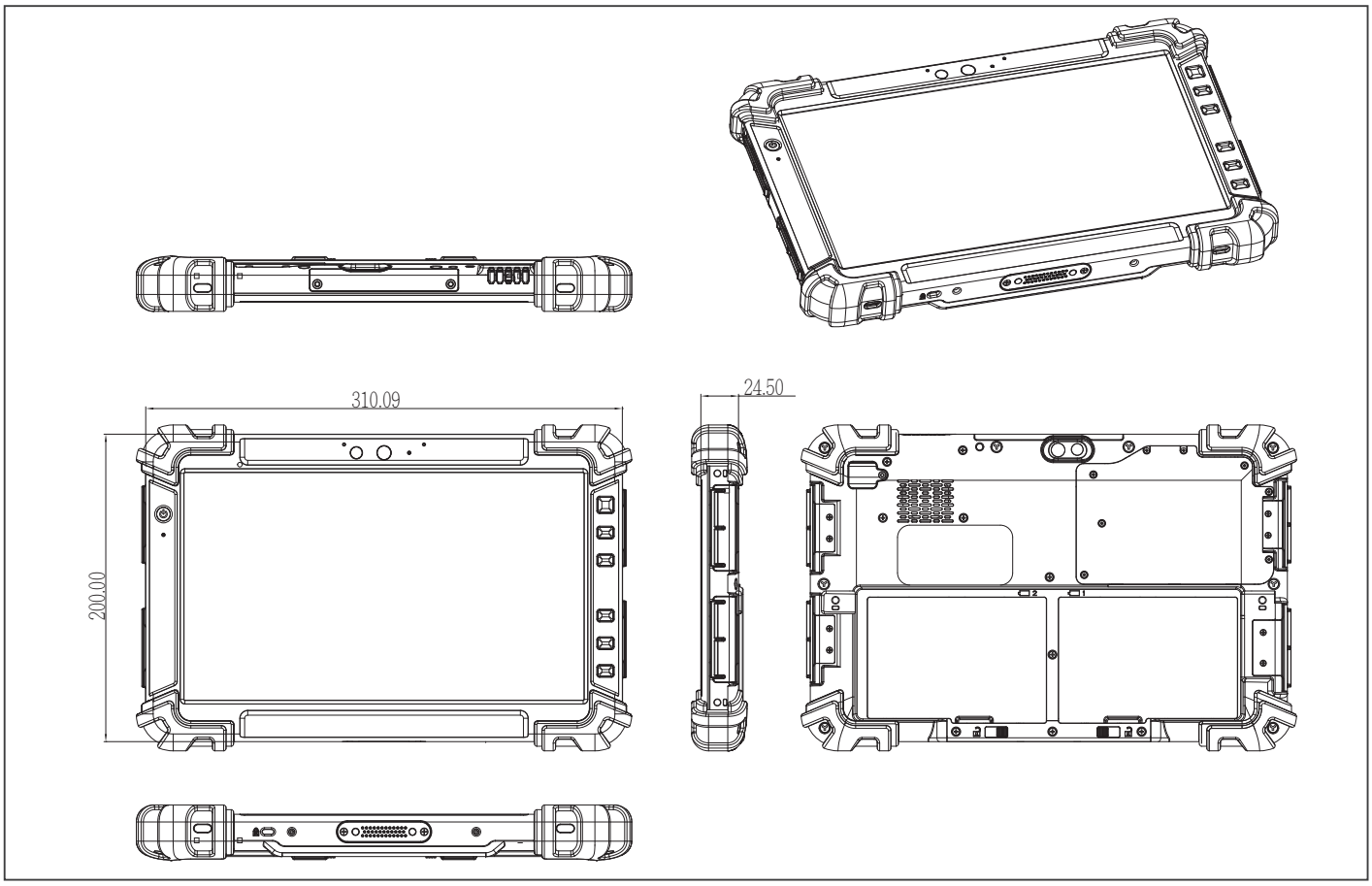

订购信息

料号	CPU	LCD 显示屏	触摸屏	系统内存	存储	OS	WiFi/ 蓝牙	3G 频段 (MHz)	导航	传感器	摄像头	电池	电源	扩展 I/O	尺寸 & 重量	工作温度	耐久性	NFC (HF RFID)	2D 条码扫描器	底座
RTC-1200SK3-TASD-WBGHR-1101	Intel® Core™ i3 Dual Core 2.3GHz Processor	11.6" 1000 nits	Pcap 10-point	DDR3 4GB	M.2 SSD 64GB	Windows® 10 IOT Enterprise	802.11 b/g/n + BT4.1	Yes	GPS/ Glonass	Light Sensor x 1, G Sensor x 1, 3-axis digital , groscopex 1, Vibrator x 1	Front: 2MP Rear: 5MP Autofocus w/Flash	Dual Battery 14.8V, 2270 mAh x 2	DC19V	USB 3.0 x 1 (Type A), USB 2.0 x 2 (Type A), RJ45 x 1, COM x 1, HDMI x1, Micro SD Card Slot x 1, SIM x 1, mPCI-e x 2	310.4 mm x 200 mm x 24.5 mm, 1.5Kg	-4°F ~ 140°F (-20°C ~ 60°C)	Meet IEC 60529 IP-65 standard Mil Std 810G-516.6, Procedure IV Mil Std 810G-514.6, Procedure I 26 drops of 48" height to 2" plywood over concrete with bumpers & unit off 2 units to pass	Yes	Yes	Yes
RTC-1200SK3-TASD-WBGHR-1100	Intel® Core™ i3 Dual Core 2.3GHz Processor	11.6" 1000 nits	Pcap 10-point	DDR3 4GB	M.2 SSD 64GB	Windows® 10 IOT Enterprise	802.11 b/g/n + BT4.1	Yes	GPS/ Glonass	Light Sensor x 1, G Sensor x 1, 3-axis digital , groscopex 1, Vibrator x1	Front: 2MP Rear: 5MP Autofocus w/Flash	Dual Battery 14.8V, 2270 mAh x 2	DC19V	USB 3.0 x 1 (Type A), USB 2.0 x 2 (Type A), RJ45 x 1, COM x 1, HDMI x1, Micro SD Card Slot x 1, SIM x 1, mPCI-e x 2	310.4 mm x 200 mm x 24.5 mm, 1.5Kg	-4°F ~ 140°F (-20°C ~ 60°C)		Yes	—	Yes
RTC-1200SKC-TAD-WBG-1100	Intel® Celeron® 3955U Dual Core 2.0GHz Processor	11.6" 300 nits	Pcap 10-point	DDR3 4GB	M.2 SSD 64GB	Windows® 10 IOT Enterprise	802.11 b/g/n + BT4.1	—	GPS/ Glonass	Light Sensor x 1, G Sensor x 1, 3-axis digital , groscopex 1, Vibrator x1	Front: 2MP Rear: 5MP Autofocus w/Flash	Dual Battery 14.8V, 2270 mAh x 2	DC19V	USB 3.0 x 1 (Type A), USB 2.0 x 2 (Type A), RJ45 x 1, COM x 1, HDMI x1, Micro SD Card Slot x 1, SIM x 1, mPCI-e x 2	310.4 mm x 200 mm x 24.5 mm, 1.5Kg	-4°F ~ 140°F (-20°C ~ 60°C)		—	—	Yes
RTC-1200SK5-TASD-WBGR-1100	Intel® Core™ i5 Dual Core 3.0GHz Processor	11.6" 1000 nits	Pcap 10-point	DDR3 8GB	M.2 SSD 256 GB	Windows® 10 IOT Enterprise	802.11 b/g/n + BT4.1	—	GPS/ Glonass	Light Sensor x 1, G Sensor x 1, 3-axis digital , groscopex 1, Vibrator x1	Front: 2MP Rear: 5MP Autofocus w/Flash	Dual Battery 14.8V, 2270 mAh x 2	DC19V	USB 3.0 x 1 (Type A), USB 2.0 x 2 (Type A), RJ45 x 1, COM x 1, HDMI x1, Micro SD Card Slot x 1, SIM x 1, mPCI-e x 2	310.4 mm x 200 mm x 24.5 mm, 1.5Kg	-4°F ~ 140°F (-20°C ~ 60°C)		Yes	—	Yes

包装清单

- **1253300655**
  适配器
- **RTC-1200SK**

可选配件

- **RTC-1200HSP01-000**
  环状手袋
- **RTC-1200SPC01-000**
  Swivel portfolio case
- **RTC-1200BKT01-000**
  安装支架(VESA/RAM)
- **RTC-1200BLT01-000**
  肩带 2点
- **RTC-1200-STS02-000**
  Active Stylus
- **RBC-1200-000**
  充电器
- **RTC-1200BLT02-000**
  肩带 4点
- **RTC-1200BAT01-000**
  电池 x 2/ 盒
- **RDS-241V-0000/0001**
  车载底座

* 少量 MOQ 可选 / 定制。

RDS-241V

加固型扩展坞 (适用于 RTC-1200SK)

特性

- 适用于 **RTC-1200SK**
- 防盗锁与钥匙 **& VESA** 安装
- 向下的 **I/O**易于电缆管理
- **Ext. GPS** 和 **WWAN** 带 **SMA** 接口
- 前置 **I/O: USB x 2** 横向侧
- 向下的 **I/O: USB 3.0** 双接口 **x 1 + RS-232 x 2, 1**个带 **5V** 的 **Pin9 &** 其它带 **GPIO x 8, GbE x 1, M12 DC-in x 1**
- 宽压范围**: 9V DC ~ 36V DC in M12-5P** 母座接口
- 额外的适配器**: (**汽车适配器带香烟插头或标准适配器用于 **YC-14)**

1000 Giga LAN · USB 2.0 · USB 3.0 · CE FC

规格

系统	
I/O	USB 2.0 x 2, USB 3.0 双端口x 1, RJ-45 插孔适用于 10/100/1000 Base-TX 以太网 x 1, RS-232 x 2, 外面天线适用于GPS 和 WWAN x 2
DC 输入	M12 5P Female (DC 9V 到 36V)
LED 指示灯	橙色:DC 断开平板电脑,蓝色:DC 接入平板电脑
机构	
颜色	黑色
构造	PC
尺寸(W x H x D)	10.28'' x 6.50'' x 2.96'' (261 x 165 x 75mm)
总重	6.44 lb (2.92kg)
环境	
工作温度	32°F ~ 104°F (0°C ~ 40°C)
存储温度	14°F ~ 122°F (-10°C ~ 50°C)
ESD	空气放电 +/- 8KV, 接触放电 +/- 4KV
EMC/安规	CE/FCC Class B/UL
供电方式	
AC/DC 适配器	输入: 100-240V,47-63Hz,90W 输出: 19V/ 4.74A
DC/DC 适配器	输入: 11V-16V DC 或 22V-32V DC 输出: 19V DC/ 4.73A/ 90W

备注: 所有规格如有变更，恕不另行通知。

尺寸

单位 : mm

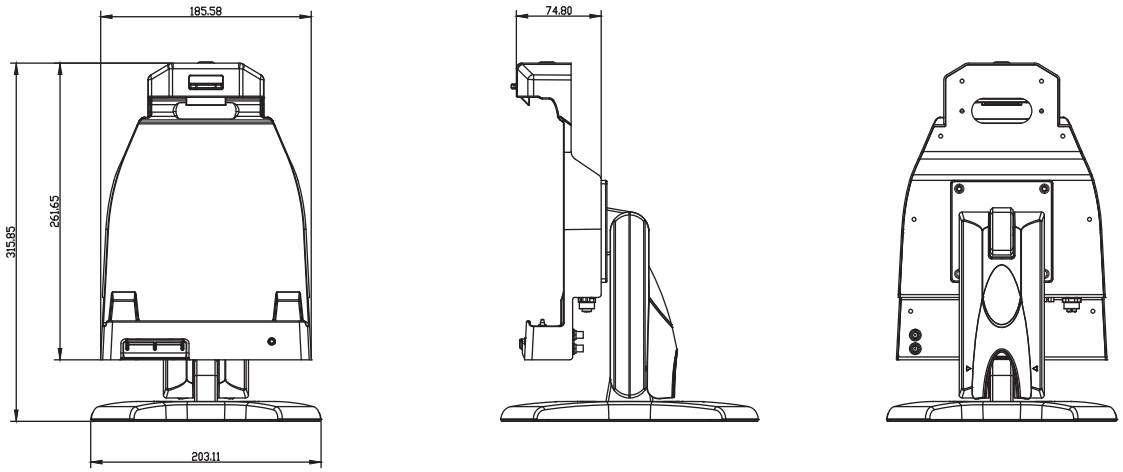

订购信息

料号	适用的型号	支架	扩展 I/O
RDS-241V-0000	RTC-1200 系列含支架	支持	USB 2.0 x 2, USB 3.0 Dual Port x 1, LAN x 1, RS-232 x 2, GPS and WWAN x 2
RDS-241V-0001	RTC-1200 系列不含支架	不支持	USB 2.0 x 2, USB 3.0 Dual Port x 1, LAN x 1, RS-232 x 2, GPS and WWAN x 2

包装清单

- **RDS-241V**

可选配件

- **1255300903**
  电源适配器
- **1255900900**
  Flying Lead 适配器适用于车载

超薄无风扇 BOX PC 解决方案

AAEON® an ASUS assoc. co.

专注 • 灵活 • 竞争力

07

BOXER-6405

AAEON® an ASUS assoc. co.

紧凑型嵌入式Box PC , Intel® Atom™ N3350处理器

Front View

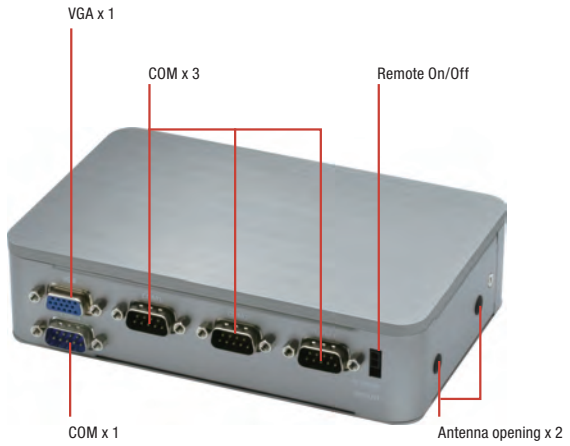

Rear View

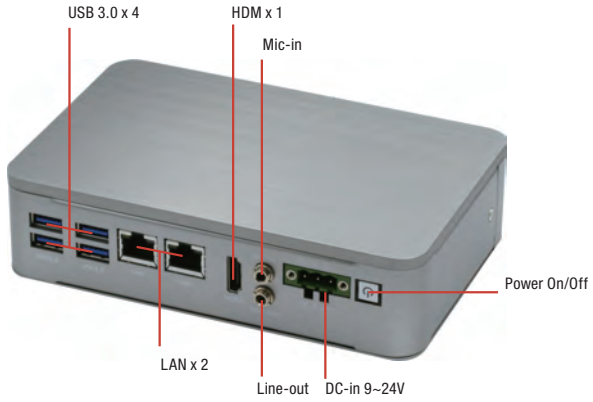

特性

- 超薄设计: 最低高度 **37mm**
- 嵌入式自动化控制器设计
- 千兆以太网 **x 2, USB x 4**
- 运行在 **-22°F ~ 158°F (-30°C ~ 70°C)**范围的环境
- 支持壁挂安装, **Din**导轨式安装

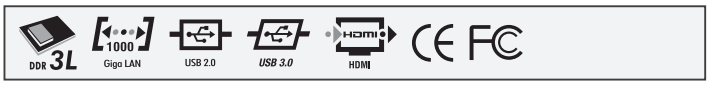

规格

系统	
CPU	Intel® Celeron®处理器 N3350
芯片组	Intel® 片上系统
系统芯片	DDR3L 1866 SODIMM 插槽 x 1, 最大支持 8GB
显示接口	HDMI, VGA
存储设备	mSATA, HDD/SSD
以太网	Intel® i211-AT x 1, Intel® i219-LM x 1
I/O	BOXER-6405-A1-1010 DB15 VGA x 1, HDMI v1.4 x 1, RJ-45 x 2 for GbE LAN USB Type A x 4 for USB 3.0, Mic-in x 1, Line-out x 1 RS-232/422/485 x 3 自动流量控制 2 pin 远程电源开/关 天线开口 x 2, 电源开/关按钮 x 1 DC-in 3-pin 接线端子 (12~24V) x 1
扩展	全尺寸Minicard x 1 w/ SIM 插槽, 半尺寸 Minicard x 1 (可选用于 mSATA)
指示灯	电源 LED x 1, HDD active LED x 1
操作系统	Windows® 10, Windows® 10 IoT, Linux
电源支持	
供电方式	12 - 24V 带3-pin 接线端子
机构	
安装方式	壁挂式安装, DIN 导轨式安装 (安装工具包可选)
尺寸 (W x H x D)	6.54" x 4.2" x 1.65" (166mm x 106.6mm x 42mm)
总重	—
净重	—
环境	
工作温度	-22°F ~ 158°F (-30°C ~ 70°C),宽温SSD/HDD/mSATA (根据 IEC68-2-14 , 0.5 m/s 气流 ; 工业级设备)
存储温度	-4°F ~ 158°F (-20°C ~ 70°C)
存储湿度	95% @ 40°C, 无冷凝
抗振动	3 Grms/ 5 ~ 500Hz/ 运行状态下 – mSATA/SSD 1 Grms/ 5~ 500Hz/ 运行状态下 – HDD
认证	CE/FCC class A

备注 : 所有规格如有变更, 恕不另行通知。

单位

尺寸: mm

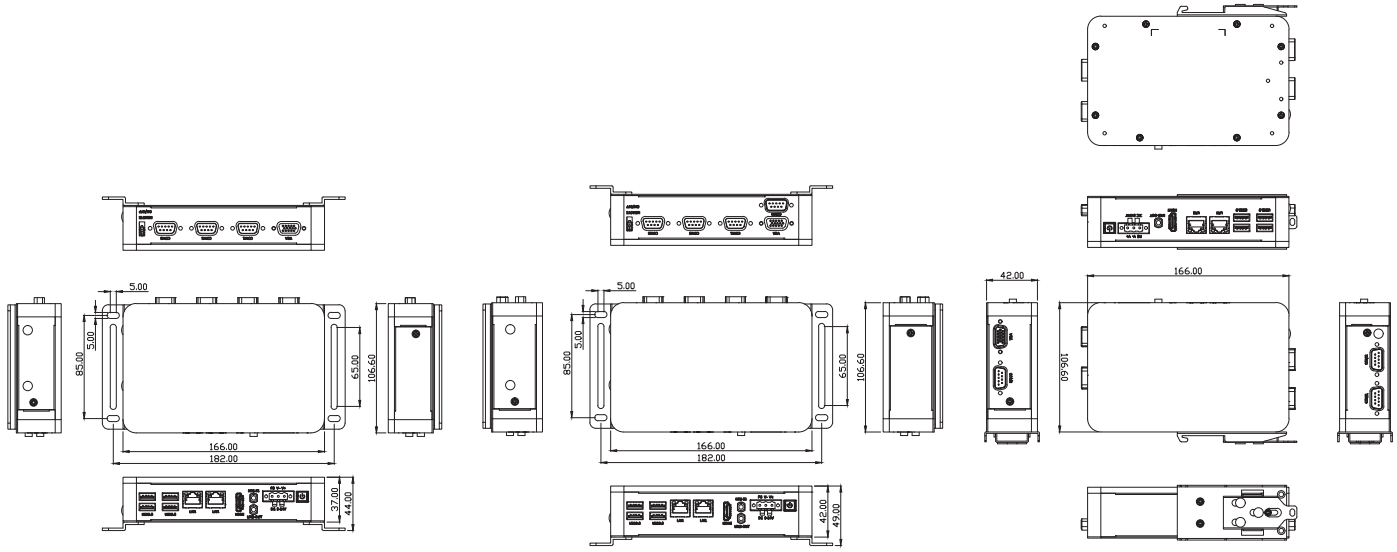

BOXER-6405-A1 BOXER-6405-A2 BOXER-6405-A3

订购信息

料号	CPU	PCH	RAM	LAN	USB 3.0	USB 2.0	RS-232	RS-232/422/485	数字 I/O	音频	存储	显示	扩展	安装方式	电源	工作温度
BOXER-6405-A1-1010	N3350	SoC	—	2	4	—	—	3	—	MIC-in, Line-out	mSATA x 1	VGA x 1 HDMI x 1	全尺寸 Minicard x 1 Half-size Minicard x 1	Wallmount	12~24V	-20°C ~ 70°C

包装清单

- 壁挂式安装支架 **x 2**
- 凤凰头电源接口 **x 1**
- 产品 **DVD**
- **BOXER-6405**

可选配件

- **1255300402**
  电源适配器
- **1702031802**
  电源线(美规)
- **1702031803**
  电源线(欧规)
- **170203180E**
  电源线(日规)
- **9741238H00**
  WiFi 模块 & 天线
- **9741EC20E0**
  4G 模块 & 天线 (适用于欧洲)
- **9741640404**
  Din导轨式安装工具包

BOXER-6404U

AAEON an ASUS assoc. co.

超薄无风扇BOX PC 解决方案

紧凑型嵌入 Box PC , Intel® Celeron® SoC处理器

Front View

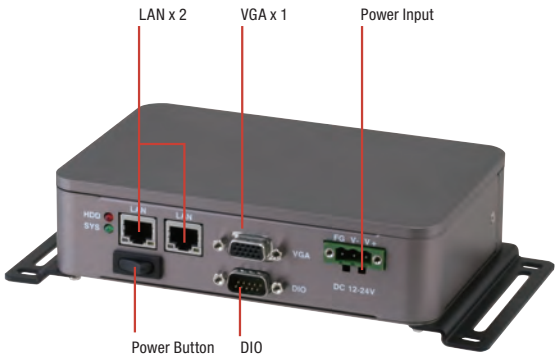

Rear View

特性

- 用于工业网络设备的双 **GbE LAN** 端口
- **2.5" HDD/SDD**托架 **x 1**
- **USB 3.0** 端口连接
- **8**位可编程数字输入/输出
- **12 ~ 24V DC-in** 支持

DDR 3L | 1000 Giga LAN | USB 2.0 | USB 3.0 | HDMI | CE FC

规格

系统	
CPU	Intel® Celeron™ J1900, 2.0 GHz Intel® Celeron™ N2807, 1.58 GHz
芯片组	Intel® SoC
系统芯片	DDR3L 1333 SODIMM 插槽x 1, 最大支持 8 GB (J1900) 或 4 GB (N2807)
显示接口	VGA
存储设备	mSATA, HDD/SSD
以太网	REALTEK. RTL8111E-VL-CG, 10/100/1000Base-TX x 2
I/O	RS-232 x 1 USB 2.0 x 1 USB 3.0 x 1 VGA x 1 LAN x 2 数字I/O x 8 位 天线孔x 3 电源开关 电源输入
扩展	全尺寸Mini-Card x 1 半尺寸-Card x 1 (适用于mSATA) SIM 卡槽 x 1
指示灯	电源 LED HDD active LED
操作系统	Windows® 10, Windows® 8.1, Windows® 7, Windows® Embedded 8, Windows® Embedded 7, Linux Fedora
电源支持	
供电方式	12 - 24V 带 3-pin 接线端子
机构	
安装方式	壁挂式安装 VESA (安装工具包可选) DIN 导轨式 (安装工具包可选)
尺寸 (W x H x D)	6.53" x 4.20" x 1.63" (166 mm x 106.6 mm x 41.5 mm)
总重	3.6 lb (1.6 kg)
净重	1.76 lb (0.8 kg)
环境	
工作温度	-13°F ~ 140°F (-25°C ~ 60°C) 配备宽温 HDD/mSATA (根据 IEC68-2-14, 0.5 m/s 气流; 工业级设备)
存储温度	-22°F ~ 176°F (-30°C ~ 80°C)
存储湿度	95% @ 40°C, 无冷凝
抗振动	5 Grms/ 5 ~ 500Hz/ 运行状态下 –mSATA
认证	CE/FCC class A

备注：所有规格如有变更，恕不另行通知。

单位

尺寸: mm

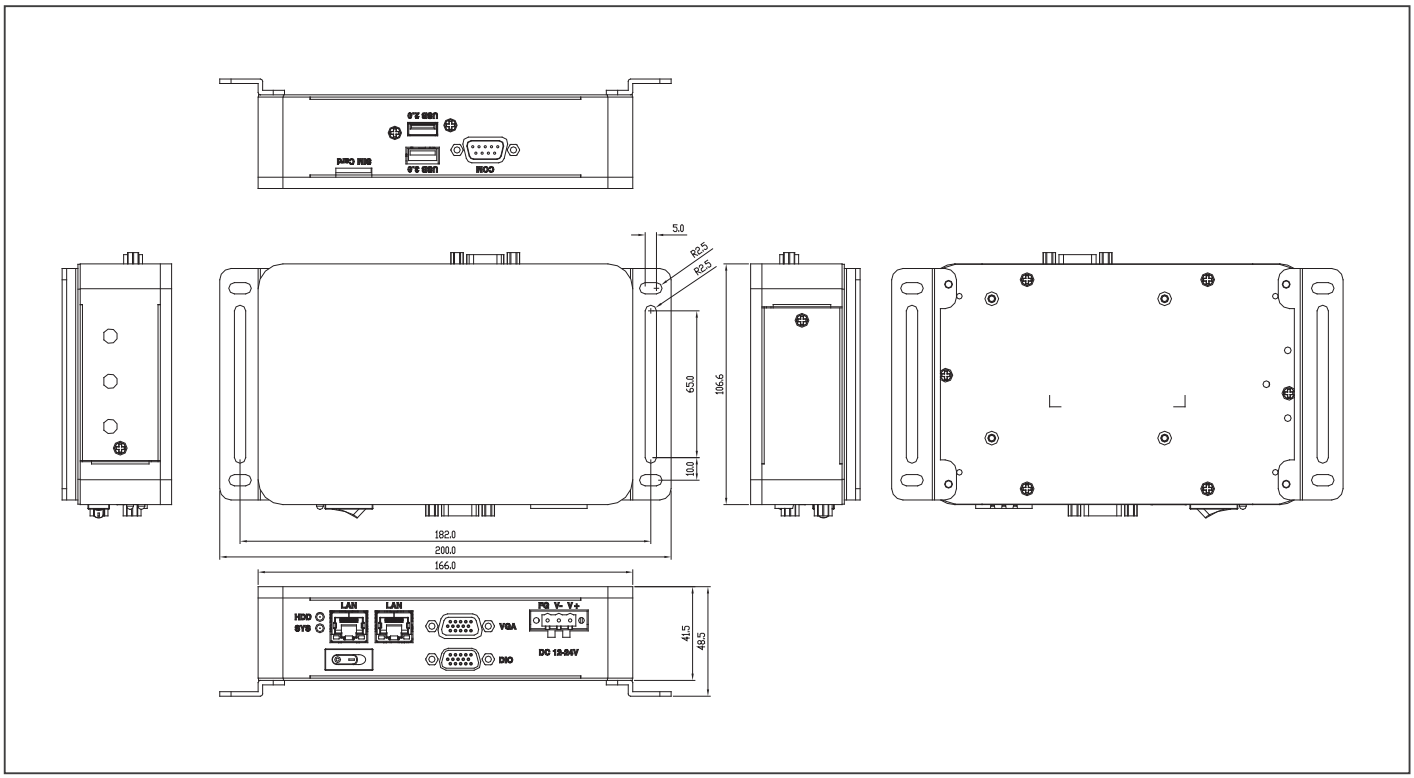

订购信息

料号	CPU	RAM	LAN	USB 3.0	USB 2.0	RS-232	数字 I/O	存储	显示	扩展	安装方式	电源	工作温度
BOXER-6404U-A1-1010	Intel® J1900	—	2	1	1	1	8 bit	2.5" Drive Bay x 1, Half-size mSATA bay x 1	VGA x 1	Full-size Minicard x 1, Half-size Minicard x 1	Wallmount/Din Rail/ VESA 75	DC in 12~24V	-13°F ~ 140°F (-25°C ~ 60°C)
BOXER-6404U-A2-1010	Intel® N2807	—	2	1	1	1	8 bit	2.5" Drive Bay x 1, Half-size mSATA bay x 1	VGA x 1	Full-size Minicard x 1, Half-size Minicard x 1	Wallmount/Din Rail/ VESA 75	DC in 12~24V	

包装清单

- 壁挂式安装支架 **x 2**
- 凤凰头电源接口 **x 1**
- 产品 **DVD**
- **BOXER-6404U**

可选配件

- **1255300402**
  电源适配器
- **1702031802**
  电源线(美规)
- **1702031803**
  电源线(欧规)
- **170203180E**
  电源线(日规)
- **9741238H00**
  WiFi 模块 & 天线
- **9741EC20E0**
  4G 模块 & 天线 (适用于欧洲)
- **9741640403**
  VESA 安装工具包
- **9741640404**
  Din导轨式安装工具包

BOXER-6403

紧凑型嵌入 Box PC , Intel® Celeron®/ Atom™ SoC 处理器

Front View

TAIWAN EXCELLENCE 2015

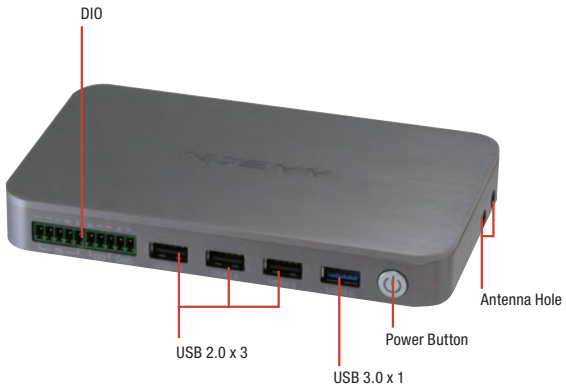

Rear View

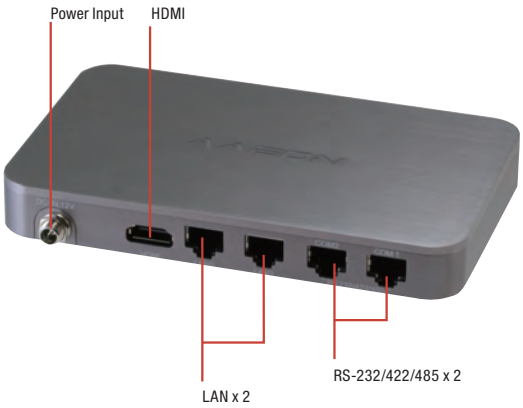

特性

- 超薄, 巴掌大小, 无风扇 **Box: 20mm**
- **4** 数字输入 **& 2** 数字输出 , 支持干接点 **&** 湿接点
- 支持**HDMI** 输出
- 无缝通讯: **WiFi, 3G, 4G, GPS,** 蓝牙 **& ZigBee**
- 铝合金外壳
- 低功耗 **CPU**

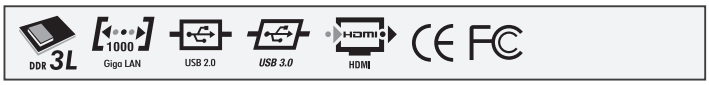

规格

系统	
CPU	Intel® Celeron™ J1900, 2.0 GHz Intel® Celeron® N2930, 1.83 GHz Intel® Celeron™ N2807, 1.58 GHz Intel® Atom™ E3825, 1.33 GHz
芯片组	Intel® 片上系统
系统芯片	DDR3L 1333 SODIMM 插槽x 1, 最大支持8 GB (J1900 / N2930 / E3825) 或 4 GB (N2807)
显示接口	HDMI
存储设备	mSATA
以太网	Intel® I211, 10/100/1000Base-TX x 2
I/O	RS-232/422/485 x 2 USB 2.0 x 3 USB 3.0 x 1 HDMI x 1 LAN x 2 数字输入 x 4 数字输出 x 2 天线孔x 2 电源按钮 电源输入
扩展	半尺寸 Mini-Card x 1 (仅适用于mSATA)
	全尺寸 Mini-Card x 1 带 SIM插槽
指示灯	电源LED位于电源按钮
操作系统	Windows® 10, Windows® 8.1, Windows® 7, Windows® Embedded 8, Windows® Embedded 7, Linux Fedora
电源支持	
供电方式	12V 输入带可锁固 DC 接口
机构	
安装方式	VESA (安装工具包可选) DIN 导轨式 (安装工具包可选)
尺寸 (W x H x D)	6.22" x 3.74" x 0.79" (158mm x 95mm x 20mm)
总重	2.56 lb (1.16 kg)
净重	1.9 lb (0.86 kg)
环境	
工作温度	-30°C ~ 60°C 配备宽温 CFast™ card (根据 IEC68-2-14, 0.5 m/s 气流; 工业级设备)
存储温度	-22°F ~ 176°F (-30°C ~ 80°C)
存储湿度	95% @ 40°C, 无冷凝
抗振动	3G rms/ 5 ~ 500Hz/ 运行状态下 –mSATA
认证	CE/FCC class A

备注 : 所有规格如有变更, 恕不另行通知。

单位

尺寸: mm

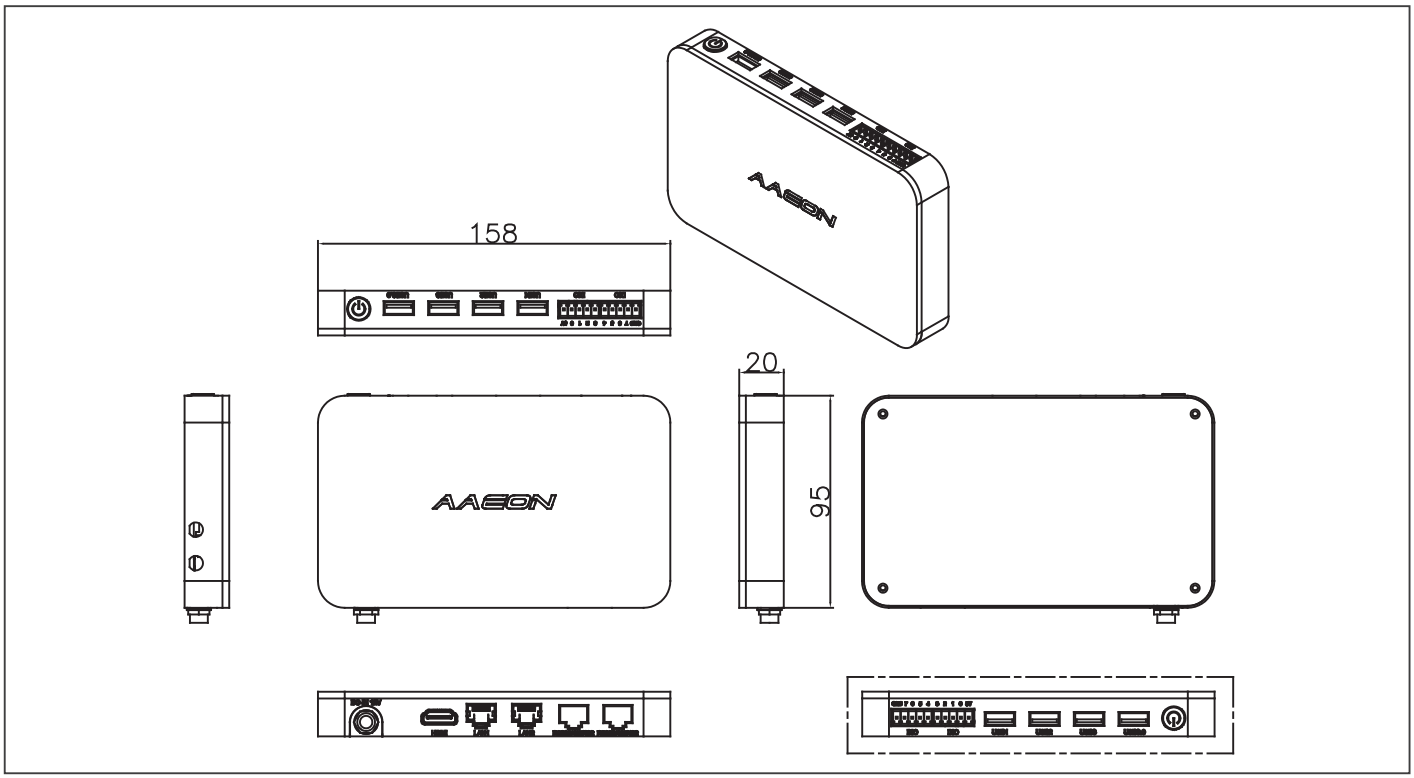

订购信息

料号	CPU	RAM	LAN	USB 3.0	USB 2.0	RS-232/422/485	存储	显示	扩展	安装方式	电源	工作温度
BOXER-6403-A00-1010	Intel® N2807	Up to 4GB	2	1	3	2	mSATA bay x 1	HDMI	WiFi b/g/n (optional)	Din Rail/VESA 75	12V DC in	-30°C ~ 60°C with 0.5 m/s airflow
BOXER-6403-A01-1010	Intel® N2930	Up to 8GB	2	1	3	2	mSATA bay x 1	HDMI	WiFi b/g/n (optional)	Din Rail/VESA 75	12V DC in	-30°C ~ 60°C with 0.5 m/s airflow
BOXER-6403-A02-1010	Intel® E3825	Up to 4GB	2	1	3	2	mSATA bay x 1	HDMI	WiFi b/g/n (optional)	Din Rail/VESA 75	12V DC in	-30°C ~ 60°C with 0.5 m/s airflow
BOXER-6403-A03-1010	Intel® J1900	Up to 8GB	2	1	3	2	mSATA bay x 1	HDMI	WiFi b/g/n (optional)	Din Rail/VESA 75	12V DC in	-30°C ~ 60°C with 0.5 m/s airflow

包装清单

- **RJ-45转 COM 线 x 2**
- 电源适配器
- 产品 **CD**
- **BOXER-6403**

可选配件

- **1702031802**
  电源线(美规)
- **1702031803**
  电源线(欧规)
- **170203180E**
  电源线(日规)
- **9751640300**
  4G 模块 & 天线 (适用于欧洲)
- **9751640301**
  4G 模块 & 天线 (适用于美国)
- **9751640303**
  WiFi/BT 模块 & 天线
- **1255300401**
  电源适配器
- **M046403000**
  隔热工具包
- **9741640300**
  VESA 安装工具包
- **97416403001**
  DIN导轨式安装工具包

BOXER-6403WT

AAEON an ASUS assoc. co.

宽温紧凑型嵌入式 Box PC , Intel® Celeron® SoC 处理器

Front View

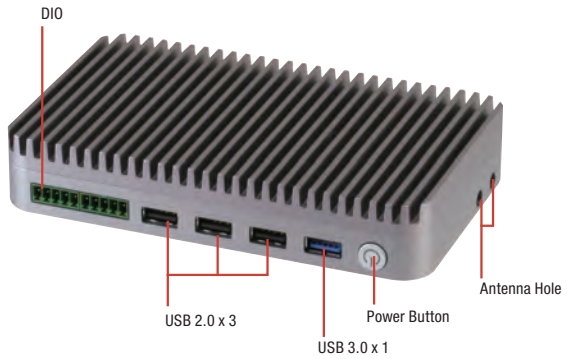

Rear View

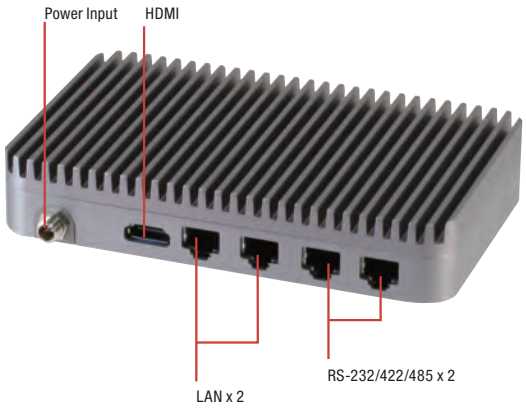

特性

- 4 数字输入 & 2 数字输出 , 支持干接点 & 湿接点
- 支持HDMI 输出
- 无缝通讯: WiFi, 4G, GPS, 蓝牙, 和 ZigBee
- 铝制外壳
- 操作温度 -22°F ~ 158°F (-30°C ~ 70°C)

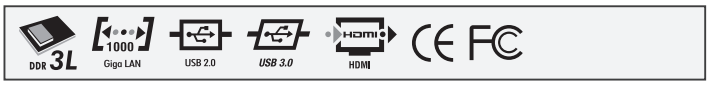

规格

系统	
CPU	Intel® Celeron™ J1900, 2.0 GHz Intel® Celeron™ N2807, 1.58 GHz
芯片组	Intel® SoC
系统芯片	DDR3L 1333 SODIMM 插槽x 1, 最大支持 8 GB (J1900) 或4 GB (N2807)
显示接口	HDMI
存储设备	mSATA
以太网	Intel® I211, 10/100/1000Base-TX x 2
I/O	RS-232/422/485 x 2 USB 2.0 x 3 USB 3.0 x 1 HDMI x 1 LAN x 2 数字输入 x 4 数字输出 x 2 天线孔x 2 电源按钮 电源输入
扩展	半尺寸 Mini-Card x 1 (仅适用于mSATA) 全尺寸 Mini-Card x 1 带 SIM插槽
指示灯	电源LED位于电源按钮
操作系统	Windows® 10, Windows® 8.1, Windows® 7, Windows® Embedded 8, Windows® Embedded 7, Linux Fedora
电源支持	
供电方式	12V 输入带可锁固 DC 接口
机构	
安装方式	VESA (安装工具包可选) DIN导轨式(安装工具包可选)
尺寸 (W x H x D)	6.22" x 3.74" x 1.41" (158mm x 95mm x 29mm)
总重	2.98 lb (1.35 kg)
净重	2.5 lb (1.13 kg)
环境	
工作温度	-22°F ~ 158°F (-30°C ~ 70°C) 配备宽温 CFast™ card (根据 IEC68-2-14, 0.5 m/s 气流; 工业级设备)
存储温度	-22°F ~ 176°F (-30°C ~ 80°C)
存储湿度	95% @ 40°C, 无冷凝
抗振动	3G rms/ 5 ~ 500Hz/ 运行状态下 –mSATA
认证	CE/FCC class A

备注 : 所有规格如有变更, 恕不另行通知。

单位

尺寸: mm

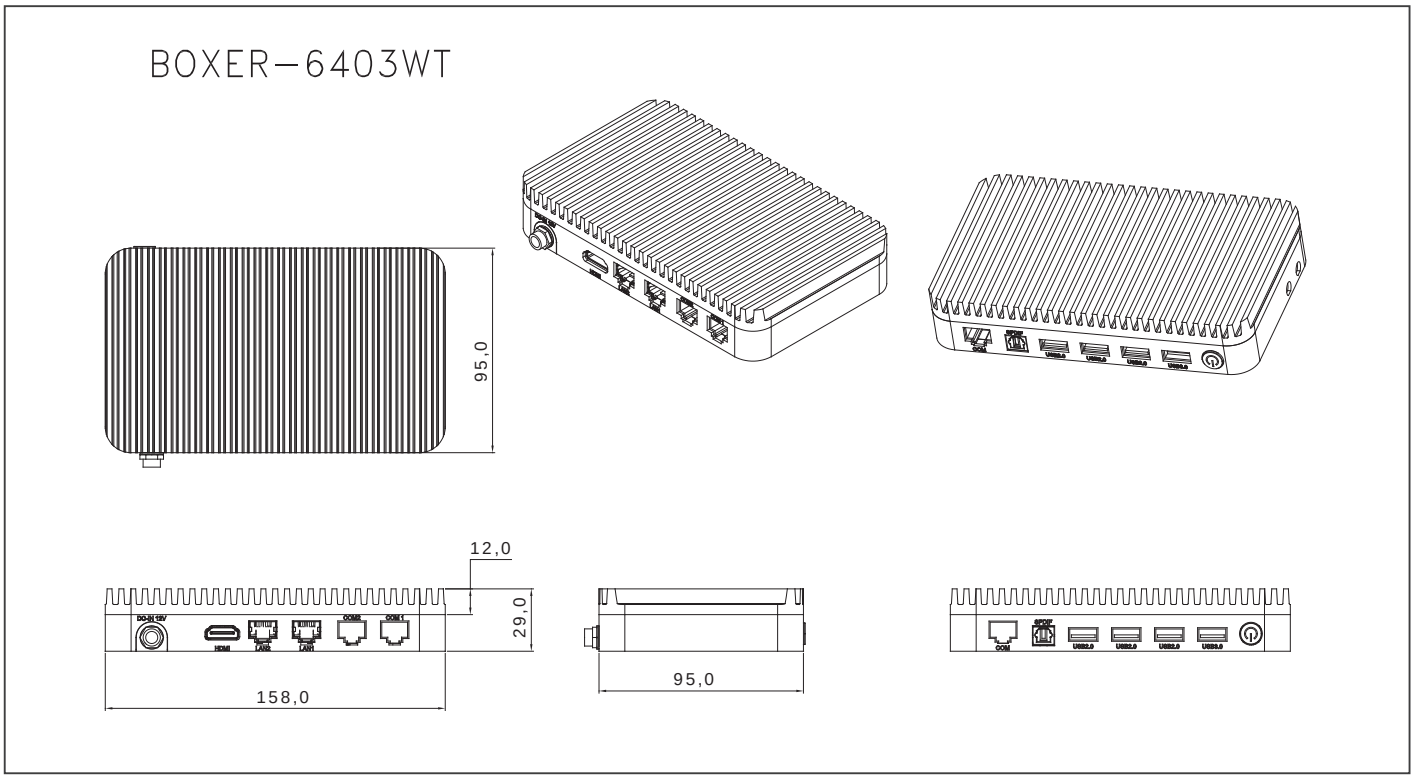

订购信息

料号	CPU	RAM	LAN	USB3.0	USB2.0	RS-232/422/485	存储	显示	扩展	安装方式	电源	工作温度
BOXER-6403WT-A1-1010	Intel® N2807	Up to 4GB	2	1	3	2	Half-size mSATA bay x 1	HDMI	Full size Mini-card slot x 1	Din Rail/VESA 75	12V DC in	-30°C ~ 70°C (-22°F ~ 158°F) with 0.5m/s airflow
BOXER-6403WT-A2-1010	Intel® J1900	Up to 8GB	2	1	3	2	Half-size mSATA bay x 1	HDMI	Full size Mini-card slot x 1	Din Rail/VESA 75	12V DC in	-30°C ~ 70°C (-22°F ~ 158°F) with 0.5m/s airflow

包装清单

- **RJ-45 转 COM 线 x 2**
- 电源适配器
- 产品 **CD**
- **BOXER-6403WT**

可选配件

- **1702031802**
  电源线(美规)
- **1702031803**
  电源线(欧规)
- **170203180E**
  电源线(日规)
- **9751640300**
  4G 模块 & 天线 (适用于欧洲)
- **9751640301**
  4G 模块 & 天线 (适用于美国)
- **9751640303**
  WiFi/BT 模块 & 天线
- **1255300401**
  电源适配器
- **9741640300**
  VESA 安装工具包
- **9741640301**
  DIN 导轨式安装工具包

BOXER-6404

紧凑型嵌入式 Box PC , LAN x 4, HDMI x 2, Intel® Celeron® J1900/N2807 SoC 处理器

Front View

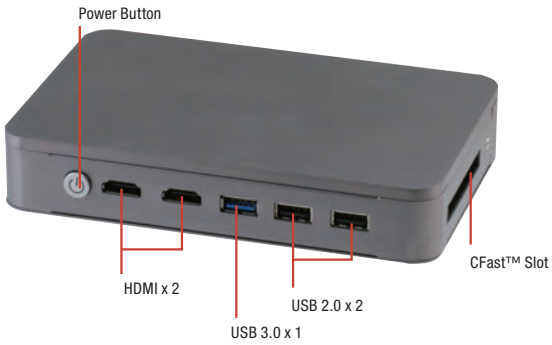

Rear View

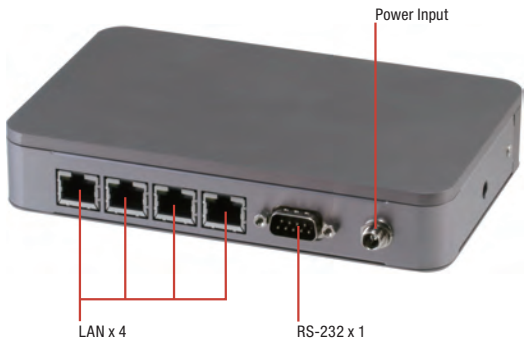

特性

- 超薄 **Boxer** 设计: **30mm**
- **RJ-45** 网口 **x 4, HDMI** 接口 **x 2**
- 工作温度 **-22°F ~ 149°F (-30°C ~ 65°C)**

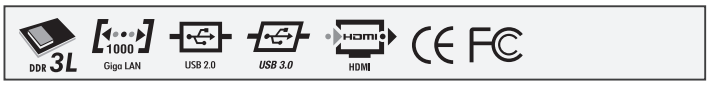

规格

系统	
CPU	Intel® Celeron™ J1900, 2.0 GHz Intel® Celeron™ N2807, 1.58 GHz
芯片组	Intel® SoC
系统芯片	DDR3L 1333 SODIMM 插槽 x 1, 最大支持 8 GB (J1900) 或 4 GB (N2807)
显示接口	HDMI
存储设备	CFast™
以太网	Intel® I211, 10/100/1000Base-TX x 4
I/O	RS-232 x 1 USB 2.0 x 2 USB 3.0 x 1 HDMI x 2 LAN x 4 CFast 插槽 x 1 天线孔x 1 电源按钮 电源输入
扩展	全尺寸Mini-Card (仅限USB接口) x 1
指示灯	电源LED位于电源按钮
操作系统	Windows® 10, Windows® 8.1, Windows® 7, Windows® Embedded 8, Windows® Embedded 7, Linux Fedora
电源支持	
供电方式	12V 输入带可锁固 DC 接口
机构	
安装方式	VESA (安装工具包可选) DIN 导轨式 (安装工具包可选)
尺寸 (W x H x D)	6.53" x 4.20" x 1.18" (166 mm x 106.6 mm x 30 mm)
总重	2.9 lb (1.3 kg)
净重	1.9 lb (0.86 kg)
环境	
工作温度	-22°F ~ 149°F (-30°C ~ 65°C) 配备宽温 CFast™ card (根据 IEC68-2-14, 0.5 m/s 气流; 工业级设备)
存储温度	-22°F ~ 176°F (-30°C ~ 80°C)
存储湿度	95% @ 40°C, 无冷凝
抗振动	5 Grms/ 5 ~ 500Hz/ 运行状态下 –CFast™ card
认证	CE/FCC class A

备注 : 所有规格如有变更，恕不另行通知。

单位

尺寸: mm

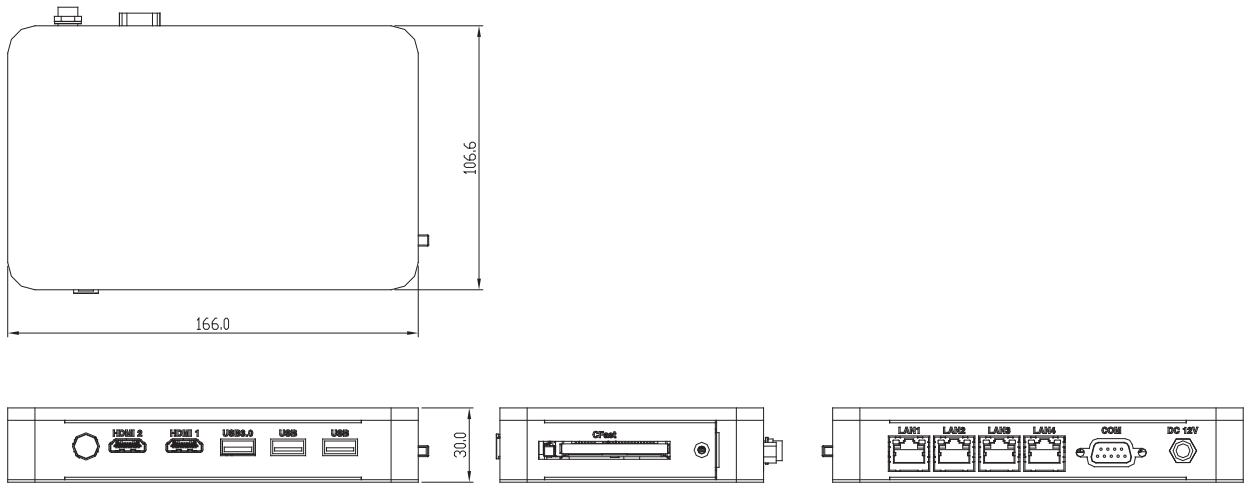

订购信息

料号	CPU	RAM	LAN	显示	USB 3.0	USB 2.0	RS-232	存储	扩展	电源	工作温度
BOXER-6404-A1-1010	Intel® J1900	Up to 8 GB	4	HDMI x 2	1	2	1	CFast™	Mini-Card x 1 (USB Interface)	12V DC in	-30 ~ 65°C with 0.5 m/s airflow
BOXER-6404-A2-1010	Intel® J1900	Up to 8 GB	2	HDMI x 1	1	2	1	CFast™	Mini-Card x 1 (USB Interface)	12V DC in	-30 ~ 65°C with 0.5 m/s airflow
BOXER-6404-A3-1010	Intel® N2807	Up to 4 GB	4	HDMI x 2	1	2	1	CFast™	Mini-Card x 1 (USB Interface)	12V DC in	-30 ~ 65°C with 0.5 m/s airflow
BOXER-6404-A4-1010	Intel® N2807	Up to 4 GB	2	HDMI x 1	1	2	1	CFast™	Mini-Card x 1 (USB Interface)	12V DC in	-30 ~ 65°C with 0.5 m/s airflow

包装清单

- 电源适配器
- 产品 **DVD**
- **BOXER-6404**

可选配件

- **1702031802**
  电源线(美规)
- **1702031803**
  电源线(欧规)
- **170203180E**
  电源线(日规)
- **9751640401**
  WiFi 模块 & 天线
- **9741EC20E1**
  4G 模块 & 天线 (适用于欧洲)
- **1255300401**
  电源适配器
- **9741640400**
  VESA 安装工具包
- **9741640401**
  DIN导轨式安装工具包
- **9741640402**
  CFast™ 挡片工具包

BOXER-6404WT

AAEON an ASUS assoc. co.

超薄无风扇BOX PC 解决方案

宽温紧凑型嵌入式 Box PC , Intel® Celeron® J1900/ N2807 SoC 处理器

Front View

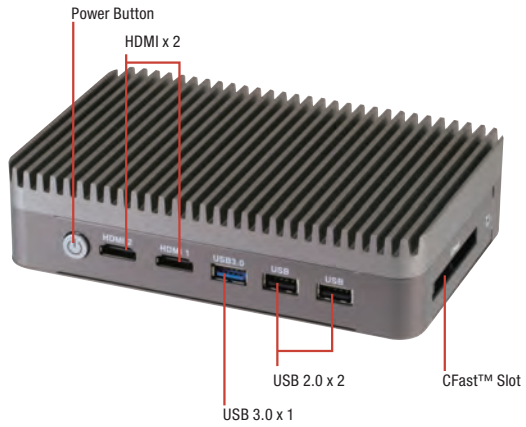

Rear View

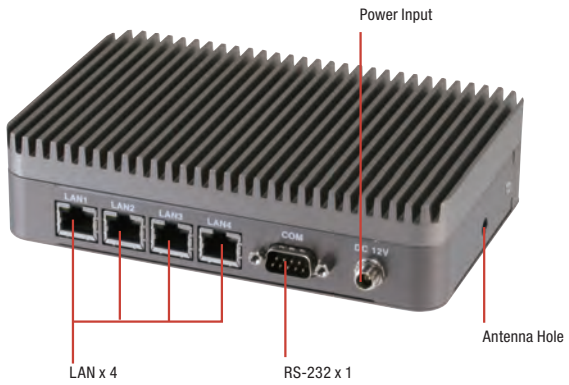

特性

- 四**GbE LAN**端口工业网安平台
- 支持双 **HDMI** 接口
- **USB3.0** 端口连接
- 轻松访问存储湾
- 运行在 **-22°F ~ 167°F (-30°C ~ 75°C)** 范围的环境

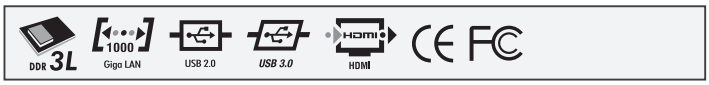

规格

系统	
CPU	Intel® Celeron™ J1900, 2.0 GHz Intel® Celeron™ N2807, 1.58 GHz
芯片组	Intel® SoC
系统芯片	DDR3L 1333 SODIMM 插槽 x 1, 最大支持 8 GB (J1900) or 或4 GB (N2807)
显示接口	HDMI
存储设备	CFast™
以太网	Intel® I211, 10/100/1000Base-TX x 4
I/O	RS-232 x 1 USB 2.0 x 2 USB 3.0 x 1 HDMI x 2 LAN x 4 CFast 插槽 x 1 天线孔x 1 电源按钮 电源输入
扩展	全尺寸Mini-Card (仅限USB接口) x 1
指示灯	电源LED位于电源按钮
操作系统	Windows® 10, Windows® 8.1, Windows® 7, Windows® Embedded 8, Windows® Embedded 7, Linux Fedora
电源支持	
供电方式	12V 输入带可锁固 DC 接口
机构	
安装方式	VESA (安装工具包可选) DIN 导轨式 (安装工具包可选)
尺寸 (W x H x D)	6.53" x 4.20" x 1.59" (166mm x 106.6mm x 40.5mm)
总重	3.59 lb (1.63 kg)
净重	2.6 lb (1.17 kg)
环境	
工作温度	-22°F ~ 167°F (-30°C ~ 75°C) 配备宽温 CFast™ card (根据 IEC68-2-14, 0.5 m/s 气流; 工业级设备)
存储温度	-22°F ~ 176°F (-30°C ~ 80°C)
存储湿度	95% @ 40°C, 无冷凝
抗振动	5 Grms/ 5 ~ 500Hz/ 运行状态下 –CFast™ card
认证	CE/FCC class A

备注：所有规格如有变更，恕不另行通知。

尺寸

单位: mm

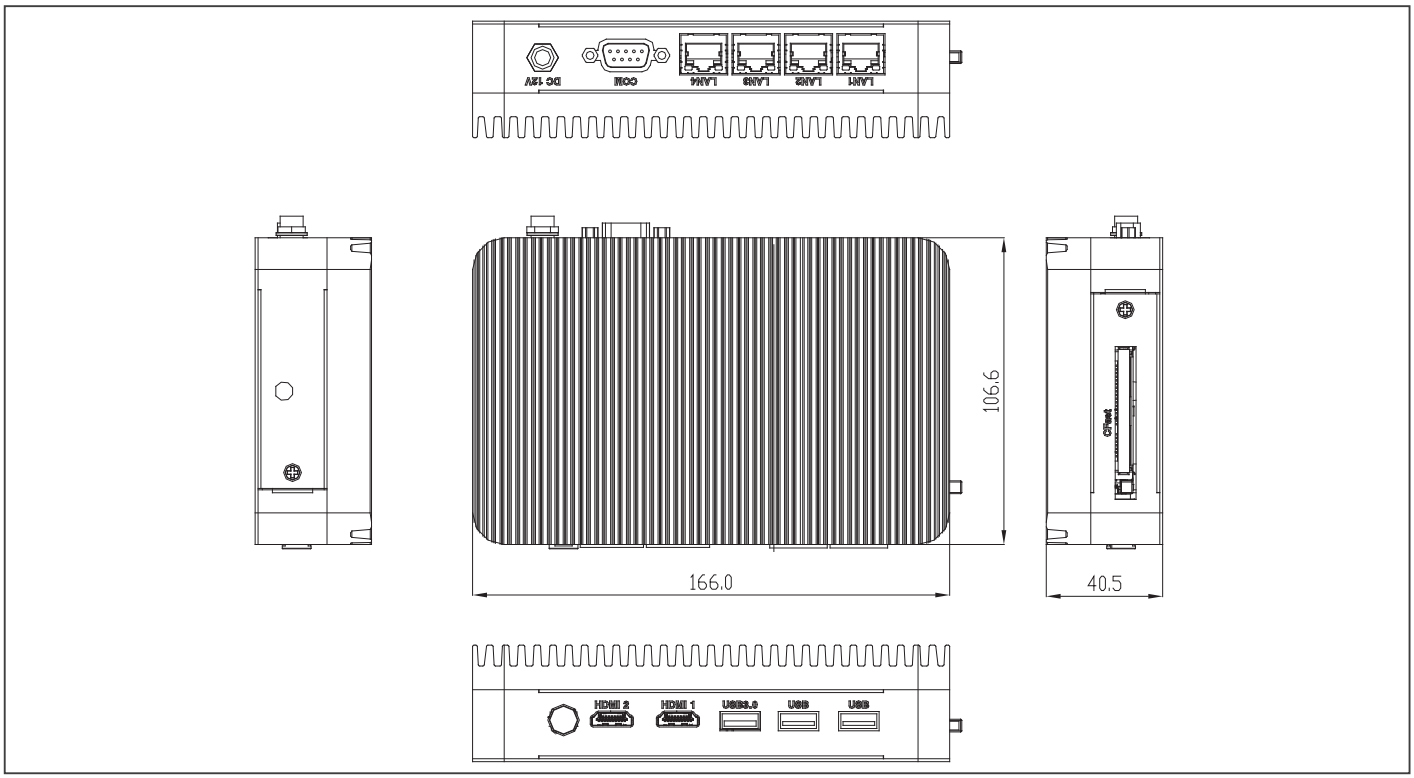

订购信息

料号	CPU	RAM	LAN	USB3.0	USB2.0	RS-232	存储	显示	扩展	安装方式	电源	工作温度
BOXER-6404WT-A1-1010	Intel® J1900	Up to 8GB	4	1	2	1	CFast™ bay x 1	HDMI x 2	Full size Mini-card slot x 1 (USB signal)	Din Rail/VESA 75	12V DC in	-22°F ~ 167°F (-30°C ~ 75°C) with 0.5m/s airflow
BOXER-6404WT-A2-1010	Intel® N2807	Up to 4GB	2	1	2	1	CFast™ bay x 1	HDMI x 1	Full size Mini-card slot x 1 (USB signal)	Din Rail/VESA 75	12V DC in	-22°F ~ 167°F (-30°C ~ 75°C) with 0.5m/s airflow

包装清单

- 电源适配器
- 产品 **DVD**
- **BOXER-6404WT**

可选配件

- **1702031802**
  电源线(美规)
- **1702031803**
  电源线(欧规)
- **170203180E**
  电源线(日规)
- **9751640401**
  WiFi 模块 & 天线
- **9741EC20E1**
  4G 模块 & 天线 (适用于欧洲)
- **1255300401**
  电源适配器
- **9741640400**
  VESA 安装工具包
- **9741640401**
  DIN导轨式安装工具包
- **9741640402**
  CFast™ 挡片工具包

紧凑型无风扇 BOX PC 解决方案

AAEON® an ASUS assoc. co.

专注 • 灵活 • 竞争力

08

BOXER-6616

紧凑型无风扇BOX PC解决方案

无风扇嵌入式Box PC, Intel® Celeron® N3350/N4200处理器

Front View

TAIWAN EXCELLENCE 2018

Rear View

特性

- Intel® Pentium® N4200 2.5 GHz/ Celeron® N3350 2.4 GHz
- DDR3L 1866 SODIMM x 1, 内存最大支持8GB
- COM x 6: RS-232/422/485 x 2 + RS-232 x 4
- USB3.0 x 4
- VGA + HDMI输出, 支持双视图/同步显示
- 支持 2.5”磁盘驱动器托架 x 1, mSATA
- 支持 8通道TTL Level DIO x 1 (可选)
- 支持研扬Hi-Safe
- 支持 DC 9~24V带电源保护
- 宽温: 5°F ~ 140°F (-15°C ~ 60°C)
- AT/ATX开关, 远程电源开关

DDR 4 | 1000 Gigo LAN | USB 2.0 | USB 3.0 | PCI Express | CE FC

规格

系统	
CPU	Intel® Pentium® N4200, 2.5 GHz Intel® Celeron® N3350 2.4 GHz
芯片组	Intel® SoC
系统内存	DDR3L 1866 SODIMM插槽 x 1, 最大支持8GB
显示接口	HDMI, VGA
存储设备	mSATA, HDD/SSD
以太网	Intel® I211, 10/100/1000Base-TX x 2
I/O	RS-232/422/485 x 2 RS-232 x 4 USB 3.0 x 4 VGA x 1 HDMI x 1 LAN x 2 远程开关 x 1 重置按钮 x 1 AT/ATX DIP开关 Mic-In x 1 Line-Out x 1 天线孔 x 1 电源按钮 电源输入
扩展	全尺寸Mini-Card x 1 (PCI-E + USB, 带SIM插槽) 半尺寸Mini-Card x 1 (A1:PCI-E + USB, A2: mSATA + USB)
指示灯	电源LED HDD active LED
操作系统支持	Windows® 10 Windows® 10 IOT Linux
供电方式	
电源模式	9-24V 带 3-pin接线端子
机构	
安装模式	壁挂式 DIN导轨(安装工具包可选)
尺寸 (W x H x D)	197mm(W) x 110mm(D) x 55mm(H)
总重	6.6 lb (2.8 kg)
净重	4.4 lb (2 kg)
环境	
工作温度	5°F ~ 140°F (-15°C ~ 60°C)宽温SSD/HDD/mSATA (依据IEC68-2-14, 0.5 m/s 风流; 工业级设备)
存储温度	-4°F ~ 158°F (-20°C ~ 70°C)
存储湿度	95% @ 40°C, 无冷凝
抗振动	3 Grms/ 5 ~ 500Hz/运行状态下– mSATA/SSD 1 Grms/ 5~ 500Hz/运行状态下– HDD
认证	CE/FCC class A

备注: 所有规格如有变更, 恕不另行通知。

尺寸

单位: mm

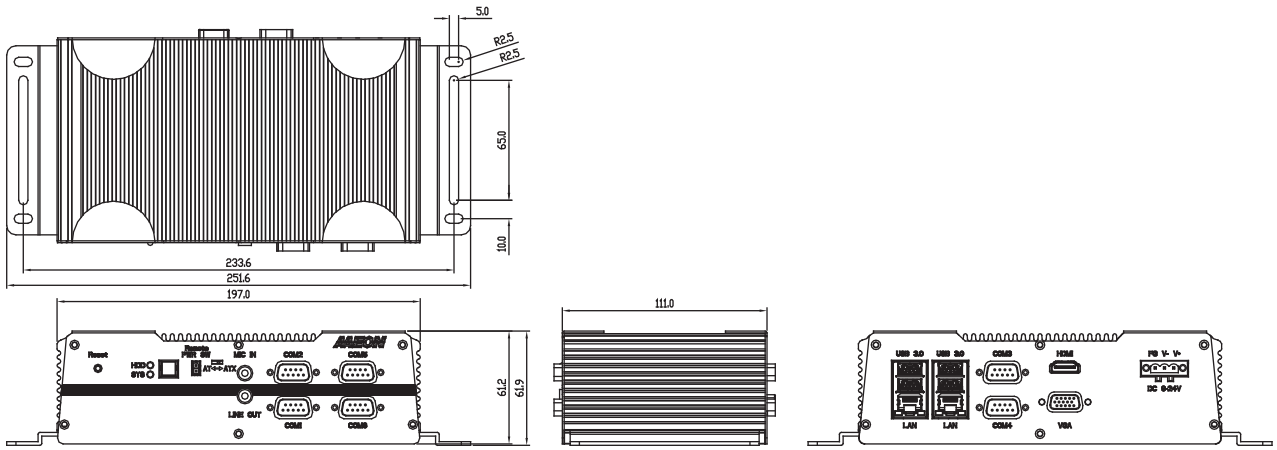

订购信息

料号	CPU	RAM	LAN	PoE	USB 3.0	USB 2.0	RS-232	RS-232/422/485	数字 I/O	音频	存储	显示	扩展	安装模式	电源	工作温度
BOXER-6616-A1-1010	Intel® Pentium® N4200 2.5 GHz	—	2	—	4	0	4	2	—	MIC-in x 1 Line-Out x 1	2.5" Drive Bay x 1 Optional mSATA x 1	VGA x 1 HDMI x 1	Full-size Minicard x 1 Half-size Minicard x 1	Wallmount Optional Dinrail Optional VESA-Mount	9~24V DC In	5°F ~ 140°F (-15°C ~ 60°C)
BOXER-6616-A2-1010	Intel® Celeron® N3350 2.4 GHz	—	2	—	4	0	4	2	—	MIC-in x 1 Line-Out x 1	2.5" Drive Bay x 1 Optional mSATA x 1	VGA x 1 HDMI x 1	Full-size Minicard x 1 Half-size Minicard x 1	Wallmount Optional Dinrail Optional VESA-Mount	9~24V DC In	5°F ~ 140°F (-15°C ~ 60°C)

包装清单

- 壁挂式支架 **x 2**
- 螺丝包 **x 1**
- 产品**DVD x 1**
- 凤凰头电源接口 **x 1**
- **BOXER-6616**

可选配件

- **1255900841**
  电源适配器
- **1702031802**
  电源线 (美规)
- **1702031803**
  电源线 (欧规)
- **170203180E**
  电源线 (日规)
- **9741640404**
  Din导轨安装工具包
- **9751640300**
  4G (欧规) & GPS模块工具包
- **9751640301**
  4G (US) & GPS模块工具包
- **9741C50W04**
  WiFi 802.11 b/g/n + 蓝牙3.0工具包

BOXER-6640

无风扇嵌入式Box PC，第6/7代Intel® Core™ 桌面级处理器和GbE

Front View

Rear View

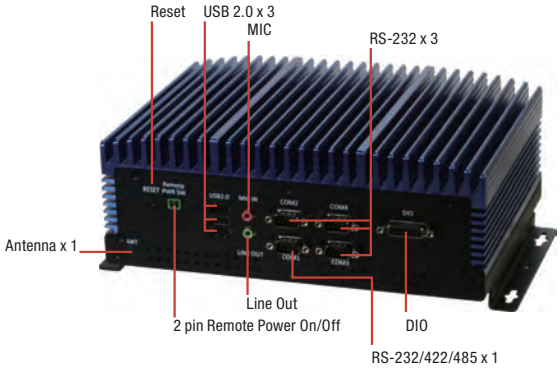

特性

- 高效的计算能力和图形显示功能
- 桌面级插座类型处理器
- 支持 **DDR4 ECC**或非**ECC SODIMM**，最大支持**32GB**
- 支持 **VGA + HDMI x 2 (Combo DisplayPort x 2)**
- 支持 **USB 3.0 x 4**
- 支持 **Intel® GbE LAN x 2**
- 宽幅**DC 9~36V**输入
- **8**位数字输入和输出

规格

系统	
CPU	Intel® Core™ i7-7700T, 四核, 2.9 GHz Intel® Core™ i5-7600T, 四核, 2.8 GHz Intel® Core™ i3-7300T, 双核, 3.5 GHz Intel® Core™ i7-6700TE, 四核, 2.4 GHz Intel® Core™ i5-6500TE, 四核, 2.3 GHz Intel® Core™ i3-6100TE, 双核, 2.7 GHz
芯片组	Intel® H110
系统内存	DDR4 SODIMM插座 (double deck) x 2 支持 1866/2133MHz DDR4，最大支持32GB 支持无缓冲，ECC / 非ECC类型SODIMM
显示接口	VGA x 1, HDMI x 2 (Combo DP x 2)
存储设备	mSATA, SATA HDD/SSD
以太网	Intel® I211AT x 1, I219LM x 1
I/O	2 pin远程电源开关接口 音频 x1 (MIC-in, Line-out) USB 2.0 x 3 DB-9 x 3适用于RS-232 8位DIO DB-9 x 1适用于RS-232/422/485，自动流量控制 电源开关 x 1 系统LED x 1 HDD LED x 1 3 pin 9~36V DC 电源输入 x 1 (+, - , GND) VGA x 1 HDMI x 2 (Combo DP x 2) USB 3.0 x 4 RJ-45 x 2适用于GbE (i211AT x 1, i219LM x 1)
扩展	全尺寸Mini-Card x 1 (PCI-E + USB, 带SIM插槽) 全尺寸Mini-Card x 1 (mSATA + USB) LPC x 1
操作系统支持	Windows® 10 64 bit (Kabylake, Skylake CPU) Windows® 8.1 64 bit (Skylake CPU only) Windows® embedded 8 standard 64 bit (Skylake CPU only)
供电方式	
电源模式	3-pin凤凰头DC输入9~36V
机构	
安装模式	壁挂式
尺寸 (W x H x D)	10.39" x 3.8" x 7.33" (264mm x 96.4mm x 186.2mm)
总重	12.76 lb (5.8 kg)
净重	9.9 lb (4.5 kg)
环境	
工作温度	-4°F ~ 131°F (-20°C ~ 55°C) (依据IEC68-2-14, 0.5 m/s 风流; 工业级设备)
存储温度	-49 °F ~ 176°F (-45°C ~ 80°C)
存储湿度	5 ~ 95% @ 40°C, 无冷凝
抗振动	2 Grms/ 5 ~ 500Hz/运行状态下– SSD 1 Grms/ 5 ~ 500Hz/运行状态下– HDD
认证	CE/FCC class A

备注: 所有规格如有变更，恕不另行通知。

尺寸

单位: mm

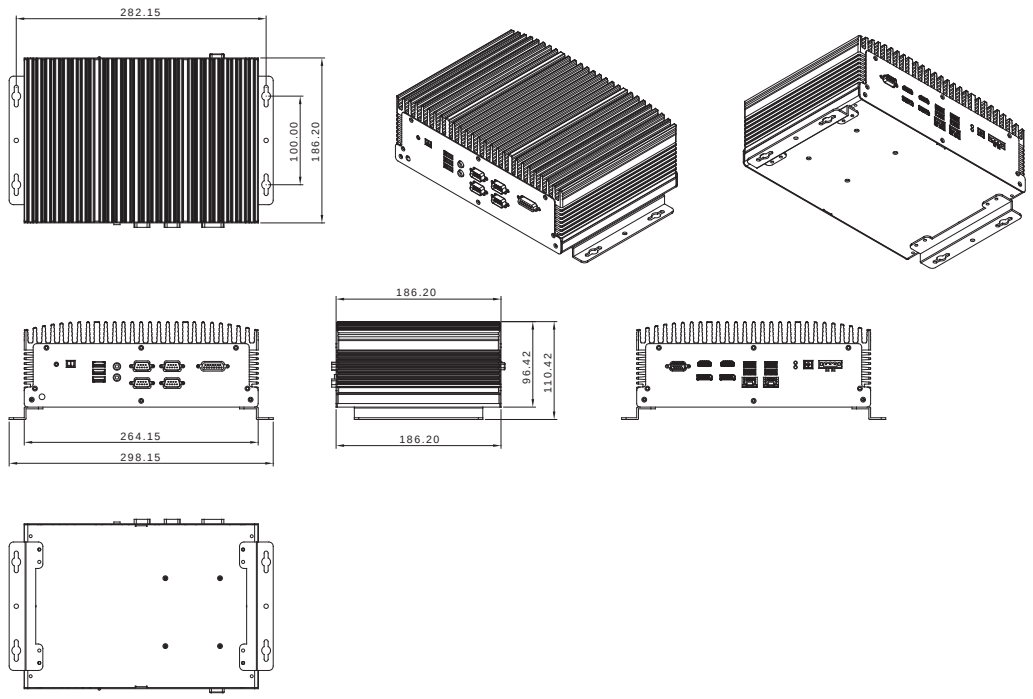

订购信息

料号	CPU	RAM	LAN	USB 3.0	USB 2.0	RS-232/422/485	数字 I/O	音频	存储	显示	扩展	安装模式	电源	工作温度
BOXER-6640-A1-1010	—	—	2	4	3	4	8 bit	MIC-in, Line-out	2.5" SATA Drive bay x 1	VGA x 1 HDMI x 2	Full-size Minicard x 2	Wallmount	9-36V	-4°F ~ 131°F (-20°C ~ 55°C)

包装清单

- **3-Pin DC-IN**凤凰头接口 **x 1**
- 远程开关线 **x 1**
- 导热垫片
- 壁挂式支架 **x 2**
- 螺丝包 **x 1**
- 产品**DVD x 1**
- **BOXER-6640**

可选配件

- **1255901202**
  电源适配器
- **1702031802**
  电源线 (美规)
- **1702031803**
  电源线 (欧规)
- **170203180E**
  电源线 (日规)

BOXER-6639

无风扇嵌入式Box PC，插座类型第6代Intel®处理器和Q170 芯片组

Front View

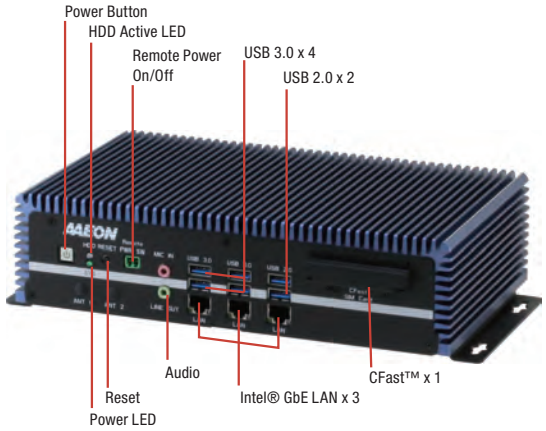

Rear View

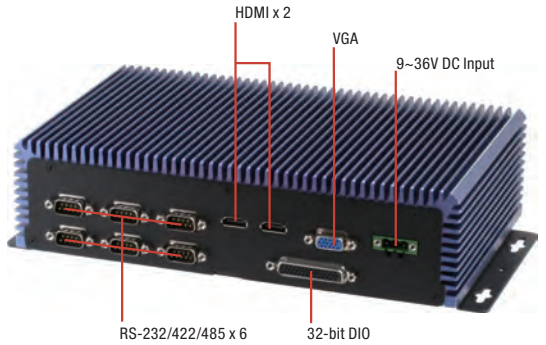

特性

- 高效的计算能力和图形显示功能
- 支持长寿命桌面级插座类型处理器
- 支持 DDR4 ECC或非ECC SODIMM, 最大支持32GB
- 支持 VGA + HDMI x 2三显, HDMI 4K 显示
- 支持 USB 3.0 x 4, USB 2.0 x 2
- 支持工业级Intel® GbE LAN x 3
- 支持 BIOS可选择RS-232/422/485 x 6
- 紧凑型尺寸和易访问的设计
- 宽幅DC 9~36V输入
- 34位数字输入和输出

规格

系统	
CPU	Intel® Core™ i7-6700TE, 2.4 GHz Intel® Core™ i5-6500TE, 2.3 GHz Intel® Core™ i3-6100TE, 2.7 GHz Intel® Pentium® G4400TE, 2.4 GHz Intel® Celeron® G3900TE, 2.3 GHz
芯片组	Q170
系统内存	DDR4 1866/2133 SODIMM插槽 x 2, 最大支持32 GB, 支持ECC或非ECC
显示接口	VGA, HDMI
存储设备	CFast, SATA HDD/SSD (可选: x2)
以太网	Intel® i210, 10/100/1000Base-TX x 3
I/O	RS-232/422/485 x 6 USB 3.0 x 4 USB 2.0 x 2 VGA x 1 HDMI x 2 Line-out x 1 Mic-in x 1 LAN x 3 CFast插槽 x 1 SIM插槽 x 1 天线孔 x 2 34位DIO x 1(A2 & A4 SKU) 电源开关 电源输入 远程电源开关 重置按钮
扩展	全尺寸Mini-Card x 1 (PCI-E + USB, 带SIM插槽) 全尺寸Mini-Card x 1 (PCI-E + USB, 可选适用于mSATA和SIM插槽)
指示灯	电源 LED HDD active LED
操作系统支持	Windows® 7 (32/64-bit), Windows® 8/8.1 (64-bit) , Windows® 10 (64-bit)
供电方式	
电源模式	9 - 36V带3-pin接线端子
机构	
安装模式	壁挂式, DIN导轨(安装工具包可选)
尺寸 (W x H x D)	10.4" x 2.6" x 6.1" (264.2mm x 66.5mm x 156.2mm)
总重	7.7 lb (3.5 kg)
净重	6.6 lb (3 kg)
环境	
工作温度	-4°F ~ 131°F (-20°C ~ 55°C) (依据IEC68-2-14, 0.5 m/s 风流; 工业级设备)
存储温度	-49°F ~ 176°F (-45°C ~ 80°C)
存储湿度	5~95% @ 40°C, 无冷凝
抗振动	2 Grms/ 5 ~ 500Hz/运行状态下–CFast™ card 1 Grms/ 5~ 500Hz/运行状态下– HDD
认证	CE/FCC class A

备注: 所有规格如有变更，恕不另行通知。

尺寸

单位: mm

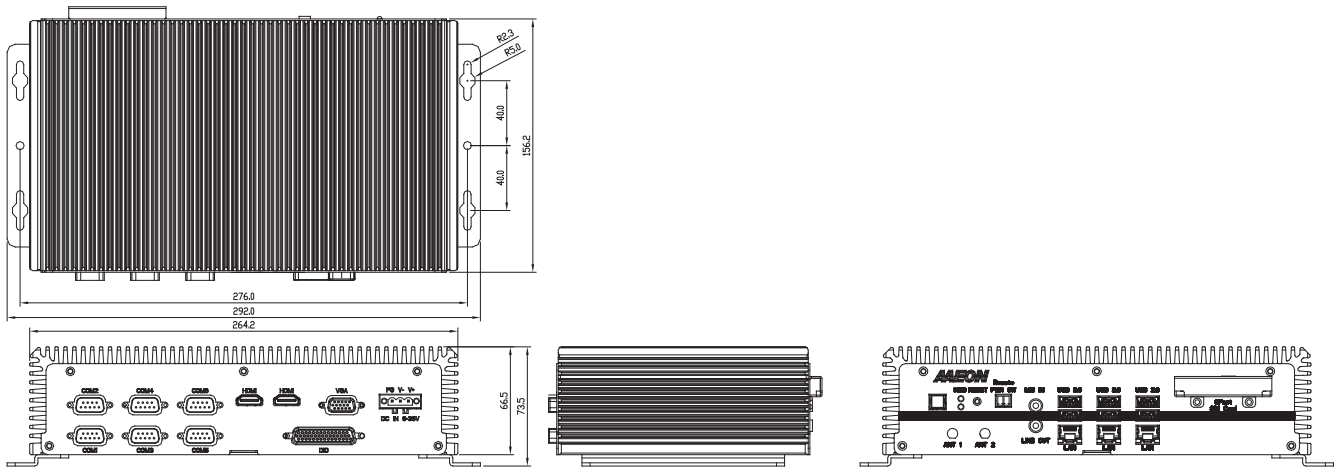

订购信息

料号	CPU	RAM	LAN	USB 3.0	USB 2.0	RS-232/422/485	DIO	音频	存储	显示	扩展	安装模式	电源	温度
BOXER-6639-A1-1010	—	—	3	4	2	6	—	Mic-in, Line-out	2.5" SATA Drive bay x 1, CFast™ slot x 1	VGA x 1, HDMI x 2	Full-size Mini-Card x 2	Wallmount	9-36V	-4°F ~ 131°F (-20°C ~ 55°C)
BOXER-6639-A2-1110	—	—	3	4	2	6	34 bit	Mic-in, Line-out	2.5" SATA Drive bay x 1, CFast™ slot x 1	VGA x 1, HDMI x 2	Full-size Mini-Card x 2	Wallmount	9-36V	-4°F ~ 131°F (-20°C ~ 55°C)
BOXER-6639-A3-1010	—	—	3	4	2	6	—	Mic-in, Line-out	2.5" SATA Drive bay x 2, CFast™ slot x 1	VGA x 1, HDMI x 2	Full-size Mini-Card x 2	Wallmount	9-36V	-4°F ~ 131°F (-20°C ~ 55°C)
BOXER-6639-A4-1010	—	—	3	4	2	6	34 bit	Mic-in, Line-out	2.5" SATA Drive bay x 2, CFast™ slot x 1	VGA x 1, HDMI x 2	Full-size Mini-Card x 2	Wallmount	9-36V	-4°F ~ 131°F (-20°C ~ 55°C)

包装清单

- 壁挂式支架 **x 2**
- 螺丝包 **x 1**
- 产品**DVD x 1**
- **BOXER-6639**

可选配件

- **1255901202**
  电源适配器
- **1702031802**
  电源线 (美规)
- **1702031803**
  电源线 (欧规)
- **170203180E**
  电源线 (日规)
- **9741663902**
  Din导轨安装工具包

BOXER-6615

无风扇嵌入式Box PC，Intel® Pentium® N3710, 1.6 GHz

Front View

Rear View

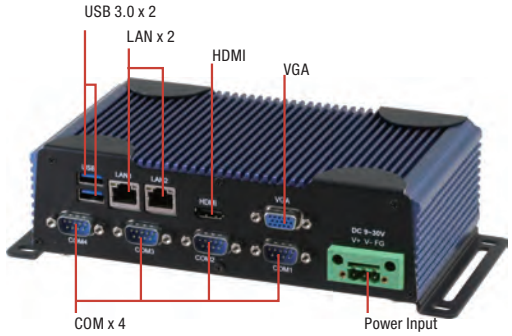

特性

- **Intel® Pentium® N3710 1.6 GHz**
- **6COMs: RS-232/422/485 x 2 + RS-232 x 4**
- **USB3.0 x 2, USB2.0 x 2**
- **VGA + HDMI**输出，支持双视图和同步显示
- 支持 **2.5”**磁盘驱动器托架 **x 1, mSATA**
- 支持 **8**通道**DIO x 1**
- **DDR3L 1600 SODIMM x 1,** 内存最大支持**8 GB**
- 支持研扬**Hi-Safe**

规格

系统	
CPU	Intel® Pentium® N3710 1.6GHz
芯片组	Intel® SoC
系统内存	204-pin 1600 DDR3L SODIMM x 1,最大支持8GB
显示接口	VGA, HDMI
存储设备	mSATA, 2.5" HDD/SSD
以太网	Realtek RTL-8111E, 10/100/1000Base x2
I/O	RS-232/422/485 x 2 RS-232 x 4 USB3.0 x 2 USB2.0 x 2 VGA x 1 HDMI x 1 DIO x 1 Line-Out x 1 天线孔 x 2 电源开关 电源输入
扩展	全尺寸Mini-Card x 1 (PCI-E + USB, 带SIM插槽) 半尺寸Mini-Card x 1 (mSATA + USB)
指示灯	电源 LED HDD active LED
操作系统支持	Windows® 10, Windows® 8.1 (32/64-bit), Windows® 7 (32/64-bit), WES7/ WES8, Windows® 10 IOT, Linux
供电方式	
电源模式	9 - 30V带3-pin接线端子 (A2M) 12V带可锁固DC插孔 (A2)
机构	
安装模式	壁挂式 DIN导轨(安装工具包可选)
尺寸 (W x H x D)	7.76" x 2.17" x 4.33" (197mm x 55mm x 110mm)
总重	6.6 lb (2.8 kg)
净重	4.4 lb (2 kg)
环境	
工作温度	-4°F ~ 140°F (-20°C ~ 60°C), 宽温SSD/HDD/mSATA (依据IEC68-2-14, 0.5 m/s 风流; 工业级设备)
存储温度	-4°F ~ 158°F (-20°C ~ 70°C)
存储湿度	95% @ 40°C, 无冷凝
抗振动	5 Grms/ 5 ~ 500Hz/运行状态下–mSATA/SSD 1 Grms/ 5~ 500Hz/运行状态下– HDD
认证	CE/FCC class A

备注: 所有规格如有变更，恕不另行通知。

尺寸

单位: mm

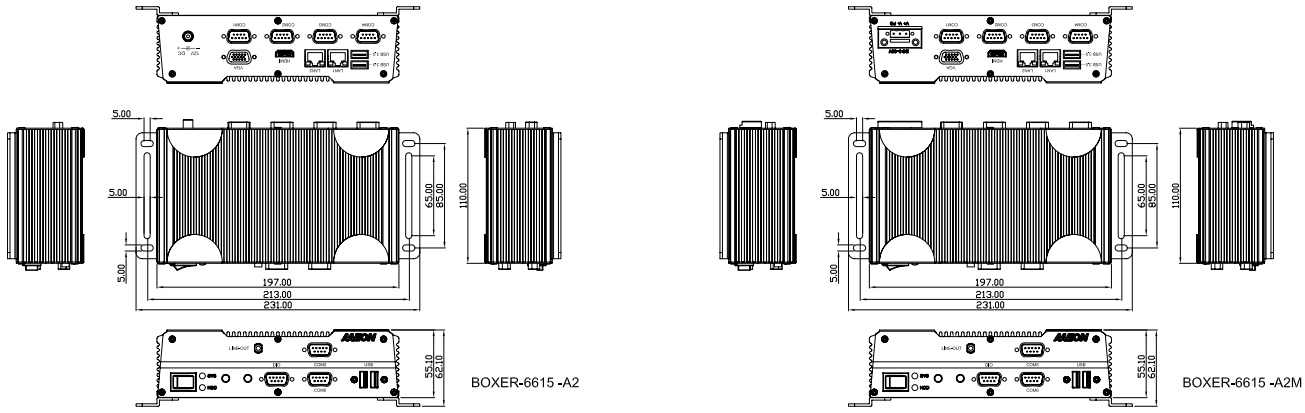

订购信息

料号	CPU	RAM	LAN	USB 3.0	USB 2.0	RS-232	RS-232/422/485	DIO	音频	存储	显示	扩展	安装模式	电源	温度
BOXER-6615-A2-1010	Intel® Pentium® N3710 1.6GHz	—	2	2	2	4	2	8 bit	Line-Out	SATA 2.5" HDD bay x 1 mSATA x 1	VGA x 1 HDMI x 1	Full Size Mini-Card x 1 Half Size Mini-Card x 1	Wallmount Din Rail Mounting Kit (Optional)	DC 12V	-4°F ~ 140°F (-20°C ~ 60°C) with W.T. SSD/HDD/mSATA (according to IEC68-2-14)
BOXER-6615-A2M-1010	Intel® Pentium® N3710 1.6GHz	—	2	2	2	4	2	8 bit	Line-Out	SATA 2.5" HDD bay x 1 mSATA x 1	VGA x 1 HDMI x 1	Full Size Mini-Card x 1 Half Size Mini-Card x 1	Wallmount Din Rail Mounting Kit (Optional)	DC 9-30V	-4°F ~ 140°F (-20°C ~ 60°C) with W.T. SSD/HDD/mSATA (according to IEC68-2-14)

包装清单

- 壁挂式支架 **x 2**
- 螺丝包 **x 1**
- 产品**DVD x 1**
- 凤凰头电源接口 **x 1 (**适用于**A2M,** 仅**DC 9 ~30 V)**
- **BOXER-6615**

可选配件

- **125530060A**
  DC插孔适用于6615-A2, 电源适配器, AC, 100/240V, 12V/5A, 60W, 带可锁固
- **1255900841**
  3 pin适用于6615-A2M, 电源适配器, AC, 100/240V, 12V/7A, 84W
- **1702031802**
  电源线 (美规)
- **1702031803**
  电源线 (欧规)
- **170203180E**
  电源线 (日规)
- **9741640404**
  Din导轨安装工具包

BOXER-6614

无风扇嵌入式Box PC, Intel® Celeron® J1900 2.0 GHz/ Celeron® N2930四核1.83 GHz/ Celeron® N2807双核1.58 GHz

Front View

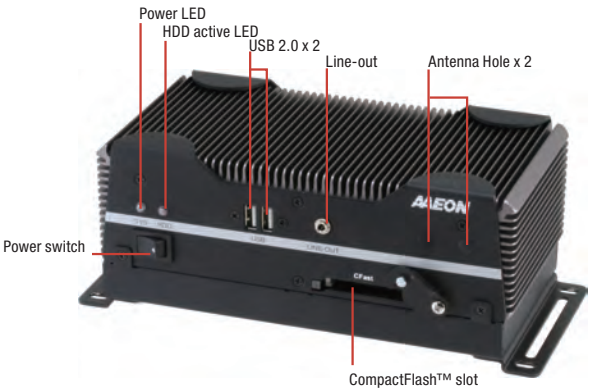

Rear View

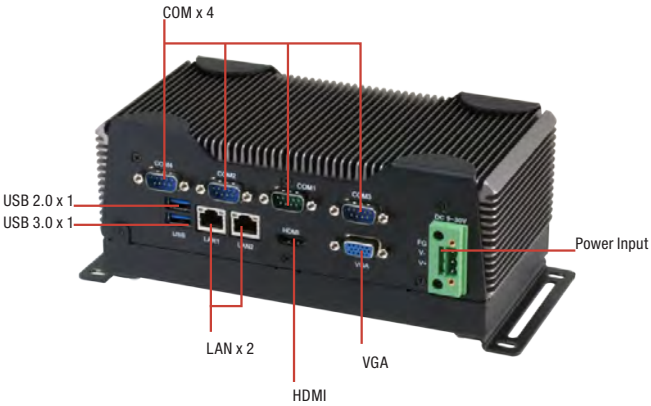

特性

- **Intel® Celeron® J1900 2.0 GHz/ N2930四核1.83 GHz/ Celeron® N2807双核1.58 GHz**
- **Intel®** 高清图像引擎
- **DDR3L 1333 MHz SODIMM x 1,** 内存最大支持**8 GB**
- **Intel®** 千兆以太网 **x 2**
- **VGA + HDMI**输出, 支持双视图/同步显示
- **RS-232/422/485 x 2, RS-232 x 2, USB 3.0 x 1, USB 2.0 x 3**
- 全尺寸**Mini-Card**带**SIM Card**插槽 **x 1,** 半尺寸**Mini-Card x 1** 用于出厂安装
- 紧凑的尺寸&低功耗
- 高性价比
- 无风扇系统设计
- 支持研扬**Hi-Safe**

DDR 3L | 1000 Giga LAN | USB 2.0 | USB 3.0 | PCIe PCI Express | CE | FC | CLASSIFIED c UL us

规格

系统	
CPU	Intel® Celeron™ J1900, 2.0 GHz Intel® Celeron™ N2930, 1.83 GHz Intel® Celeron™ N2807, 1.58GHz
芯片组	Intel® SoC
系统内存	DDR3L 1333 SODIMM插槽 x 1, 最大支持8 GB (J1900/N2930)或4 GB (N2807)
显示接口	VGA, HDMI
存储设备	CFast™, HDD/SSD
以太网	Intel® I210/I211, 10/100/1000Base-TX x 2
I/O	RS-232/422/485 x 2 RS-232 x 2 USB 2.0 x 3 USB 3.0 x 1 VGA x 1 HDMI x 1 Line-out x 1 LAN x 2 CFast插槽 x 1 天线孔 x 2 电源开关 电源输入
扩展	全尺寸Mini-Card x 1 (PCI-E + USB, 带SIM插槽) 半尺寸Mini-Card x 1 (PCI-E + USB)
指示灯	电源 LED HDD active LED
操作系统支持	Windows® 10, Windows® 8.1 (32/64-bit), Windows® 7 (32/64-bit), WES7/WES8, Linux Ubuntu 14.04/ Kernel 3.13.0
供电方式	
电源模式	9 - 30V带3-pin接线端子 12V 带可锁固DC插孔
机构	
安装模式	壁挂式 DIN导轨(安装工具包可选)
尺寸 (W x H x D)	8.35" x 4.21" x 2.53" (212.15mm x 107mm x 64.2mm)
总重	6.6 lb (2.8 kg)
净重	4.4 lb (2 kg)
环境	
工作温度	-4°F ~ 131°F (-20°C ~ 55°C)，宽温CFast™ card -4°F ~ 140°F (-20°C ~ 60°C)，宽温HDD (依据IEC68-2-14 , 0.5 m/s 风流; 工业级设备)
存储温度	-4°F ~ 158°F (-20°C ~ 70°C)
存储湿度	95% @ 40°C, 无冷凝
抗振动	5 Grms/ 5 ~ 500Hz/运行状态下–CFast™卡 1 Grms/ 5~ 500Hz/运行状态下– HDD
认证	CE/FCC class A, UL

备注: 所有规格如有变更，恕不另行通知。

尺寸

单位: mm

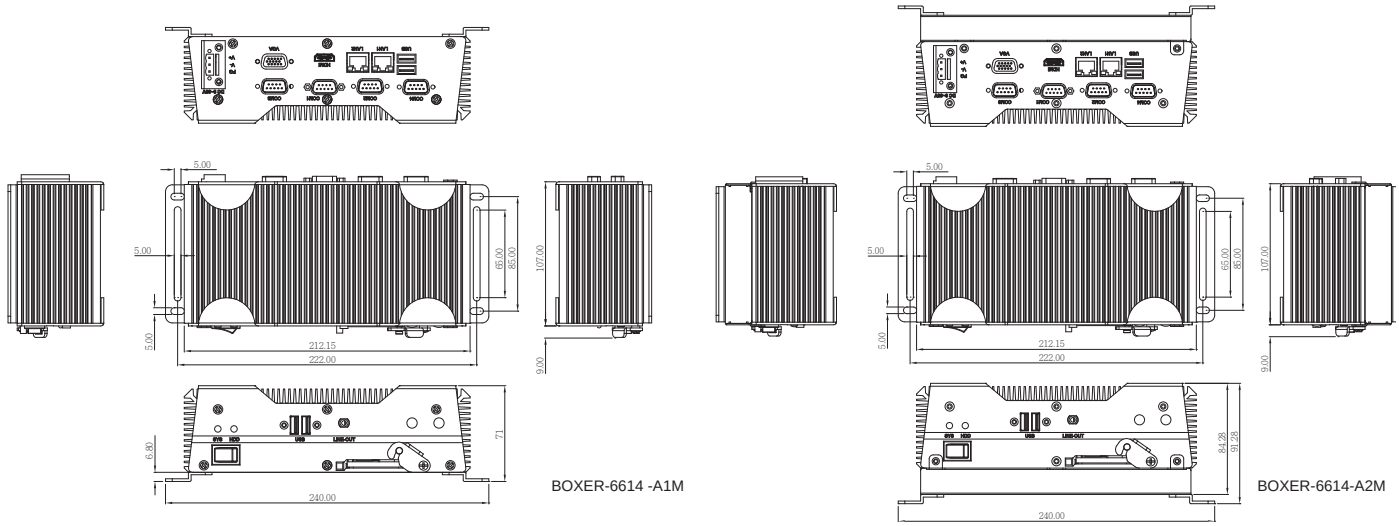

订购信息

料号	CPU	RAM	LAN	USB	RS-232	RS-232/422/485	存储	显示	扩展	安装模式	电源	温度
BOXER-6614-A1-1010	Intel® Celeron® SoC N2930	—	2	4	2	2	CFast Socket x 1 (Easy-to-swap)	VGA x 1 HDMI x 1	Full Size Mini-Card x 1 Half Size Mini-Card x 1	Wallmount/ Din Rail Mounting Kit (Optional)	DC 12V	-20°C~55°C with Wide Temp. CFast(with 0.5 m/s air flow, according to IEC68-2-14)
BOXER-6614-A1M-1010	Intel® Celeron® SoC N2930	—	2	4	2	2	CFast Socket x 1 (Easy-to-swap)	VGA x 1 HDMI x 1	Full Size Mini-Card x 1 Half Size Mini-Card x 1	Wallmount/ Din Rail Mounting Kit (Optional)	DC 9-30V	
BOXER-6614-A2-1010	Intel® Celeron® SoC N2930	—	2	4	2	2	CFast Socket x 1 (Easy-to-swap) SATA 2.5" HDD bay x 1	VGA x 1 HDMI x 1	Full Size Mini-Card x 1 Half Size Mini-Card x 1	Wallmount/ Din Rail Mounting Kit (Optional)	DC 12V	-20°C~55°C with Wide Temp. CFast(with 0.5 m/s air flow, according to IEC68-2-14) -20°C~60°C with Wide Temp. HDD(with 0.5 m/s air flow, according to IEC68-2-14)
BOXER-6614-A2M-1010	Intel® Celeron® SoC N2930	—	2	4	2	2	CFast Socket x 1 (Easy-to-swap) SATA 2.5" HDD bay x 1	VGA x 1 HDMI x 1	Full Size Mini-Card x 1 Half Size Mini-Card x 1	Wallmount/ Din Rail Mounting Kit (Optional)	DC 9-30V	
BOXER-6614-A11M-1010	Intel® Celeron® SoC N2807	—	2	4	2	2	CFast Socket x 1 (Easy-to-swap)	VGA x 1 HDMI x 1	Full Size Mini-Card x 1 Half Size Mini-Card x 1	Wallmount/ Din Rail Mounting Kit (Optional)	DC 9-30V	-20°C~55°C with Wide Temp. CFast(with 0.5 m/s air flow, according to IEC68-2-14)
BOXER-6614-A12-1010	Intel® Celeron® SoC N2807	—	2	4	2	2	CFast Socket x 1 (Easy-to-swap) SATA 2.5" HDD bay x 1	VGA x 1 HDMI x 1	Full Size Mini-Card x 1 Half Size Mini-Card x 1	Wallmount/ Din Rail Mounting Kit (Optional)	DC 12V	-20°C~55°C with Wide Temp. CFast(with 0.5 m/s air flow, according to IEC68-2-14) -20°C~60°C with Wide Temp. HDD(with 0.5 m/s air flow, according to IEC68-2-14)
BOXER-6614-A32-1010	Intel® Celeron® SoC J1900	—	2	4	2	2	CFast Socket x 1 (Easy-to-swap) SATA 2.5" HDD bay x 1	VGA x 1 HDMI x 1	Full Size Mini-Card x 1 Half Size Mini-Card x 1	Wallmount/ Din Rail Mounting Kit (Optional)	DC 12V	-20°C~55°C with Wide Temp. CFast(with 0.5 m/s air flow, according to IEC68-2-14) -20°C~60°C with Wide Temp. HDD(with 0.5 m/s air flow, according to IEC68-2-14)
BOXER-6614-A32M-1010	Intel® Celeron® SoC J1900	—	2	4	2	2	CFast Socket x 1 (Easy-to-swap) SATA 2.5" HDD bay x 1	VGA x 1 HDMI x 1	Full Size Mini-Card x 1 Half Size Mini-Card x 1	Wallmount/ Din Rail Mounting Kit (Optional)	DC 9-30V	

包装清单

- 壁挂式支架 **x 2**
- 螺丝包 **x 1**
- **RAM** 导热垫片 **x 1 (60mm x 25mm x 3mm) (**仅用于**A1/A1M SKU**不带**HDD**工具包**)**
- 凤凰头电源接口 **x 1 (**适用于**A1M/A2M,** 仅用**DC 9 ~30 V)**
- 产品**DVD**
- **BOXER-6614**

可选配件

- **125530060A - DC**插孔适用于**6614-A1/A2**
  电源适配器, AC, 100/240V, 12V/5A, 60W, 带可锁固, FSP, FSP060-DBAE1
- **1255900841 - 3 pin**适用于**6614-A1M/A2M**
  电源适配器, AC, 100/240V, 12V/7A, 84W, FSP, FSP084-DMAA1
- **1702031802**
  电源线 (美规)
- **1702031803**
  电源线 (欧规)
- **170203180E**
  电源线 (日规)
- **9741681003**
  Din导轨安装工具包

AEC-6613

无风扇嵌入式Box PC, Intel® NM10 芯片组

Front View

Rear View

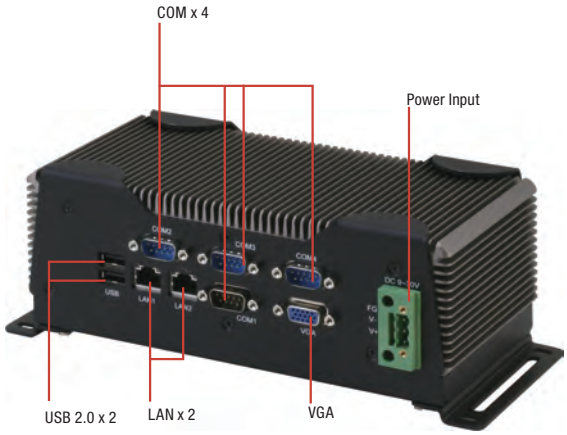

特性

- **Intel® Atom™ D2550处理器**
- **Intel® NM10 Express 芯片组**
- **Intel® GMA 3650集成图像引擎**
- **COM x 4**
- **USB 2.0 x 4**
- **千兆以太网 x 2**
- **VGA输出**
- **无风扇系统设计**
- **DVI-D输出 (A3/A4/A3M/A4M)**
- **支持研扬Hi-Safe**

DDR 2 | 1000 Gigo LAN | USB 2.0 | CE FC

规格

系统	
CPU	Intel® Atom™ D2550, 1.86 GHz
芯片组	Intel® NM10
系统内存	DDR3 800/1066 SODIMM插槽 x 1, 最大支持4 GB
显示接口	VGA, DVI-D (A3/A4/A3M/A4M)
存储设备	CFast™, HDD/SSD
以太网	Realtek RTL 8111E, 10/100/1000Base-TX x 2
I/O	RS-232/422/485 x 1 RS-232 x 3 USB 2.0 x 4 VGA x 1 DVI-D x1 (A3 / A4 / A3M / A4M) Line-out x 1 LAN x 2 CFast插槽 x 2 天线孔 x 2 电源开关 电源输入
扩展	全尺寸Mini-Card x 1 (PCI-E + USB, 带SIM插槽)
指示灯	电源 LED HDD active LED
操作系统支持	Windows® 7(32-bit), WES2009, WES7 32-bit, Linux Fedora 15/ Kernel 2.6.38.6
供电方式	
电源模式	9 - 30V带3-pin接线端子 12V 带可锁固DC插孔
机构	
安装模式	壁挂式 DIN导轨(安装工具包可选)
尺寸 (W x H x D)	8.35" x 3.1" x 2.25" (212.15mm x 78.88mm x 107mm)
总重	8.38 lb (3.8 kg)
净重	4.57 lb (2.07 kg)
环境	
工作温度	-4°F ~ 131°F (-20°C ~ 55°C), 宽温CFast™卡 -4°F ~ 140°F (-20°C ~ 60°C), 宽温 HDD (依据IEC68-2-14, 0.5 m/s 风流; 工业级设备)
存储温度	-4°F ~ 158°F (-20°C ~ 70°C)
存储湿度	95% @ 40°C, 无冷凝
抗振动	5 Grms/ 5 ~ 500Hz/运行状态下–CFast™卡 1 Grms/ 5~ 500Hz/运行状态下– HDD
认证	CE/FCC class A

备注: 所有规格如有变更，恕不另行通知。

尺寸

单位: mm

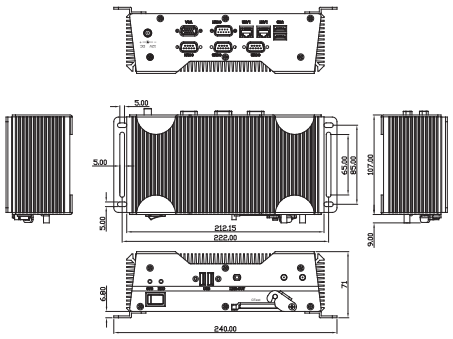

AEC-6613-A1

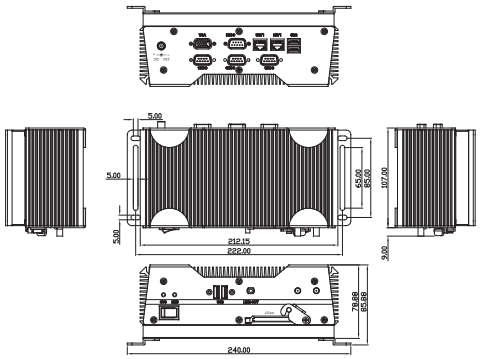

AEC-6613-A2

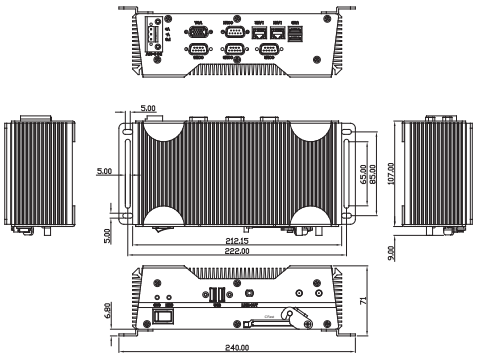

AEC-6613-A1M

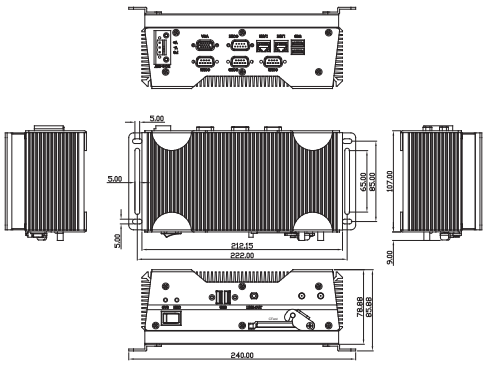

AEC-6613-A2M

订购信息

料号	CPU	RAM	LAN	USB	RS-232	RS-232/422/485	音频	存储	配线包	显示	扩展	安装模式	电源	温度
TF-AEC-6613-A1-1210	Intel® Atom™ D2550 (B3) 1.86 GHz	_	2	4	3	1	Line-out x 1	CFast™ kit x 1	_	VGA x 1	Mini-Card x 1	Wallmount Din Rail Mount Kit (Optional)	DC 12V	5°F ~ 131°F (-15°C ~ 55°C) with CFast™ (w/o air)
TF-AEC-6613-A2-1210	Intel® Atom™ D2550 (B3) 1.86 GHz	_	2	4	3	1	Line-out x 1	CFast™ kit x 1 HDD kit x 1	_	VGA x 1	Mini-Card x 1	Wallmount Din Rail Mount Kit (Optional)	DC 12V	5°F ~ 131°F (-15°C ~ 55°C) with CFast™ (w/o air) 5°F ~ 122°F (-15°C ~ 50°C) with HDD (w/o air)
TF-AEC-6613-A2M-1210	Intel® Atom™ D2550 (B3) 1.86 GHz	_	2	4	3	1	Line-out x 1	CFast™ kit x 1 HDD kit x 1	_	VGA x 1	Mini-Card x 1	Wallmount Din Rail Mount Kit (Optional)	DC 9-30V	5°F ~ 131°F (-15°C ~ 55°C) with CFast™ (w/o air) 5°F ~ 122°F (-15°C ~ 50°C) with HDD (w/o air)
TF-AEC-6613-A3-1210	Intel® Atom™ D2550 (B3) 1.86 GHz	_	2	4	3	1	Line-out x 1	CFast™ kit x 1	_	VGA x 1 DVI-D x 1	Mini-Card x 1	Wallmount Din Rail Mount Kit (Optional)	DC 12V	5°F ~ 131°F (-15°C ~ 55°C) with CFast™ (w/o air)
TF-AEC-6613-A4-1210	Intel® Atom™ D2550 (B3) 1.86 GHz	_	2	4	3	1	Line-out x 1	CFast™ kit x 1 HDD kit x 1	_	VGA x 1 DVI-D x 1	Mini-Card x 1	Wallmount Din Rail Mount Kit (Optional)	DC 12V	5°F ~ 131°F (-15°C ~ 55°C) with CFast™ (w/o air) 5°F ~ 122°F (-15°C ~ 50°C) with HDD (w/o air)
TF-AEC-6613-A4M-1210	Intel® Atom™ D2550 (B3) 1.86 GHz	_	2	4	3	1	Line-out x 1	CFast™ kit x 1 HDD kit x 1	_	VGA x 1 DVI-D x 1	Mini-Card x 1	Wallmount Din Rail Mount Kit (Optional)	DC 9-30V	5°F ~ 131°F (-15°C ~ 55°C) with CFast™ (w/o air) 5°F ~ 122°F (-15°C ~ 50°C) with HDD (w/o air)

包装清单

- 壁挂式支架 **x 2**
- 螺丝包 **x 1**
- **RAM** 导热垫片 **x 1 (60mm x 25mm x 3mm)**
- 凤凰头电源接口 **x 1**
- 产品**DVD**
- **AEC-6613**

可选配件

- **125530060A - DC插孔适用于AEC-6613-A1/A2/A3/A4**
  电源适配器, 100/240V, 12V, 带可锁固接口, 5A, 60W, DC
- **1255900841- 3 pin for AEC-6613-A1M/A2M/A3M/A4M**
  电源适配器, 84W, 12V
- **1702031802**
  电源线 (美规)
- **1702031803**
  电源线 (欧规)
- **170203180E**
  电源线 (日规)
- **9741681003**
  Din导轨安装工具包
- **9741661300**
  I/O 防尘工具包
- **9741661301**
  2.5" HDD ， 第2个RS-485 附件工具包适用于AEC-6613

备注: 所有规格如有变更，恕不另行通知。

BOXER-6638U

无风扇嵌入式Box PC，第5代Intel® Core™ i3 SoC处理器

Front View

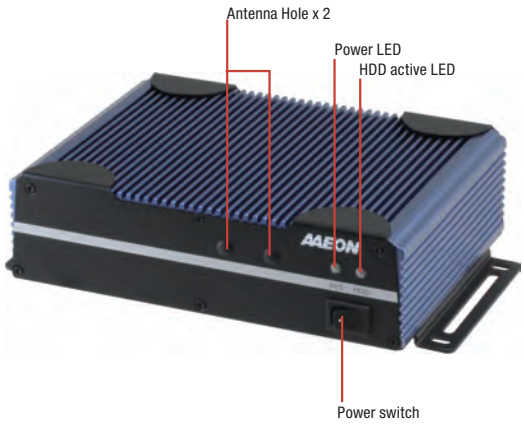

Rear View

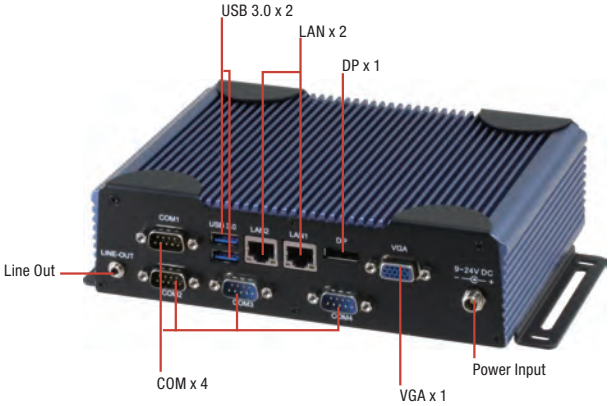

特性

- U系列 CPU: Intel® Core™ i3-5010U
- 适合工业用4 COM接口
- 支持宽温: -4°F ~ 140°F (-20°C ~ 60°C)
- 支持宽压: 9 - 24 V

规格

系统	
CPU	第5代Intel® Core™ i3-5010U, 2.1 GHz
芯片组	Intel® SoC
系统内存	DDR3L 1600 SODIMM插槽 x 1, 最大支持8 GB
显示接口	VGA, DP
存储设备	mSATA, HDD/SSD
以太网	Intel® WGI211AT, 10/100/1000Base-TX x 1 Intel® WGI218LM, 10/100/1000Base-TX x 1
I/O	RS-232/422/485 x 2 RS-232 x 2 USB 2.0 x 2 (A2M) USB 3.0 x 2 VGA x 1 DP x 1 Line-out x 1 LAN x 2 天线孔 x 2 电源开关 电源输入
扩展	全尺寸Mini-Card x 1 (mSATA + USB, 带SIM插槽, 可选用于PCI-E) 半尺寸Mini-Card x 1 (PCI-E + USB)
指示灯	电源 LED HDD active LED
操作系统支持	Windows® 10 (64 bit), Windows® 8.1(32/64-bit), Windows® 7 (32/64-bit), Linux Ubuntu 14.10
供电方式	
电源模式	9 - 24V 带可锁固DC插孔
机构	
安装模式	壁挂式
尺寸 (W x H x D)	7.76" x 2.17" x 5.63" (197mm x 55mm x 143mm)
总重	5.5 lb (2.5kg)
净重	3.3 lb (1.5 kg)
环境	
工作温度	-4°F ~ 140°F (-20°C ~ 60°C), 宽温HDD (依据IEC68-2-14, 0.5 m/s 风流; 工业级设备)
存储温度	-49°F ~ 176°F (-45°C ~ 80°C)
存储湿度	95% @ 40°C, 无冷凝
抗振动	5 Grms/ 5 ~ 500Hz/运行状态下–mSATA / SSD 1 Grms/ 5~ 500Hz/运行状态下– HDD
认证	CE/FCC class A

备注: 所有规格如有变更，恕不另行通知。

尺寸

单位: mm

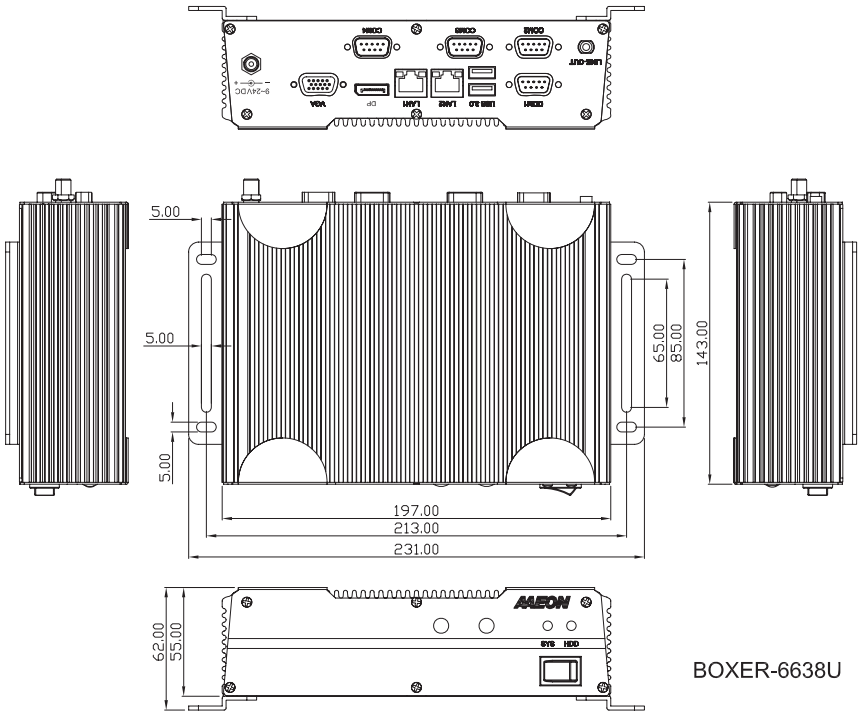

订购信息

料号	CPU	RAM	LAN	USB	RS-232	RS-232/422/485	存储	显示	扩展	安装模式	电源	温度
BOXER-6638U-A2M-1010	Intel® Core i3-5010U	—	2	4	2	2	HDD/SSD	VGA x 1 DP x 1	Full-size Mini-Card x 1 Half-size Mini-Card x 1	Wallmount	DC 9-24V	-4°F ~ 140°F (-20°C ~ 60°C) According to IEC60068-2, 0.5m/s air flow

包装清单

- 壁挂式支架 **x 2**
- 螺丝包 **x 1**
- 产品**DVD**
- **BOXER-6638U**

可选配件

- **1255300607**
  电源适配器, AC, 60W
- **1702031802**
  电源线 (美规)
- **1702031803**
  电源线 (欧规)
- **170203180E**
  电源线 (日规)
- **9741681003**
  Din导轨安装工具包

AEC-6638

无风扇嵌入式Box PC，第4代Intel® Core™ i7/i5/i3处理器和PCH QM87

Front View

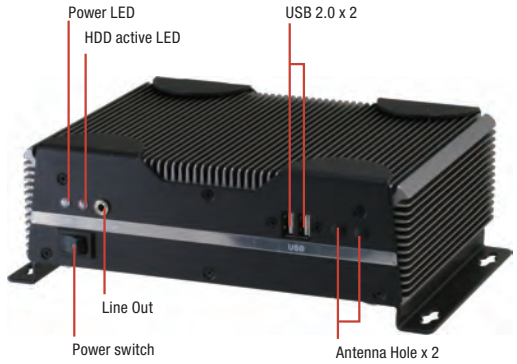

Rear View

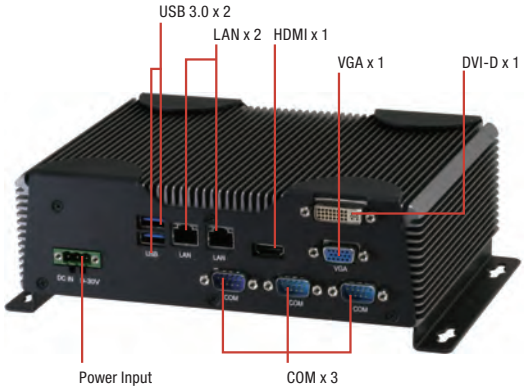

特性

- 第4代Intel® Core™ i7/i5/i3处理器CPU: i7-4700EQ (2.4 GHz)[37W]/ i5-4400E (2.7 GHz)[37W]/ i3-4100E (2.4 GHz)[37W]
- COM口 x 3, USB 3.0 x 2 , USB 2.0 x 2
- Intel® 千兆以太网 x 2 (Intel® I217/I218 Gigabit PHY & Intel® I210/ I211 Gigabit)
- VGA输出分辨率: 最高可达2048 x 1536 (QXGA) @ 60 Hz
- DVI-D输出分辨率: 1920 x 1200 @ 60 Hz
- HDMI输出分辨率: 最高可达3840 x 2160 @ 30 Hz
- 通过跳线设定选择Mini-Card x 1或mSATA x 1
- 无风扇系统设计
- 支持研扬Hi-Safe & Hi-Manager

DDR 3L | 1000 Giga LAN | USB 2.0 | USB 3.0 | PCIe PCI Express | CE FC

规格

系统	
CPU	第4代Intel® Core i7-4700EQ, 2.4 GHz 第4代Intel® Core i5-4400EQ, 2.7 GHz 第4代Intel® Core i3-4100EQ, 2.4 GHz
芯片组	Intel® QM87
系统内存	DDR3L 1333/1600 SODIMM x 1, 最大支持8 GB
显示接口	VGA, HDMI, DVI-D
存储设备	CFast™, HDD/SSD
以太网	Intel® I211AT, 10/100/1000Base-TX x 1 Intel® I217LM, 10/100/1000Base-TX x 1
I/O	RS-232/422/485 x 1 RS-232 x 3 USB 2.0 x 2 USB 3.0 x 2 VGA x 1 DVI-D x 1 Line-out x 1 LAN x 2 天线孔 x 2 电源开关 电源输入
扩展	全尺寸Mini-Card x 1 (PCI-E + USB, 带SIM插槽, 可选用于mSATA)
指示灯	电源 LED HDD active LED
操作系统支持	Windows® 10, Windows® 8.1 (32/64-bit), Windows® 7 (32/64-bit), WES7/ WES8, Linux Ubuntu 14.04/ Kernel 3.13.0
供电方式	
电源模式	9 - 30V带3-pin接线端子
机构	
安装模式	壁挂式
尺寸 (W x H x D)	8.35" x 2.53" x 6.14" (212.2mm x 64.3mm x 156mm)
总重	7.94 lb (3.6 kg)
净重	6.0 lb (2.7 kg)
环境	
工作温度	5°F ~ 122°F (-15°C ~ 50°C), 宽温CFast™ card 5°F ~ 131°F (-15°C ~ 55°C), 宽温HDD (依据IEC68-2-14, 0.5 m/s 风流; 工业级设备)
存储温度	-4°F ~ 158°F (-20°C ~ 70°C)
存储湿度	95% @ 40°C, 无冷凝
抗振动	5 Grms/ 5 ~ 500Hz/运行状态下–CFast™卡 1 Grms/ 5~ 500Hz/运行状态下– HDD
认证	CE/FCC class A

备注: 所有规格如有变更，恕不另行通知。

尺寸

单位: mm

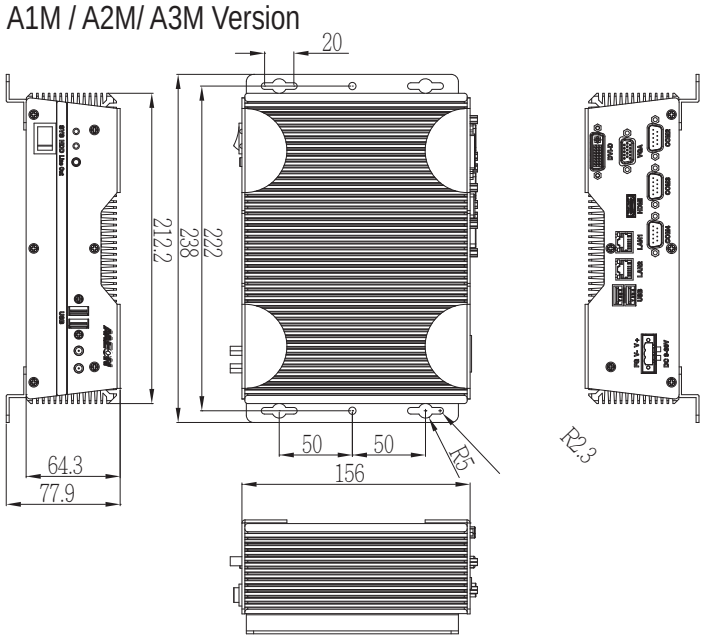

订购信息

料号	CPU	RAM	LAN	USB 3.0	USB 2.0	RS-232	RS-232/422/485	存储	配线包	显示	扩展	安装模式	电源	温度
AEC-6638-A1M-1010	i3-4100E 2.4GHz processor	—	2	2	2	2	1	CFast™ Kit x 1 SSD/HDD Kit x 1	—	VGA x 1 DVI-D x 1 HDMI x 1	Mini-Card x 1	Wallmount	DC 9-30V	5°F ~ 122°F (-15°C ~ 50°C) – with W/T CFast™ (with Airflow) 5°F ~ 131°F (-15°C ~ 55°C) – with W/T HDD (with Airflow) With industrial grade device (According to IEC68-2-14)
AEC-6638-A2M-1010	i5-4400E 2.7GHz processor	—	2	2	2	2	1	CFast™ Kit x 1 SSD/HDD Kit x 1	—	VGA x 1 DVI-D x 1 HDMI x 1	Mini-Card x 1	Wallmount	DC 9-30V	5°F ~ 122°F (-15°C ~ 50°C) – with W/T CFast™ (with Airflow) 5°F ~ 131°F (-15°C ~ 55°C) – with W/T HDD (with Airflow) With industrial grade device (According to IEC68-2-14)
AEC-6638-A3M-1010	i7-4700EQ 2.4 GHz processor	—	2	2	2	2	1	CFast™ Kit x 1 SSD/HDD Kit x 1	—	VGA x 1 DVI-D x 1 HDMI x 1	Mini-Card x 1	Wallmount	DC 9-30V	5°F ~ 122°F (-15°C ~ 50°C) – with W/T CFast™ (with Airflow) 5°F ~ 131°F (-15°C ~ 55°C) – with W/T HDD (with Airflow) With industrial grade device (According to IEC68-2-14)

包装清单

- 壁挂式支架 **x 2**
- 螺丝包 **x 1**
- **RAM** 导热垫片 **x 4 (1998F15003 x 1, 199866630 x 2, 199866652 x 1)**
- 产品**DVD**
- **AEC-6638**

可选配件

- **1255901202**
  电源适配器 (120W), 输入: AC100/240V,输出: DC 19V, 6A
- **1702031802**
  电源线 (美规)
- **1702031803**
  电源线 (欧规)
- **170203180E**
  电源线 (日规)
- **9741C50W04**
  出厂安装无线网卡工具包. 适用于AEC系列, (Spark LAN WPEA-152GN), IEEE 802.11 b/g/n 带电缆 & 天线
- **9741C50W05**
  出厂安装无线网卡工具包, 适用于AEC系列, (Spark LAN WPEA-251NPEA), IEEE 802.11 a/b/g/n 双频带线缆 & 天线
- **9741663703**
  出厂安装双2.5" SATA HDD工具包, 可移除
- **9741663704**
  出厂安装双2.5"SATA HDD工具包, AEC-6636/6637
- **974166250A**
  出厂安装3.5" HDD ASS'Y工具包, 适用于AEC-6625/6636/6637
- **9741663701**
  出厂安装2.5" SATA HDD/DVD工具包不带DVD-ROM
- **9741663700**
  出厂安装超薄DVD-ROM + 2.5" SATA HDD工具包
- **9741663705**
  外置风扇工具包

AEC-6637

无风扇嵌入式Box PC, Intel® QM77 芯片组

Front View

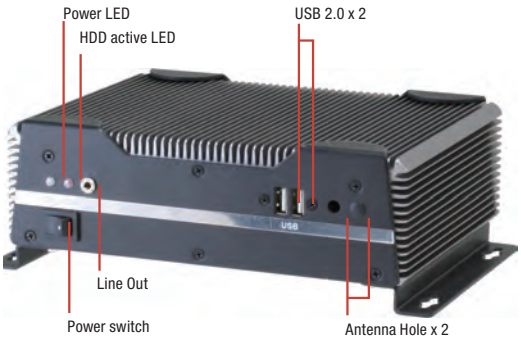

Rear View

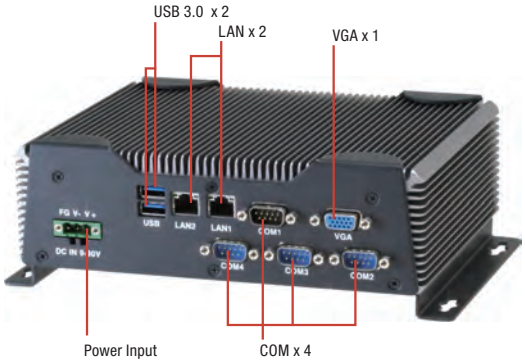

特性

- 第3代Intel® Core™ i7-3610QE, Core ™ i5-3610ME处理器
- Intel® QM77 芯片组
- Intel® HD 图形4000
- COM x 4
- USB 3.0 x 2, USB 2.0 x 2
- VGA x 1
- 千兆以太网 x 2
- 2.5" SATA 6.0 Gb/s 磁盘驱动器托架
- 无风扇运作
- 支持研扬Hi-Safe & Hi-Manager

规格

系统	
CPU	第3代Intel® Core™ i7-3610QE, 2.3 GHz 第3代Intel® Core™ i5-3610ME, 2.7 GHz
芯片组	Intel® QM77
系统内存	DDR3 1066/1333 SODIMM插槽 x 1,最大支持8 GB
显示接口	VGA, DVI-D (C1 / C2)
存储设备	CFast™, HDD/SSD
以太网	Intel® 82579LM, 10/100/1000Base-TX x 1 Realtek RTL-8111E, 10/100/1000Base-TX x 1
I/O	RS-232/422/485 x 1 RS-232 x 3 USB 2.0 x 2 USB 3.0 x 2 VGA x 1 DVI-D x 1 (C1 / C2) Line-out x 1 LAN x 2 天线孔 x 2 电源开关 电源输入
扩展	全尺寸Mini-Card x 1 (PCI-E + USB, 带SIM插槽)
指示灯	电源 LED HDD active LED
操作系统支持	Windows® 10, Windows® 8.1 (32/64-bit), Windows® 7 (32/64-bit), WES7/ WES8, Linux Ubuntu 14.04/ Kernel 3.13.0
供电方式	
电源模式	9 - 30V带3-pin接线端子
机构	
安装模式	壁挂式
尺寸 (W x H x D)	8.35" x 2.53" x 6.14" (212.2mm x 64.3mm x 156mm)
总重	7.94 lb (3.6 kg)
净重	6.0 lb (2.7 kg)
环境	
工作温度	5°F ~ 122°F (-15°C ~ 50°C), 宽温CFast™ card 5°F ~ 131°F (-15°C ~ 55°C), 宽温HDD (依据IEC68-2-14, 0.5 m/s 风流; 工业级设备)
存储温度	-4°F ~ 158°F (-20°C ~ 70°C)
存储湿度	95% @ 40°C, 无冷凝
抗振动	5 Grms/ 5 ~ 500Hz/运行状态下–CFast™卡 1 Grms/ 5~ 500Hz/运行状态下– HDD
认证	CE/FCC class A

备注: 所有规格如有变更，恕不另行通知。

尺寸

单位: mm

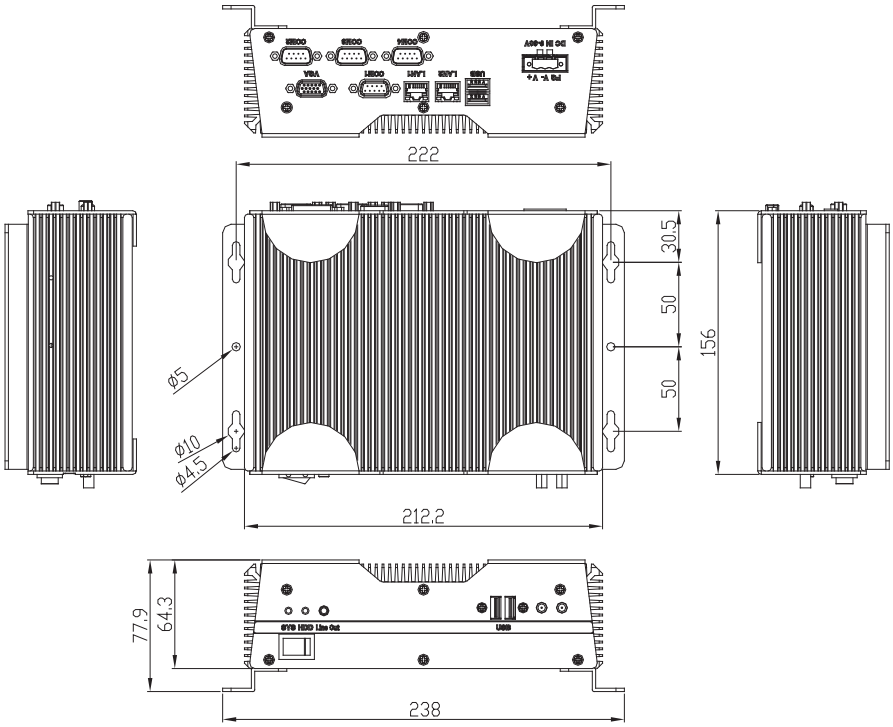

订购信息

料号	CPU	RAM	LAN	USB	RS-232	RS-232/422/485	存储	配线包	显示	扩展	安装模式	电源	温度
TF-AEC-6637-A1M-1010	Intel® Core™ i5-3610ME 2.7 GHz	—	2	4	3	1	CFast™ x 1 HDD x 1	—	VGA x 1	Mini-Card x 1	Wallmount	DC 9-30V	5°F ~ 122°F (-15°C ~ 50°C) W/T CFast™ (with AirFlow) 5°F ~ 131°F (-15°C ~ 55°C) W/T HDD (with AirFlow) with industrial grade device (according to IEC68-2-14)
TF-AEC-6637-A2M-1010	Intel® Core™ i7-3610QE 2.3 GHz	—	2	4	3	1	CFast™ x 1 HDD x 1	—	VGA x 1	Mini-Card x 1	Wallmount	DC 9-30V	5°F ~ 122°F (-15°C ~ 50°C) W/T CFast™ (with AirFlow) 5°F ~ 131°F (-15°C ~ 55°C) W/T HDD (with AirFlow) with industrial grade device (according to IEC68-2-14)
AEC-6637-C1-1010	Intel® Core™ i7-3610QE 2.3 GHz	—	2	4	3	1	CFast™ x 1 HDD x 1	—	VGA x 1, DVI-D x 1	Mini-Card x 1	Wallmount	DC 9-30V	5°F ~ 122°F (-15°C ~ 50°C) W/T CFast™ (with AirFlow) 5°F ~ 131°F (-15°C ~ 55°C) W/T HDD (with AirFlow) with industrial grade device (according to IEC68-2-14)
AEC-6637-C2-1010	Intel® Core™ i5-3610ME 2.7 GHz	—	2	4	3	1	CFast™ x 1 HDD x 1	—	VGA x 1, DVI-D x 1	Mini-Card x 1	Wallmount	DC 9-30V	5°F ~ 122°F (-15°C ~ 50°C) W/T CFast™ (with AirFlow) 5°F ~ 131°F (-15°C ~ 55°C) W/T HDD (with AirFlow) with industrial grade device (according to IEC68-2-14)

包装清单

- 壁挂式支架 **x 2**
- 螺丝包 **x 1**
- **RAM** 导热垫片 **x 4 (1998F15003 x 1, 1998666630 x 2, 1998666652 x 1)**
- 产品**DVD**
- **AEC-6637**

可选配件

- **1255901202**
  电源适配器 (120W),输出: DC 19V
- **1702031802**
  电源线 (美规)
- **1702031803**
  电源线 (欧规)
- **170203180E**
  电源线 (日规)
- **9741663703**
  双2.5" SATA HDD工具包 (可移除)
- **9741663704**
  双2.5" SATA HDD工具包
- **974166250A**
  3.5 SATA HDD工具包
- **9741663701**
  2.5 SATA HDD/DVD工具包不带DVD-ROM
- **9741663700**
  超薄DVD-ROM + 2.5" SATA HDD工具包
- **9741663702**
  I/O 防尘工具包
- **9741662508**
  风扇工具包适用于AIM/A2M
- **9741663705**
  风扇工具包适用于C1/C2

AEC-6646B

无风扇嵌入式Box PC, Intel® Core™ i系列处理器

Front View

Rear View

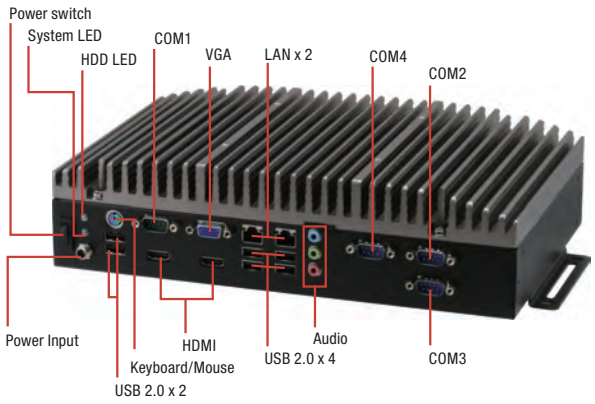

特性

- **LGA1155 Socket** 支持桌面级**Intel® Core™ i**系列处理器(高达**55W**)
- **Intel® H61** 芯片组
- **HDMI**视频输出 **x 2**
- 仅用4颗螺丝轻松安装**CPU & 内存 & HDD**
- 紧凑型尺寸
- 高性价比
- 无风扇系统设计

DDR 3 | 1000 Giga LAN | USB 2.0 | CE FC

规格

系统	
CPU	Intel® Pentium® G540, 2.50 GHz Intel® Pentium® G850, 2.90 GHz Intel® Core™ i3-2120, 3.30 GHz Intel® Core™ i3-3220, 3.10 GHz
芯片组	Intel® H61
系统内存	DDR3 800/1066 SODIMM x 1, 最大支持16 GB
显示接口	VGA, HDMI
存储设备	HDD/SSD
以太网	Realtek RTL-8111E, 10/100/1000Base-TX x 2
I/O	RS-232/422/485 x 1 RS-232 x 3 USB 2.0 x 6 VGA x 1 HDMI x 2 Line-in x 1 Line-out x 1 Mic-in x 1 LAN x 2 天线孔 x 2 电源开关 电源输入
扩展	全尺寸Mini-Card x 1 (PCI-E + USB, 带SIM插槽)
指示灯	电源 LED HDD active LED
操作系统支持	Windows® 8.1(32/64-bit), Windows® 7 (32/64-bit), WES8, WES7,Win XP, WES2009, Linux Fedora 15 / Kernel 2.6.38.6
供电方式	
电源模式	12V, DC插孔
机构	
安装模式	壁挂式
尺寸 (W x H x D)	11.81" x 3.05" x 7.48" (300mm x 77.5mm x 190mm)
总重	12.98 lb (5.9 kg)
净重	8.8 lb (4.0 kg)
环境	
工作温度	23°F ~ 113°F (-5°C ~ 45°C), 宽温HDD (依据IEC68-2-14, 0.5 m/s 风流; 工业级设备)
存储温度	14°F ~ 140°F (-10°C ~ 60°C)
存储湿度	95% @ 40°C, 无冷凝
抗振动	1 Grms/ 5~ 500Hz/运行状态下– HDD
认证	CE/FCC class A

备注: 所有规格如有变更，恕不另行通知。

尺寸

单位: mm

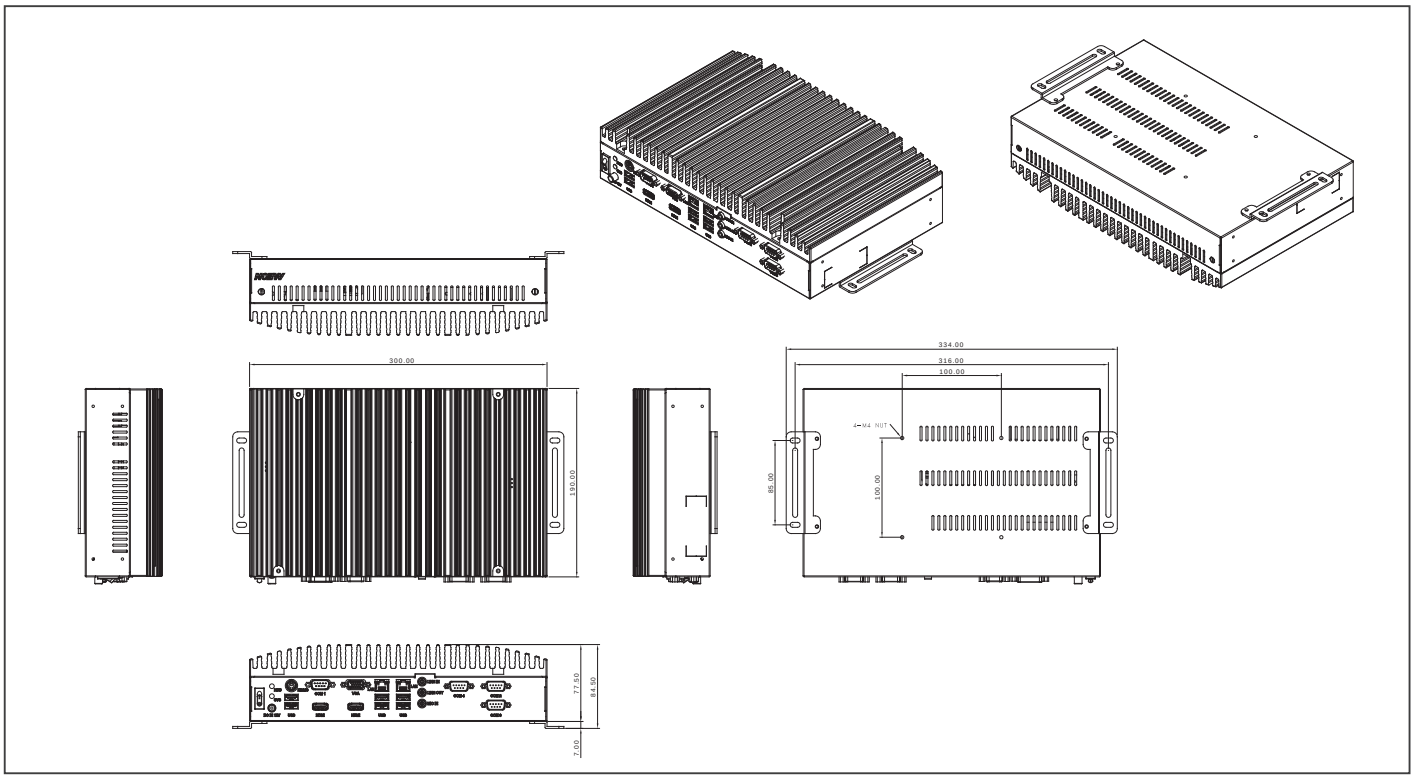

订购信息

料号	CPU	RAM	LAN	USB	RS-232	RS-232/422/485	音频	存储	配线包	显示	扩展	安装模式	电源	温度
AEC-6646-B1-1011	—	—	2	6	3	1	Audio jack x 3 for Mic-in / Line-out / Line-in	2.5" SATA HDD bay x 1	—	VGA x 1 HDMI x 2	Mini-Card x 1	Wallmount	DC 12V	23°F ~ 113°F (-5°C ~ 45°C) with W/T HDD (with Airflow) with industrial grade device (according to IEC68-2-14)

包装清单

- 壁挂式支架 **x 2**
- 螺丝包 **x 1**
- **RAM** 导热垫片 **(60mm x 12.5mm x 3mm) x 1**
- 产品**DVD**
- **AEC-6646B**

可选配件

- **1255900842**
  电源适配器 (84W),输出: DC 12V 7A
- **1702031802**
  电源线 (美规)
- **1702031803**
  电源线 (欧规)
- **170203180E**
  电源线 (日规)

BOXER-6652

无风扇嵌入式Box PC, Intel® QM87 芯片组

Front View

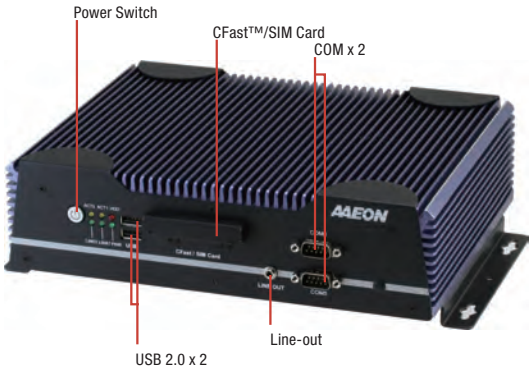

Rear View

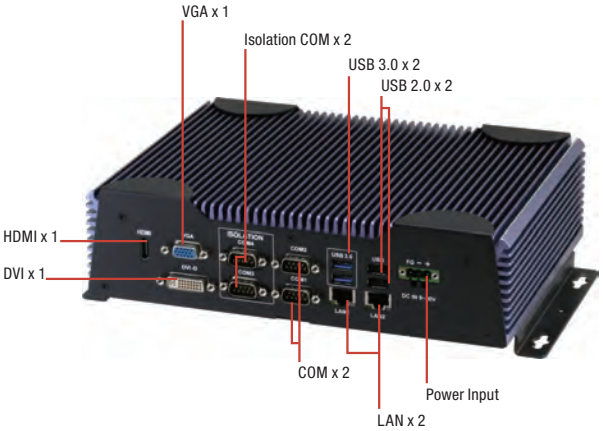

特性

- 无线缆设计
- **Intel® Core™ i5-4402E (2.7 GHz)**
- **Mini-Card插槽 x 2 (USB & PCI-E信号)**
- 隔离**RS-232/422/485 x 2**

规格

系统	
CPU	Intel® Core™ i5-4402E, 2.7 GHz
芯片组	Intel® QM87
系统内存	DDR3L 1333/1600 SODIMM插槽 x 1,最大支持8 GB
显示接口	VGA, HDMI, DVI-D
存储设备	CFast™, HDD/SSD
以太网	Intel® I211, 10/100/1000Base-TX x 1 Intel® I217LM, 10/100/1000Base-TX x 1
I/O	Isolated RS-232/422/85 x 2 RS-232 x 4 USB 2.0 x 4 USB 3.0 x 2 VGA x 1 HDMI x 1 DVI x 1 Line-out x 1 LAN x 2 CFast插槽 x 1 天线孔 x 2 电源开关 电源输入
扩展	全尺寸Mini-Card x 1 (PCI-E + USB, 带SIM插槽) 半尺寸Mini-Card x 1 (PCI-E + USB)
指示灯	电源 LED HDD active LED LAN LED
操作系统支持	Windows® 7, Windows® 8/8.1, Windows® 10, Linux Fedora
供电方式	
电源模式	9 - 30V带3-pin接线端子
机构	
安装模式	壁挂式
尺寸 (W x H x D)	10.4" x 2.74" x 7.62" (264.16mm x 69.62mm x 193.5mm)
总重	12.1 lb (5.5 kg)
净重	7.7 lb (3.5 kg)
环境	
工作温度	-4°F ~ 140°F (-20°C ~ 60°C), 宽温HDD (依据IEC68-2-14, 0.5 m/s 风流; 工业级设备)
存储温度	-4°F ~ 158°F (-20°C ~ 70°C)
存储湿度	95% @ 40°C, 无冷凝
抗振动	5 Grms/ 5 ~ 500Hz/运行状态下–mSATA / SSD 1 Grms/ 5~ 500Hz/运行状态下– HDD
认证	CE/FCC class A

备注: 所有规格如有变更，恕不另行通知。

尺寸

单位: mm

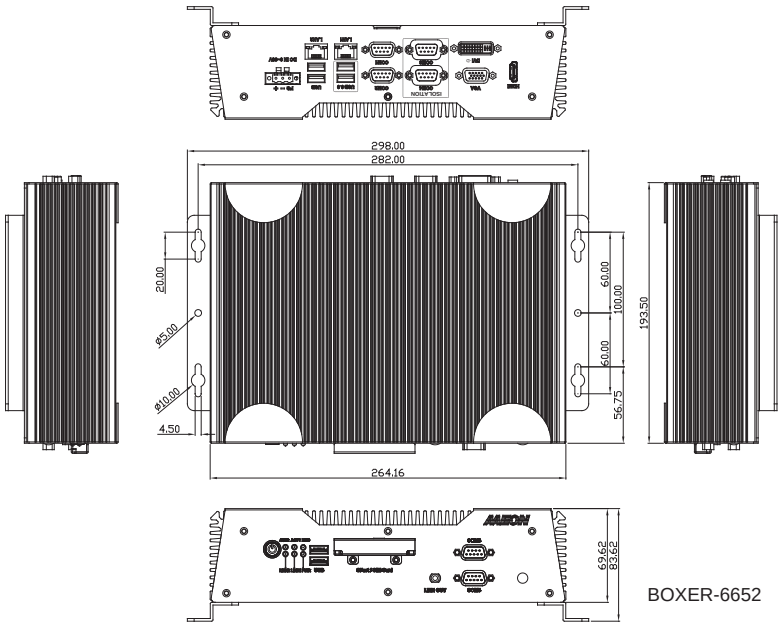

BOXER-6652

订购信息

料号	CPU	RAM	LAN	USB 3.0	USB 2.0	RS-232	RS-232/422/485 带隔离保护	音频	存储	显示	扩展	安装模式	电源	温度
BOXER-6652-A1-1010	i5-4402E	—	2	2	4	4	2	Line-out x 1	CFast slot x 1 2.5" HDD bay x 1	DVI-D x 1, VGA x 1, HDMI x 1	Full-size Mini-Card x 1 Half-size Mini-Card x 1	Wallmount Desktop	DC 9 ~30V	-4°F ~ 140°F (-20°C ~ 60°C) according to IEC60068-2, 0.5m/s air flow

包装清单

- 壁挂式支架
- 螺丝包
- **RAM** 导热垫片
- 凤凰头电源接口
- 产品**CD**
- **BOXER-6652**

可选配件

- **1255900841**
  电源适配器, DC12V,7A,84W,3p凤凰头
- **1702031802**
  电源线 (美规)
- **1702031803**
  电源线 (欧规)
- **170203180E**
  电源线 (日规)

BOXER-6651

无风扇嵌入式Box PC，Intel® Atom™ E3845四核1.91 GHz SoC处理器

Front View

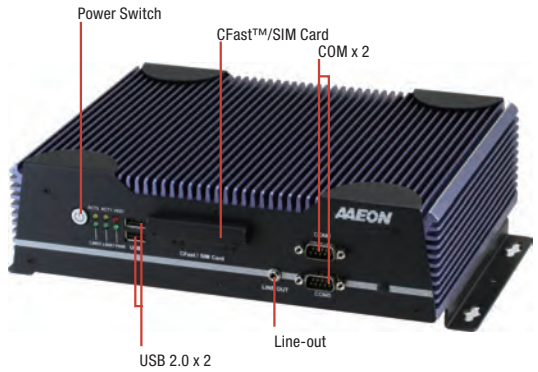

Rear View

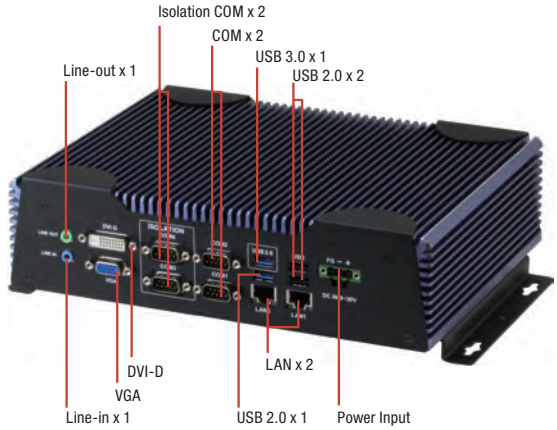

特性

- **Intel® Atom™ E3845 Quad Core 1.91 GHz SoC 处理器**
- **COM x 6: Isolated RS-232/422/485 x 2 + RS-232 x 4**
- **USB 3.0 x 1, USB 2.0 x 5**
- **2个Intel® 千兆以太网 LAN**
- **Intel® 高清图形引擎**
- **VGA + DVI-D输出**
- **SATA 3.0 Gb/s**
- **DDR3L 1333 SODIMM x 1, 内存最大支持8 GB**

DDR 3L | 1000 Giga LAN | USB 2.0 | Audio | CE | FC

规格

系统	
CPU	Intel® Atom™ E3845, 1.91 GHz
芯片组	Intel® SoC
系统内存	DDR3L 1333 SODIMM插槽 x 1, 最大支持8 GB
显示接口	VGA, DVI-D
存储设备	CFast™, HDD/SSD
以太网	Intel® I211, 10/100/1000Base-TX x 1 Intel® I211, 10/100/1000Base-TX x 1
I/O	Isolated RS-232/422/85 x 2 RS-232 x 4 USB 2.0 x 5 USB 3.0 x 1 VGA x 1 DVI x 1 Line-in x 1 Line-out x 1 LAN x 2 CFast插槽 x 1 天线孔 x 2 电源开关 电源输入
扩展	全尺寸Mini-Card x 1 (PCI-E + USB, 带SIM插槽) 半尺寸Mini-Card x 1 (PCI-E + USB)
指示灯	电源 LED HDD active LED LAN LED
操作系统支持	Windows® 10, Windows® 8.1 (32/64-bit), Windows® 7 (32/64-bit), WES7/ WES8, Linux Ubuntu 12.04/ Kernel 3.2.0
供电方式	
电源模式	9 - 30V带3-pin接线端子
机构	
安装模式	壁挂式
尺寸 (W x H x D)	10.4" x 2.74" x 7.62" (264.16mm x 69.62mm x 193.5mm)
总重	12.1 lb (5.5 kg)
净重	7.7 lb (3.5 kg)
环境	
工作温度	-4°F ~ 158°F (-20°C ~ 65°C), 宽温HDD (依据IEC68-2-14 0.5 m/s 风流; 工业级设备)
存储温度	-4°F ~ 158°F (-20°C ~ 70°C)
存储湿度	95% @ 40°C, 无冷凝
抗振动	5 Grms/ 5 ~ 500Hz/运行状态下–mSATA / SSD 1 Grms/ 5~ 500Hz/运行状态下– HDD
认证	CE/FCC class A

备注: 所有规格如有变更，恕不另行通知。

尺寸

单位: mm

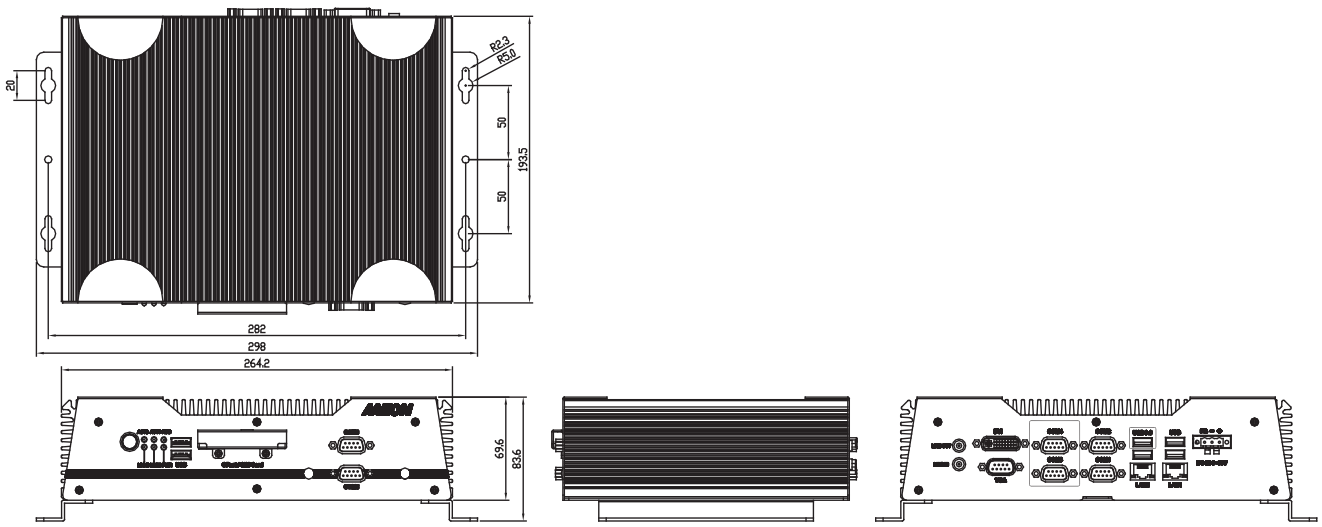

订购信息

料号	CPU	RAM	LAN	USB 3.0	USB 2.0	RS-232	隔离保护 RS-232/422/485	音频	存储	配线包	显示	扩展	安装模式	电源	温度
BOXER-6651-A1M-1010	Intel® Atom™ E3845 SoC	–	2	1	5	4	2	Line-in x 1 Line-out x 1	CFast™ slot x 1 2.5" SATA HDD/ SSD drive bay x 1	–	VGA x 1 DVI-D X 1	Full size Mini-Card x 1 Half size Mini-Card x 1	Wallmount	DC in 9-30V	-13°F ~ 149°F (-25°C ~ 65°C) with industrial grade device (with 0.5 m/s airflow, according to IEC68-2-14)

包装清单

- 壁挂式支架 **x 2**
- 螺丝包 **x 1**
- **RAM** 导热垫片 **(60mm x 25mm x 3mm) x 1**
- 凤凰头电源接口 **x 1**
- 产品**DVD**
- **BOXER-6651**

可选配件

- **1255900841 - 3 pin** 适用于 **BOXER-6651-A1M**
  电源适配器, AC/DC, 输入 AC, 90-264,输出 DC 12V, 7A, 84W, 3p凤凰头,FSP, FSP084-DIBAN2
- **1702031802**
  电源线 (美规)
- **1702031803**
  电源线 (欧规)
- **170203180E**
  电源线 (日规)

9741681003

DIN导轨安装模式工具包

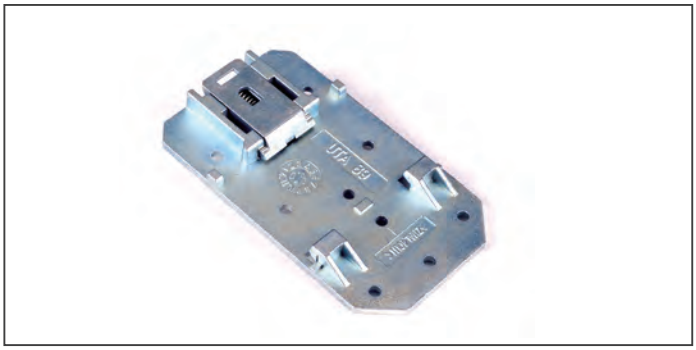

特性

- 通用专利弹簧锁设计
- **DIN导轨: NS 35/7.5, NS 35/15**
- 适用于**AEC-6612/6613, BOXER-6614**

订购信息

- **9741681003**
  DIN导轨安装模式工具包

09

可扩展无风扇 BOX PC 解决方案

AAEON® an ASUS assoc. co.

专注 • 灵活 • 竞争力

BOXER-6839

无风扇嵌入式Box PC，第6/ 7代Intel® Core™ 桌面级处理器，PCIe [x4] & PCI扩展

Front View

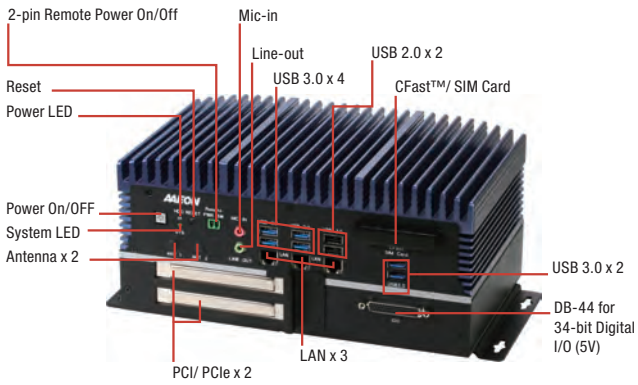

Rear View

特性

- 优异的计算能力 & 图形显示能力
- 支持长寿命的桌面级插槽类型处理器
- **DDR4 ECC 或非ECC SODIMM,最大支持32GB**
- **VGA + HDMI x 2 三显, HDMI 4K显示**
- **PCIe [x4] & PCI扩展**
- **USB 3.0 x 6**
- 工业级**Intel® GbE LAN x 3**
- 支持**BIOS**可选择**RS-232/422/485 x 6**
- 易访问的设计
- 宽幅**DC 9~36V**输入
- **34**位数字输入和输出

规格

系统	
CPU	**第7代Intel® Core™ 系列处理器:** Intel® Core™ i7-7700T, 2.9 GHz Intel® Core™ i5-7500T, 2.8 GHz Intel® Core™ i3-7101TE, 3.4 GHz Intel® Pentium® G4600T, 3.0 GHz Intel® Pentium® G4560T, 2.9 GHz Intel® Celeron® G3930T, 2.7 GHz **第6代Intel® Core™ 系列处理器:** Intel® Core™ i7-6700TE, 2.4 GHz Intel® Core™ i5-6500TE, 2.3 GHz Intel® Core™ i3-6100TE, 2.7 GHz Intel® Pentium® G4500T, 3.0 GHz Intel® Pentium® G4400T, 2.9 GHz Intel® Celeron® G3900T, 2.6 GHz
芯片组	Intel® Q170
系统内存	DDR4 1866/2133 SODIMM插槽 x 2, 最大支持32GB
显示接口	HDMI, VGA
存储设备	CFast™, HDD/SSD
网络	Intel® I210, 10/100/1000Base-TX x 3
I/O	RS-232/422/485 x 6 USB Type A x 6适用于USB 3.0 USB Type A x 2适用于USB 2.0 RJ-45 x 3适用于GbE LAN DB-44适用于34位数字I/O (5V) CFast™插槽 x 1 SIM card插槽 x 1 电源开关按钮 x 1 2 pin远程电源开关 重置开关 Mic-in x 1 Line-out x 1 天线口 x 2 系统LED指示灯 x 1 HDD LED指示灯 x 1 DB-15 x 1适用于VGA HDMI v1.3 x 2 DC-in 3-pin接线端子(9~36V)
扩展	全尺寸Mini-Card x 2 PCIe [x4] x 1 & PCIe [x1] x 1 (适用于A1) PCIe [x4] x 1 & PCI x 1 (适用于A2) PCI x 2 (适用于A3)
指示灯	电源LED HDD active LED
操作系统支持	**第7代Intel® Core™ 系列处理器:** Windows® 10 IOT (64bit) Ubantu 16.04 above Fedora 25 above CentOS 7.3 above **第6代Intel® Core™ 系列处理器:** Windows® 10 IOT (64bit) Windows® 8.1 (64bit) Windows® embedded 8 standard (64bit) Windows® 7 (64bit/32bit) Windows® embedded standard 7 (32/64bit) Ubantu 16.04 above Fedora 25 above CentOS 7.3 above
供电方式	
电源模式	9 - 36V 带 3-pin接线端子
机构	
安装方式	壁挂式
尺寸 (W x H x D)	10.40" x 4.90" x 6.15" (264.2mm x 124.5mm x 156.2mm)
总重	13.2 lb (6.0 kg)
净重	9.9 lb (4.5kg)
环境	
工作温度	-4°F ~ 131°F (-20°C ~ 55°C) (依据IEC68-2-14，0.5 m/s风流; 工业级设备)
存储温度	-49°F ~ 176°F (-45°C ~ 80°C)
存储湿度	5~95% @ 40°C, 无冷凝
抗冲击	5 Grms/ 5 ~ 500Hz/运行状态下 – SSD/CFast™卡 1 Grms/ 5~ 500Hz/运行状态下 – HDD
认证	CE/FCC class A

备注: 所有规格如有变更，恕不另行通知。

尺寸

单位 : mm

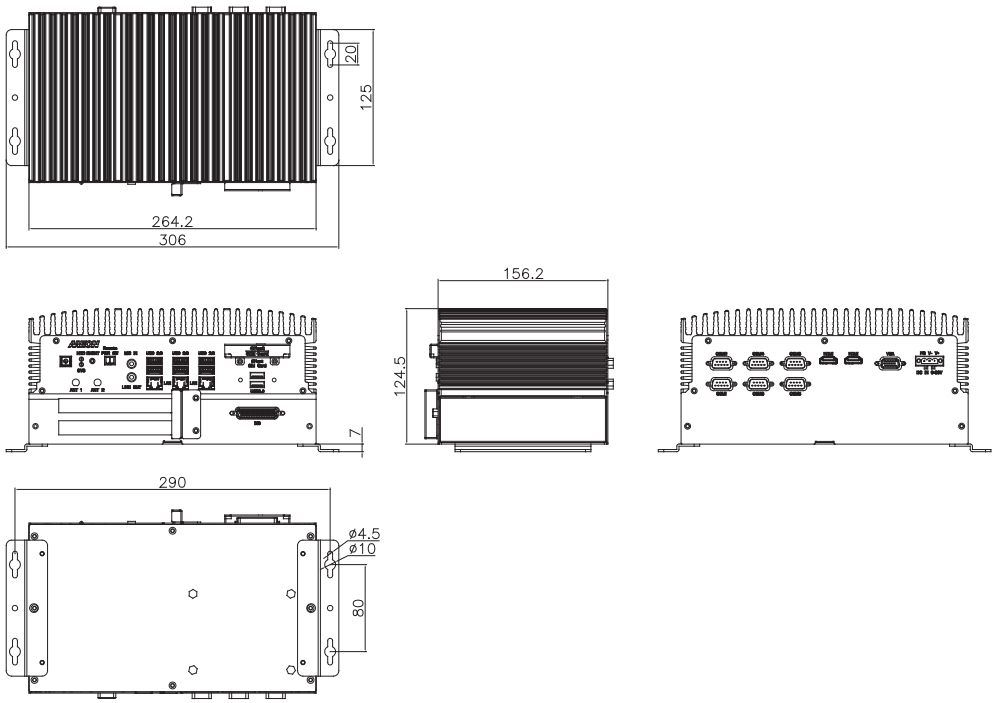

订购信息

料号	CPU	RAM	LAN	USB 3.0	USB 2.0	RS-232/422/485	数字 I/O	音频	存储	显示	扩展	安装方式	电源	工作温度
BOXER-6839-A1-1010	—	—	3	6	2	6	34 bit	MIC-in x 1 Line-Out x 1	2.5" Drive Bay x 2 CFast™ x 1	VGA x 1 HDMI x 2	PCIE[x4] + PCIE[x1] Full-size Minicard x 2	Wallmount	9~36V DC In	-4°F ~ 131°F (-20°C ~ 55°C)
BOXER-6839-A2-1010	—	—	3	6	2	6	34 bit	MIC-in x 1 Line-Out x 1	2.5" Drive Bay x 2 CFast™ x 1	VGA x 1 HDMI x 2	PCIE[x4] + PCI Full-size Minicard x 2	Wallmount	9~36V DC In	-4°F ~ 131°F (-20°C ~ 55°C)
BOXER-6839-A3-1010	—	—	3	6	2	6	34 bit	MIC-in x 1 Line-Out x 1	2.5" Drive Bay x 2 CFast™ x 1	VGA x 1 HDMI x 2	PCI x 2 Full-size Minicard x 2	Wallmount	9~36V DC In	-4°F ~ 131°F (-20°C ~ 55°C)

包装清单

- 壁挂式支架 **x 2**
- 螺丝包 **x 1**
- 导热垫片 **x 3**
- 产品**DVD x 1**
- 凤凰头电源接口 **x 1**
- **BOXER-6839**

可选配件

- **1255901202**
  电源适配器
- **1702031802**
  电源线 (美规)
- **1702031803**
  电源线 (欧规)
- **170203180E**
  电源线 (日规)
- **9741159H00**
  WiFi/蓝牙模块 & 天线
- **9741EC25E0**
  4G模块 & 天线 (适用于欧规)
- **9741EC25A0**
  4G模块 & 天线 (适用于USA-AT&T)
- **9741EC25V0**
  4G模块 & 天线 (适用于USA-Verizon)

BOXER-6840

无风扇嵌入式Box PC，第6/7代Intel® Core™ 桌面级处理器，千兆以太网，扩展槽

Launching in Q1

特性

- 优异的计算能力 & 图形显示能力
- 桌面级插座型处理器
- 支持**DDR4 ECC** 或非**ECC SODIMM**, 最大支持**32GB**
- 支持**VGA + HDMI x 2** (组合显示端口 **x 2**)
- 支持**USB 3.0 x 4**
- 支持**Intel® GbE LAN x 2**
- **PCIe [x4]**, 双 **PCIE [x1]** 或双**PCI**扩展
- 宽幅**DC 9~36V**输入
- **8**位数字输入和输出

规格

系统	
CPU	Intel® Core™ i7-7700T, 四核, 2.9 GHz Intel® Core™ i5-7600T, 四核, 2.8 GHz Intel® Core™ i3-7300T, 双核, 3.5 GHz Intel® Core™ i7-6700TE, 四核, 2.4 GHz Intel® Core™ i5-6500TE, 四核, 2.3 GHz Intel® Core™ i3-6100TE, 双核, 2.7 GHz
芯片组	Intel® H110
系统内存	DDR4 SODIMM Socket(double deck) x 2 支持1866/2133MHz DDR4, 最大支持32GB 支持无缓冲ECC / 非ECC type SODIMM
显示接口	VGA x 1, HDMI x 2 (Combo DP x 2)
存储设备	mSATA, SATA
网络	—
I/O	2 pin远程电源开关接口 音频 x 1 (MIC-in, Line-out) USB 2.0 x 3 DB-9 x 3适用于RS-232 8位DIO DB-9 x 1适用于RS-232/422/485 带自动流量控制 电源开关 x 1 系统LED x 1 HDD LED x 1 3 pin 9~36V DC 电源输入 x 1 (+, - , GND) VGA x 1 HDMI x 2 (Combo DP x 2) USB 3.0 x 4 RJ-45 x 2适用于GbE (i211AT x 1, i219LM x 1)
扩展	全尺寸Mini card x 1 (PCIE + USB, w/ SIM插槽) 全尺寸Mini card x 1 (mSATA + USB) LPC x 1 PCIe [x4] x 1 (适用于A1) PCIe [x1] x 2 (适用于 A2) PCI x 2 (适用于A3)
操作系统支持	Windows® 10 64 bit (Kabylake, Skylake CPU) Windows® 8.1 64 bit (Skylake CPU only) Windows® embedded 8 standard 64 bit (Skylake CPU only)
供电方式	
电源模式	3-pin凤凰头DC输入 9~36V
机构	
安装方式	壁挂式
尺寸 (W x H x D)	10.39" x 3.8" x 7.33" (264mm x 96.4mm x 186.2mm)
总重	12.76 lb (5.8 kg)
净重	4.95 lb (4.5 kg)
环境	
工作温度	-4°F ~ 131°F (-20°C ~ 55°C) (依据IEC68-2-14 with 0.5 m/s风流; 工业级设备)
存储温度	-49°F ~ 176°F (-45°C ~ 80°C)
存储湿度	5 ~ 95% @ 40°C, 无冷凝
抗冲击	2 Grms/ 5 ~ 500Hz/运行状态下 – SSD 1 Grms/ 5 ~ 500Hz/运行状态下 – HDD
认证	CE/FCC class A

备注: 所有规格如有变更，恕不另行通知。

尺寸

单位 : mm

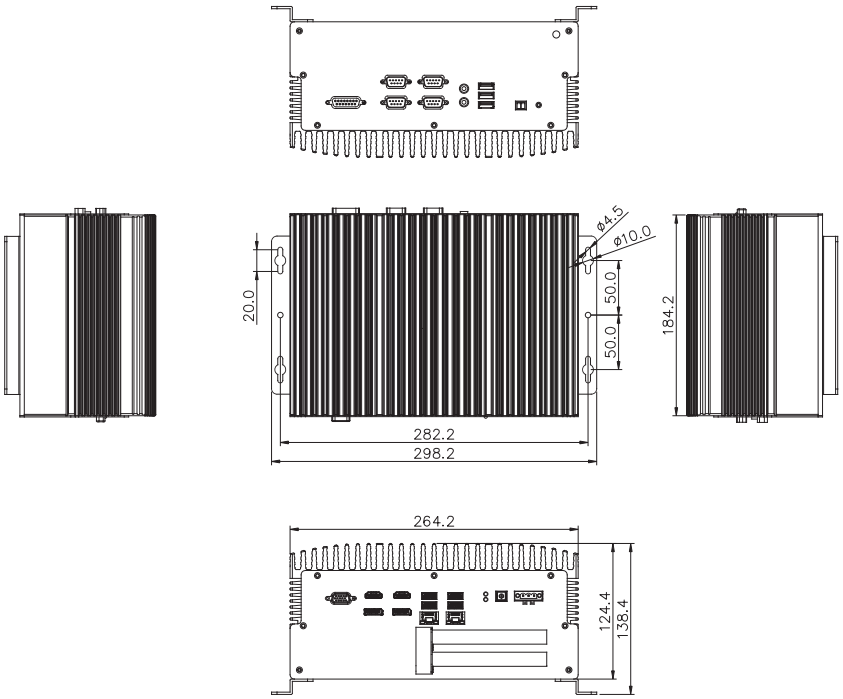

订购信息

料号	CPU	RAM	LAN	USB 3.0	USB 2.0	RS-232/422/485	数字 I/O	音频	存储	显示	扩展	安装方式	电源	工作温度
BOXER-6840-A1-1010	—	—	2	4	3	4	8 bit	MIC-in, Line-out	2.5" SATA Drive bay x 1	VGA x 1 HDMI x 2	PCIe [x4] x 1	Wallmount	9-36V	-4°F ~ 131°F (-20°C ~ 55°C)
BOXER-6840-A2-1010	—	—	2	4	3	4	8 bit	MIC-in, Line-out	2.5" SATA Drive bay x 1	VGA x 1 HDMI x 2	PCIe [x1] x 2	Wallmount	9-36V	-4°F ~ 131°F (-20°C ~ 55°C)
BOXER-6840-A3-1010	—	—	2	4	3	4	8 bit	MIC-in, Line-out	2.5" SATA Drive bay x 1	VGA x 1 HDMI x 2	PCI x 2	Wallmount	9-36V	-4°F ~ 131°F (-20°C ~ 55°C)

包装清单

- **3-Pin DC-IN**凤凰头接口 **x 1**
- 远程开关线 **x 1**
- 导热垫片
- 壁挂式支架 **x 2**
- 螺丝包 **x 1**
- 产品**DVD x 1**
- **BOXER-6840**

可选配件

- **1255901202**
  电源适配器
- **1702031802**
  电源线 (美规)
- **1702031803**
  电源线 (欧规)
- **170203180E**
  电源线 (日规)

BOXER-6852

无风扇嵌入式Box PC，Intel® QM87 芯片组和PCIe扩展

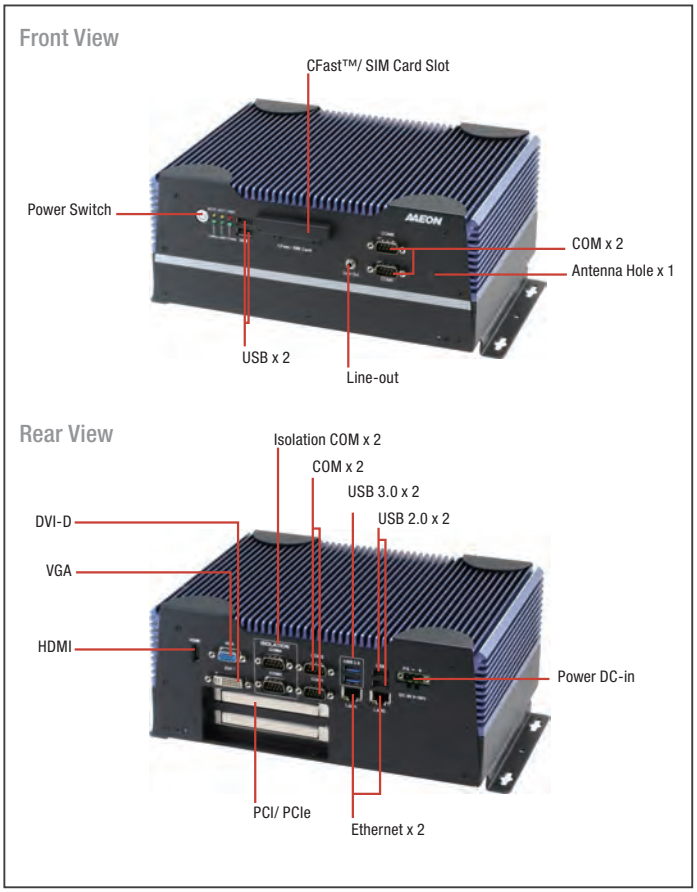

特性

- 无线缆设计的可信赖系统
- **Intel® Core™ i5-4402E (2.7 GHz)**
- **Mini-Card插槽 x 2 (USB & PCIe信号) & PCIe [x1] x 2**
- 带保护的丰富**I/O**
- 隔离保护**RS-232/422/485 x 2**

净重	8.8 lb (4 kg)
环境	
工作温度	-4°F ~ 140°F (-20°C ~ 60°C), 宽温HDD (依据IEC68-2-14, 0.5 m/s风流; 工业级设备)
存储温度	-4°F ~ 158°F (-20°C ~ 70°C)
存储湿度	95% @ 40°C, 无冷凝
抗冲击	5 Grms/ 5 ~ 500Hz/运行状态下 –mSATA / SSD 1 Grms/ 5~ 500Hz/运行状态下 – HDD
认证	CE/FCC class A

规格

系统	
CPU	Intel® Core™ i5-4402E, 2.7 GHz
芯片组	Intel® QM87
系统内存	DDR3L 1333/1600 SODIMM插槽 x 1, 最大支持8 GB
显示接口	VGA, HDMI, DVI-D
存储设备	CFast™, HDD/SSD
以太网	Intel® I211, 10/100/1000Base-TX x 1 Intel® I217LM, 10/100/1000Base-TX x 1
I/O	隔离保护RS-232/422/485 x 2 RS-232 x 4 USB 2.0 x 4 USB 3.0 x 2 VGA x 1 HDMI x 1 DVI x 1 Line-out x 1 LAN x 2 CFast插槽 x 1 PCI/PCIe插槽 x 2 天线孔 x 2 电源开关 电源输入
扩展	全尺寸Mini-Card x 1 半尺寸Mini-Card x 1 PCI/PCIe插槽 x 2
指示灯	电源LED HDD active LED LAN LED
操作系统支持	Windows® 7, Windows® 8/8.1, Windows® 10, Linux Fedora
供电方式	
电源模式	9 - 30V 带 3-pin接线端子
机构	
安装方式	壁挂式
尺寸 (W x H x D)	10.4" x 4.3" x 7.62" (264.16mm x 109.3mm x 193.5mm)
总重	12.1 lb (5.5 kg)

备注: 所有规格如有变更，恕不另行通知。

尺寸

单位 : mm

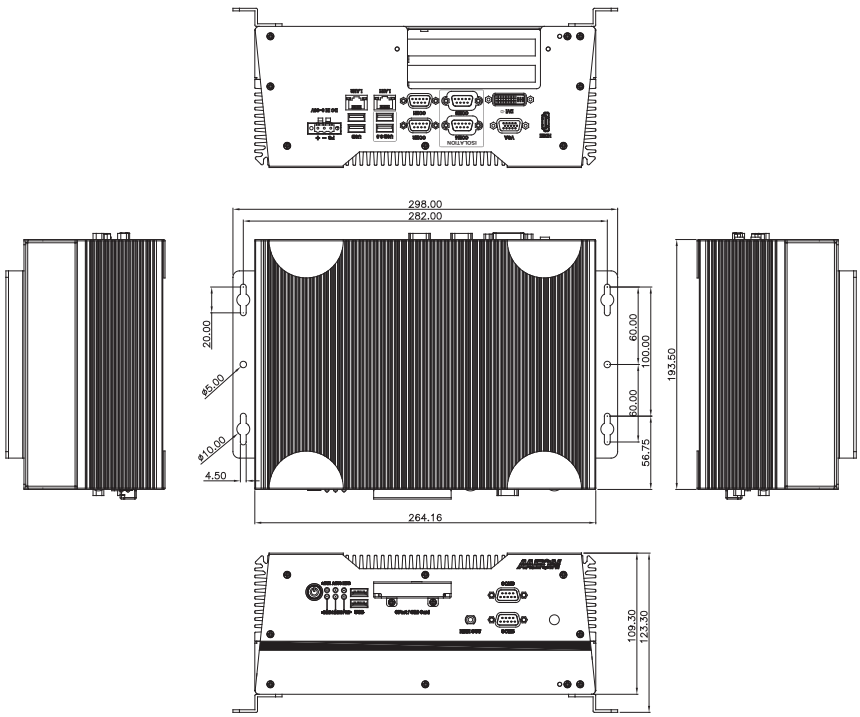

订购信息

料号	CPU	RAM	LAN	USB 3.0	USB 2.0	RS-232	RS-232/422/485 with isolation	音频	存储	显示	扩展	安装方式	电源	温度
BOXER-6852-A1-1010	i5-4402E	—	2	2	4	4	2	Line-out x 1	CFast slot x 1 2.5" HDD bay x 1	DVI-D x 1 VGA x 1 HDMI x 1	Full-size Mini-Card x 1 Half-size Mini-Card x 1 PCIe[x1] x 2	Wall Mounted Desktop	DC 9 ~30V	-4°F ~ 140°F (-20°C ~ 60°C) according to IEC60068-2, 0.5m/s air flow
BOXER-6852-A2-1010	i5-4402E	—	2	2	4	4	2	Line-out x 1	CFast slot x 1 2.5" HDD bay x 1	DVI-D x 1 VGA x 1 HDMI x 1	Full-size Mini-Card x 1 Half-size Mini-Card x 1 PCIe[x1] x 1, PCI x 1	Wall Mounted Desktop	DC 9 ~30V	-4°F ~ 140°F (-20°C ~ 60°C) according to IEC60068-2, 0.5m/s air flow
BOXER-6852-A3-1010	i5-4402E	—	2	2	4	4	2	Line-out x 1	CFast slot x 1 2.5" HDD bay x 1	DVI-D x 1 VGA x 1 HDMI x 1	Full-size Mini-Card x 1 Half-size Mini-Card x 1 PCI x 2	Wall Mounted Desktop	DC 9 ~30V	-4°F ~ 140°F (-20°C ~ 60°C) according to IEC60068-2, 0.5m/s air flow

包装清单

- 壁挂式支架
- 螺丝包
- **RAM** 导热垫片
- 凤凰头电源接口
- 产品**CD**
- **BOXER-6852**

可选配件

- **1255900841**
  电源适配器, DC12V,7A,84W,3p凤凰头
- **1702031802**
  电源线 (美规)
- **1702031803**
  电源线 (欧规)
- **170203180E**
  电源线 (日规)
- **9741685200**
  双HDD支架工具包

BOXER-6853

无风扇嵌入式计算机，Intel® Celeron®J1900处理器，16串口

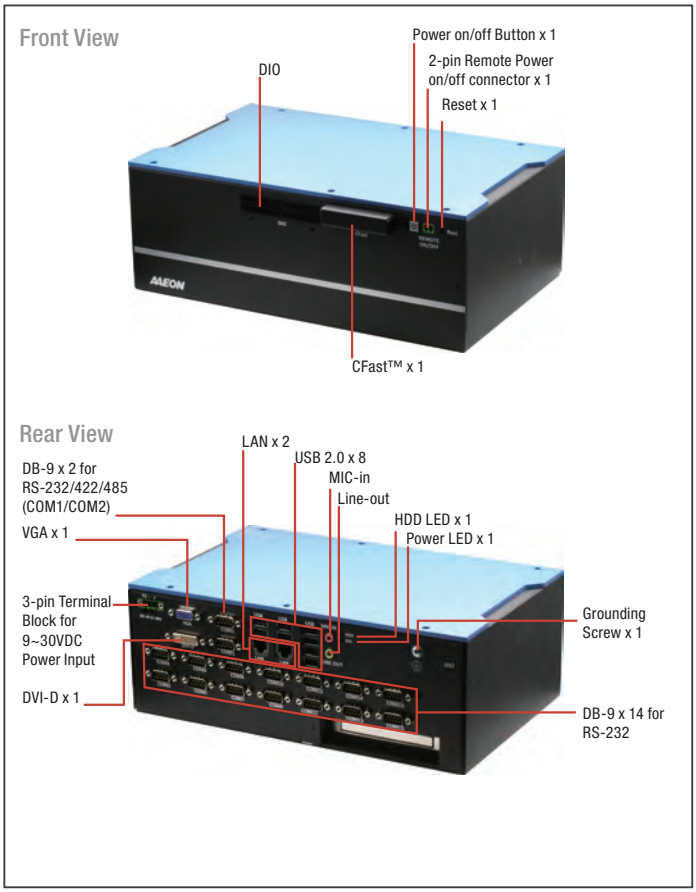

特性

- 设计用于票务/ 铁路/ Turnsile自动化控制
- 板载DDR3L DRAM 2 GB
- 千兆以太网 x 2, USB x 6, COM x 16
- 多COM
- 非隔离保护可编程30通道DIO (可选)
- 灵活扩展: PCIe x 1 或 PCI x 1

操作系统支持	Windows® 10, Windows® 8.1 (32/64-bit), Windows® 7(32/64-bit), WES7/ WES8, Linux Ubuntu 14.04/ Kernel 3.13.0
供电方式	
电源模式	9 - 30V 带 3-pin接线端子
机构	
安装方式	壁挂式
尺寸 (W x H x D)	A1: 8.27" x 7.48" x 4.88" (210mm x 190mm x 124mm) A2: 11.81" x 7.48" x 4.33" (300mm x 190mm x 110mm)
总重	9.7 lb (4.4 kg)
净重	6.17 lb (2.8 kg)
环境	
工作温度	-4°F ~ 122°F (-20°C ~ 50°C), 宽温CFast™ card (依据IEC68-2-14 , 0.5 m/s风流; 工业级设备)
存储温度	-49°F ~ 176°F (-45°C ~ 80°C)
存储湿度	5 ~ 95% @ 40°C, 无冷凝
抗冲击	3 Grms/ 5 ~ 500Hz/运行状态下 – mSATA/SSD/CFast 1 Grms/ 5~ 500Hz/运行状态下 – HDD
认证	CE/FCC class A

规格

系统	
CPU	Intel® Celeron® J1900 2.0 GHz 处理器
芯片组	Intel® SoC
系统内存	板载2GB DDR3L DRAM DDR3L 1333 SODIMM Socket x 1, 最大支持8 GB
显示接口	DVI-D x 1, VGA x 1
存储设备	2.5" 磁盘驱动器托架 x 1 CFast™ x 1 mSATA x 1 (可选)
以太网	RJ-45 x 2适用于GbE (Intel® i211AT x2)
I/O	DVI-D x 1 (双显，VGA (板载) VGA x 1 (双显，DVI-D) (板载) RJ-45 x 2适用于10/100/1000 Base-TX USB Type A x 7适用于USB 2.0 USB Type A x 1适用于USB 3.0 Line-in x 1 MIC-in x 1 3-pin接线端子适用于9~30Vdc 电源输入 接地螺丝 x 1 电源 LED x 1 HDD LED x 1 电源开关按钮 x 1 重置按钮 x 1 2-pin远程电源开关接口 x 1 A1: DB-9 x 2适用于RS-232/422/485 (COM1/COM2) DB-9 x 10适用于RS-232 A2: DB-9 x 2适用于RS-232/422/485 (COM1/COM2) DB-9 x 14适用于RS-232
扩展	全尺寸Minicard x 2 A1: PCI-E [x1] x 1, A2: PCI x 1
指示灯	电源 LED x 1 HDD active LED x 1

备注: 所有规格如有变更，恕不另行通知。

尺寸

单位 : mm

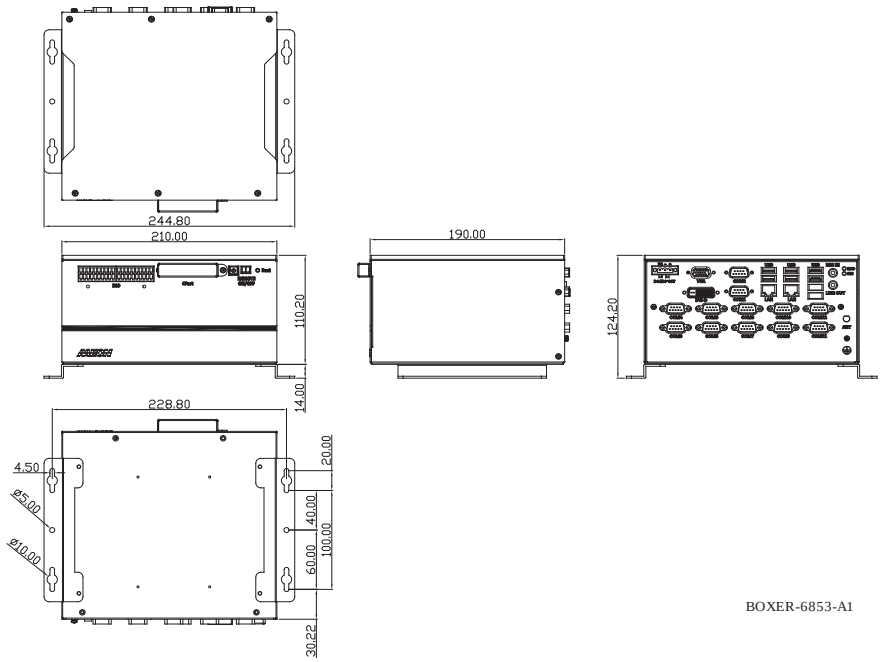

BOXER-6853-A1

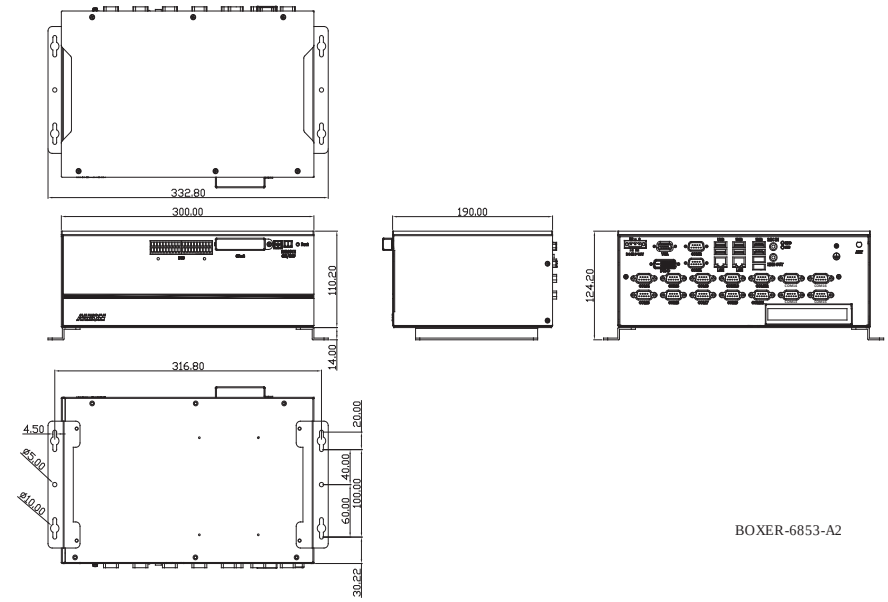

BOXER-6853-A2

订购信息

料号	CPU	PCH	RAM	LAN	USB 3.0	USB 2.0	RS-232	RS-232/422/485	数字 I/O	音频	存储	显示	扩展	安装方式	电源	工作温度
BOXER-6853-A1-1010	J1900	SoC	Onboard 2GB DDR3L	2	1	7	10	2	—	MIC-in, Line-out	2.5" SATA Drive bay x 2 CFast x 1	VGA x 1 DVI-D x 1	Full-size Minicard x 2 PCIE [x8] x1	Wallmount	9~30V	-4°F ~ 122°F (-20°C ~ 50°C)
BOXER-6853-A2-1010	J1900	SoC	—	2	1	7	14	2	—	MIC-in, Line-out	2.5" SATA Drive bay x 2 CFast x 1	VGA x 1 DVI-D x 1	Full-size Minicard x 2 PCI x1	Wallmount	9~30V	-4°F ~ 122°F (-20°C ~ 50°C)

AEC-6877

无风扇嵌入式Box PC，Intel® Core™ i7/i5/Celeron®处理器， PCI/PCIe扩展

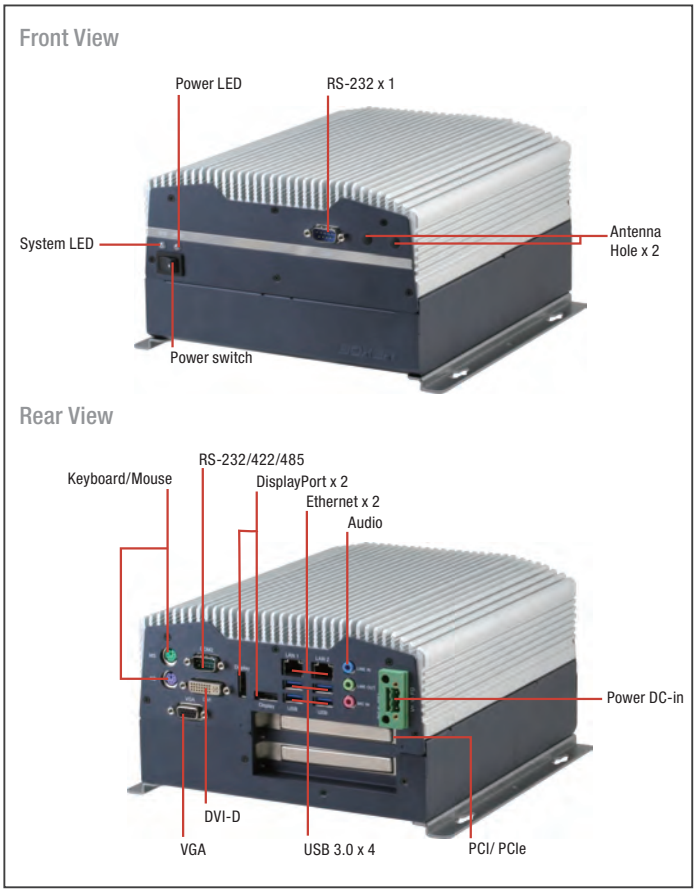

特性

- **Intel® Core™ i7-3610QE, i5-3610ME/ i7-2710QE, i5-2510E和 Celeron® B810处理器**
- **Intel® QM77 芯片组**
- **独立三显输出，DisplayPort™ x 2 + VGA 或 DVI (仅限Core™ i3/i5/ i7 SKU)**
- **USB 3.0 x 4**
- **PCI x 2或PCI-Express [x4] x 1**
- 电源保护
  - 过电压保护
  - 低电压保护
  - 短路保护
  - 浪涌保护(1000V DC)
- 支持研扬Hi-Safe & Hi-Manager(仅限Core™ i5/i7 SKU)

规格

系统	
CPU	Intel® Core™ i7-3610QE, 2.3 GHz Intel® Core™ i7-2710QE, 2.1 GHz Intel® Core™ i5-3610ME, 2.7 GHz Intel® Core™ i5-2510E, 2.5 GHz Intel® Celeron® B810 1.6 GHz
芯片组	Intel® QM77
系统内存	DDR3 1066/1333/1600 SODIMM插槽 x 1, 最大支持16 GB
显示接口	VGA, DVI-D, DP
存储设备	CFast™, HDD/SSD
以太网	Intel® 82579LM, 10/100/1000Base-TX x 1 Intel® 82583V, 10/100/1000Base-TX x 1
I/O	RS-232/422/485 x 1 RS-232 x 1 USB 3.0 x 4 VGA x 1 DVI x 1 DP x 2 Line-in x 1 Line-out x 1 Mic-ic x 1 LAN x 2 PS/2键盘 x 1 PS/2鼠标 x 1 PCIe插槽 x 1 (A Sku) PCI插槽 x 2 (B Sku) 天线孔 x 2 电源开关 电源输入
扩展	全尺寸Mini-Card x 1 PCIe x 1 (A Sku) PCI x 2 (B Sku)
指示灯	电源 LED HDD active LED

操作系统支持	Windows® 7, Windows® XP Embedded, WES2009,WES 7, Linux Fedora 13 / Kernel 2.6.33.3
供电方式	
电源模式	9 - 30V，3-pin接线端子
机构	
安装方式	壁挂式
尺寸 (W x H x D)	10.4" x 4.84" x 7.62" (264.16mm x 123mm x 193.5mm)
总重	13.2 lb (6 kg)
净重	9.92 lb (4.5 kg)
环境	
工作温度	32°F ~ 131°F (0°C ~ 55°C) ，宽温HDD (依据IEC68-2-14 with 0.5 m/s风流; 工业级设备)
存储温度	-4°F ~ 158°F (-20°C ~ 70°C)
存储湿度	95% @ 40°C, 无冷凝
抗冲击	5 Grms/ 5 ~ 500Hz/运行状态下 –mSATA / SSD 1 Grms/ 5~ 500Hz/运行状态下 – HDD
认证	CE/FCC class A

备注: 所有规格如有变更，恕不另行通知。

尺寸

单位 : mm

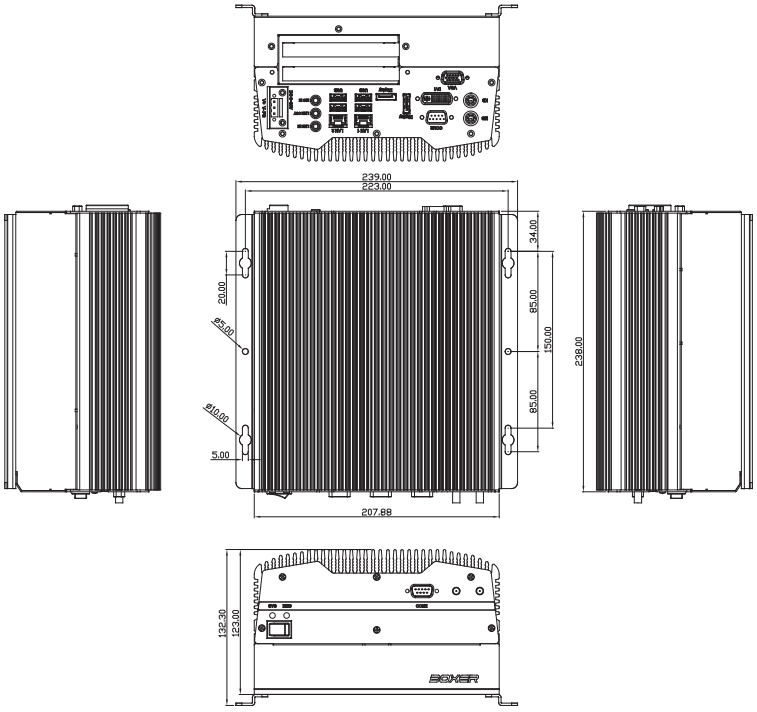

订购信息

料号	CPU	RAM	LAN	USB 3.0	RS-232	RS-232/422/485	DIO	存储	显示	扩展	安装方式	电源	工作温度
AEC-6877-A1M-1010	Intel® Celeron® B810	2 GB	2	4	1	1	—	CFast™ x 1 HDD x 1	VGA x 1, DVI x 1, DP x 2	Mini-Card x 1 PCIe x 1	Wallmount	DC 9-30V	32°F ~ 122°F (0°C ~ 50°C) (w/o air)
AEC-6877-A2M-1010	Intel® i7-2710QE 2.1 GHz	2 GB	2	4	1	1	—	CFast™ x 1 HDD x 1	VGA x 1, DVI x 1, DP x 2	Mini-Card x 1 PCIe x 1	Wallmount	DC 9-30V	32°F ~ 122°F (0°C ~ 50°C) (w/o air)
AEC-6877-A3M-1010	Intel® i5-2510E 2.7 GHz	2 GB	2	4	1	1	—	CFast™ x 1 HDD x 1	VGA x 1, DVI x 1, DP x 2	Mini-Card x 1 PCIe x 1	Wallmount	DC 9-30V	32°F ~ 122°F (0°C ~ 50°C) (w/o air)
AEC-6877-A4M-1010	Intel® i7-3610QE 2.3 GHz	2 GB	2	4	1	1	—	CFast™ x 1 HDD x 1	VGA x 1, DVI x 1, DP x 2	Mini-Card x 1 PCIe x 1	Wallmount	DC 9-30V	32°F ~ 122°F (0°C ~ 50°C) (w/o air)
AEC-6877-A5M-1010	Intel® i5-3610ME 2.7 GHz	2 GB	2	4	1	1	—	CFast™ x 1 HDD x 1	VGA x 1, DVI x 1, DP x 2	Mini-Card x 1 PCIe x 1	Wallmount	DC 9-30V	32°F ~ 122°F (0°C ~ 50°C) (w/o air)
AEC-6877-B1M-1010	Intel® Celeron® B810	2 GB	2	4	1	1	—	CFast™ x 1 HDD x 1	VGA x 1, DVI x 1, DP x 2	Mini-Card x 1 PCI x 2	Wallmount	DC 9-30V	32°F ~ 122°F (0°C ~ 50°C) (w/o air)
AEC-6877-B2M-1010	Intel® i7-2710QE 2.1 GHz	2 GB	2	4	1	1	—	CFast™ x 1 HDD x 1	VGA x 1, DVI x 1, DP x 2	Mini-Card x 1 PCI x 2	Wallmount	DC 9-30V	32°F ~ 122°F (0°C ~ 50°C) (w/o air)
AEC-6877-B3M-1010	Intel® i5-2510E 2.7 GHz	2 GB	2	4	1	1	—	CFast™ x 1 HDD x 1	VGA x 1, DVI x 1, DP x 2	Mini-Card x 1 PCI x 2	Wallmount	DC 9-30V	32°F ~ 122°F (0°C ~ 50°C) (w/o air)
AEC-6877-B4M-1010	Intel® i7-3610QE 2.3 GHz	2 GB	2	4	1	1	—	CFast™ x 1 HDD x 1	VGA x 1, DVI x 1, DP x 2	Mini-Card x 1 PCI x 2	Wallmount	DC 9-30V	32°F ~ 122°F (0°C ~ 50°C) (w/o air)
AEC-6877-B5M-1010	Intel® i5-3610ME 2.7 GHz	2 GB	2	4	1	1	—	CFast™ x 1 HDD x 1	VGA x 1, DVI x 1, DP x 2	Mini-Card x 1 PCI x 2	Wallmount	DC 9-30V	32°F ~ 122°F (0°C ~ 50°C) (w/o air)

包装清单

- 凤凰头电源接口
- **M3 x 4mm**螺丝
- **6# -32 x 10mm**螺丝
- 壁挂式支架
- 产品**DVD**
- **AEC-6877**

可选配件

- **1255901202**
  电源适配器, (120W), 输出: DC 19V
- **1702031802**
  电源线 (美规)
- **1702031803**
  电源线 (欧规)
- **170203180E**
  电源线 (日规)
- **9741687600**
  扩展第2个2.5" SATA HDD工具包
- **9741687601**
  微型散热风扇工具包，适用于AEC-6876-Bxx/AEC-6877-Axx/AEC-6877-Bxx 出厂安装
- **9741687700**
  I/O防尘套件，适用于AEC-6877

备注: 所有规格如有变更，恕不另行通知。

AEC-6876

无风扇嵌入式Box PC，Intel® Core™ i7/ i5 /i3 /Celeron®处理器和PCIe扩展

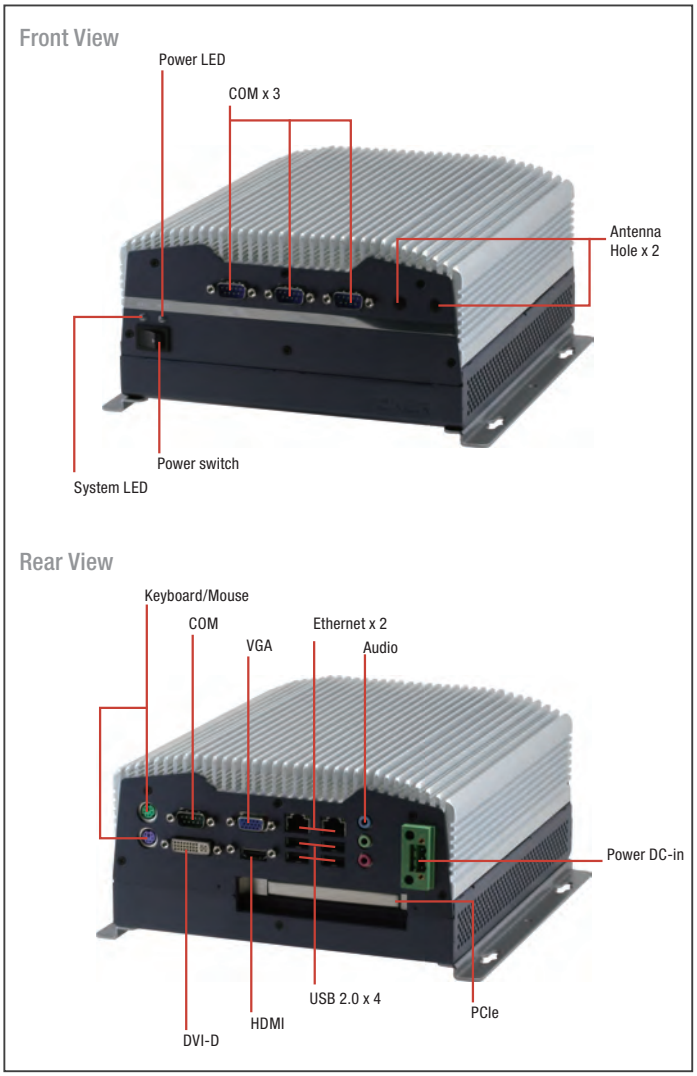

特性

- **Intel® Core™ i7-2710QE/ i5-2510E/ i3-2330E/ Celeron®-B810** 处理器
- **DDR3 SODIMM x 2,** 支持**DDR3 1066/1333,** 最大支持**16 GB**
- **Intel® QM67** 芯片组
- 千兆以太网 **x 2**
- **Intel®** 集成图像引擎带双视图，支持**(VGA, DVI, HDMI, LVDS)**
- **COM x 4**
- **PCI x 2, PCI-Express [x4] x 1**
- 支持研扬**Hi-Safe & Hi-Manager (**仅**i5/i7 SKU)**

扩展	全尺寸Mini-Card x 1 PCIe x 1 (A Sku) PCI x 2 (B Sku)
指示灯	电源 LED HDD active LED
操作系统支持	Windows® 7, Windows® XP Embedded, WES2009,WES 7, Linux Fedora 13 / Kernel 2.6.33.3
供电方式	
电源模式	9 - 30V带3-pin接线端子 12V带DC插孔
机构	
安装方式	壁挂式
尺寸 (W x H x D)	9.37" x 4.03" x 7.62" (223 mm x 107mm x 238mm)
总重	13.2 lb (6 kg)
净重	9.92 lb (4.5 kg)
环境	
工作温度	5°F ~ 131°F (-15°C ~ 55°C), 宽温HDD (依据IEC68-2-14 0.5 m/s风流; 工业级设备)
存储温度	-4°F ~ 158°F (-20°C ~ 70°C)
存储湿度	95% @ 40°C, 无冷凝
抗冲击	5 Grms/ 5 ~ 500Hz/运行状态下 –mSATA / SSD 1 Grms/ 5~ 500Hz/运行状态下 – HDD
认证	CE/FCC class A

规格

系统	
CPU	Intel® Core™ i7-2710QE, 2.1 GHz Intel® Core™ i5-2510E, 2.5 GHz Intel® Core™ i3-2330E, 2.2 GHz Intel® Celeron® B810 1.6 GHz
芯片组	Intel® QM67
系统内存	DDR3 1066/1333 SODIMM插槽 x 1, 最大支持16 GB
显示接口	VGA, DVI-D, HDMI
存储设备	CFast™, HDD/SSD
以太网	Intel® WG82579LM, 10/100/1000Base-TX x 1 Realtek RTL-8111E, 10/100/1000Base-TX x 1
I/O	RS-232/422/485 x 1 RS-232 x 3 USB 2.0 x 4 VGA x 1 DVI x 1 HDMI x 1 Line-in x 1 Line-out x 1 Mic-in x 1 LAN x 2 PS/2键盘 x 1 PS/2鼠标 x 1 PCIe插槽 x 1 (A Sku) PCI插槽 x 2 (B Sku) 天线孔 x 2 电源开关 电源输入

备注: 所有规格如有变更，恕不另行通知。

尺寸

单位 : mm

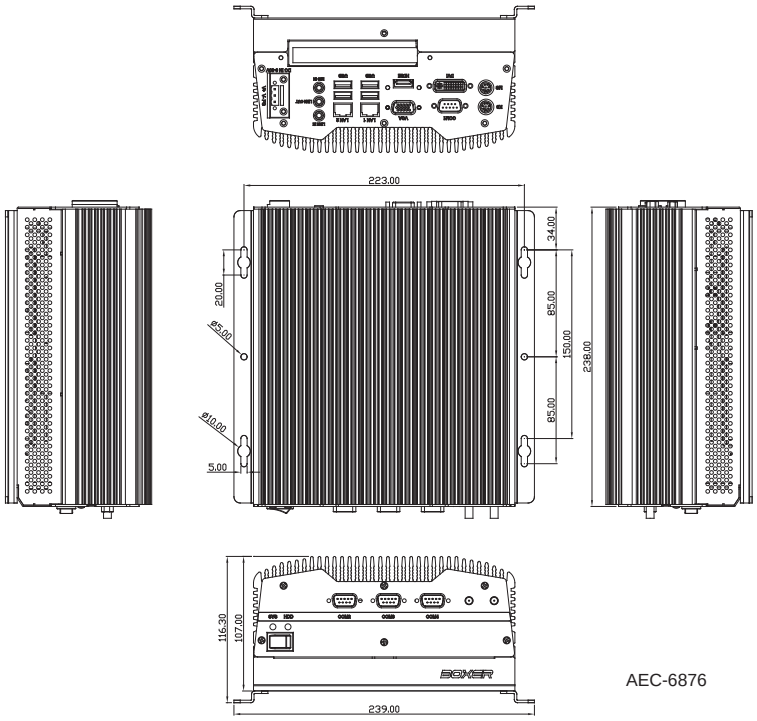

AEC-6876

订购信息

料号	CPU	RAM	LAN	USB	RS-232	RS-232/422/485	存储	配线包	显示	扩展	安装方式	电源	温度
TF-AEC-6876-A1-1110	Intel® B810 -1.6 GHz	2 GB	2	4	3	1	CFast™ kit x 1 HDD kit x 1	—	HDMI x 1, DVI-D x 1, VGA x 1	PCIe x 1 Mini-Card x 1	Wallmount	DC 12V	32°F ~ 122°F (0°C ~ 50°C) (w/o air)
TF-AEC-6876-A1M-1110	Intel® B810 -1.6 GHz	2 GB	2	4	3	1	CFast™ kit x 1 HDD kit x 1	—	HDMI x 1, DVI-D x 1, VGA x 1	PCIe x 1 Mini-Card x 1	Wallmount	DC 9-30V	32°F ~ 122°F (0°C ~ 50°C) (w/o air)
TF-AEC-6876-A2-1110	Intel® Core™ i5-2510E - 2.5 GHz	2 GB	2	4	3	1	CFast™ kit x 1 HDD kit x 1	—	HDMI x 1, DVI-D x 1, VGA x 1	PCIe x 1 Mini-Card x 1	Wallmount	DC 12V	32°F ~ 122°F (0°C ~ 50°C) (w/o air)
TF-AEC-6876-A2M-1110	Intel® Core™ i5-2510E - 2.5 GHz	2 GB	2	4	3	1	CFast™ kit x 1 HDD kit x 1	—	HDMI x 1, DVI-D x 1, VGA x 1	PCIe x 1 Mini-Card x 1	Wallmount	DC 9-30V	32°F ~ 122°F (0°C ~ 50°C) (w/o air)
TF-AEC-6876-A3M-1110	Intel® Core™ i7-2710QE - 2.1 GHz	4 GB	2	4	3	1	CFast™ kit x 1 HDD kit x 1	—	HDMI x 1, DVI-D x 1, VGA x 1	PCIe x 1 Mini-Card x 1	Wallmount	DC 9-30V	32°F ~ 122°F (0°C ~ 50°C) (w/o air)
TF-AEC-6876-A4M-1110	Intel® Core™ i3-2330E - 2.2 GHz	4 GB	2	4	3	1	CFast™ kit x 1 HDD kit x 1	—	HDMI x 1, DVI-D x 1, VGA x 1	PCIe x 1 Mini-Card x 1	Wallmount	DC 9-30V	32°F ~ 122°F (0°C ~ 50°C) (w/o air)
TF-AEC-6876-B1M-1110	Intel® B810 -1.6 GHz	2 GB	2	4	3	1	CFast™ kit x 1 HDD kit x 1	—	HDMI x 1, DVI-D x 1, VGA x 1	PCI x 2 Mini-Card x 1	Wallmount	DC 9-30V	32°F ~ 122°F (0°C ~ 50°C) (w/o air)
TF-AEC-6876-B2M-1110	Intel® Core™ i5-2510E - 2.5 GHz	2 GB	2	4	3	1	CFast™ kit x 1 HDD kit x 1	—	HDMI x 1, DVI-D x 1, VGA x 1	PCI x 2 Mini-Card x 1	Wallmount	DC 9-30V	32°F ~ 122°F (0°C ~ 50°C) (w/o air)
TF-AEC-6876-B3M-1110	Intel® Core™ i7-2710QE - 2.1 GHz	4 GB	2	4	3	1	CFast™ kit x 1 HDD kit x 1	—	HDMI x 1, DVI-D x 1, VGA x 1	PCI x 2 Mini-Card x 1	Wallmount	DC 9-30V	32°F ~ 122°F (0°C ~ 50°C) (w/o air)
TF-AEC-6876-B4M-1110	Intel® Core™ i3-2330E - 2.2 GHz	2 GB	2	4	3	1	CFast™ kit x 1 HDD kit x 1	—	HDMI x 1, DVI-D x 1, VGA x 1	PCI x 2 Mini-Card x 1	Wallmount	DC 9-30V	32°F ~ 122°F (0°C ~ 50°C) (w/o air)

包装清单

- 凤凰头电源接口
- **M3 x 4mm螺丝**
- **6# -32 x 10mm螺丝**
- 壁挂式支架 **x 2**
- 产品**DVD**
- **AEC-6876**

可选配件

- **1255900841**
  电源适配器 (84W), 输出: DC 12V 适用于 AEC-6876-A1/A2
- **1255901202**
  电源适配器 (120W), 输出: DC 19V 适用于 AEC-6876-A1M/A2M/A3M/A4M/B1M/B2M/B3M
- **9741687600**
  扩展第2个2.5" SATA HDD组装包
- **9741687601**
  微型散热风扇工具包适用于AEC-6876-Bxx/AEC-6877-Axx/AEC-6877-Bxx出厂安装
- **9741687602**
  I/O 防尘罩套件适用于AEC-6876
- **1702031802**
  电源线 (美规)
- **1702031803**
  电源线 (欧规)
- **170203180E**
  电源线 (日规)

自动化无风扇 BOX PC 解决方案

AAEON® an ASUS assoc. co.

专注 • 灵活 • 竞争力

10


DC-IN 9-30V
F.G
VGA
USB/LAN
DVI
COM16
COM15
COM2
COM4
COM14
DIO
COM1
COM3
COM13
DIO
COM6
COM8
COM10
COM12
COM5
COM7
COM9
COM11

BOXER-6914

无风扇嵌入式Box PC，Intel® Atom™ D2550 处理器, 16 COM接口, 无线缆设计

Front View

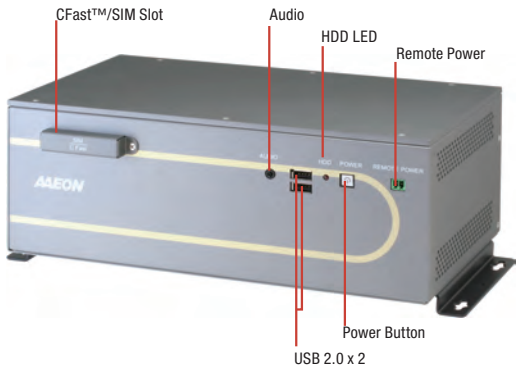

Rear View

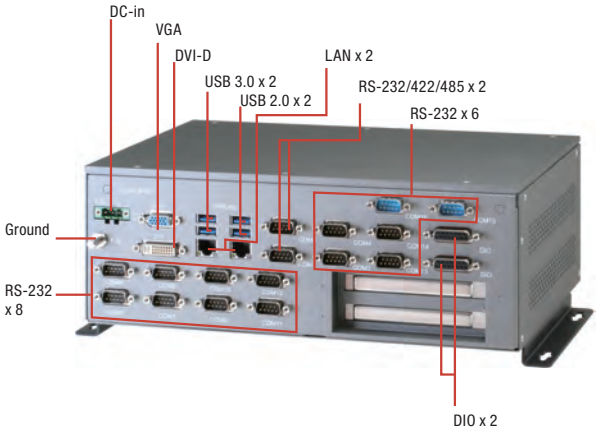

特性

- 专为票务/ 网关/ Turnsile控制自动化
- 由COM-CV Rev. B供电
- 千兆以太网 x 2, USB x 6, COM x 16
- 30通道可编程数字I/O
- 双扩展槽适用于PCI x 2或PCI + PCIe

供电方式	
电源模式	9 - 30V，3-pin接线端子
机构	
安装方式	壁挂式
尺寸 (W x H x D)	13.10" x 5.39" x 7.48" (332.8mm x 136.8mm x 190mm)
总重	9.7 lb (4.4 kg)
净重	6.17 lb (2.8 kg)
环境	
工作温度	-4°F ~ 140°F (-20°C ~ 60°C)，宽温CFast™卡 (依据IEC68-2-14，0.5 m/s风流; 工业级设备)
存储温度	-4°F ~ 158°F (-20°C ~ 70°C)
存储湿度	95% @ 40°C, 无冷凝
抗振动	5 Grms/ 5 ~ 500Hz/ 运行状态下 – CFast™/SSD 1 Grms/ 5 ~ 500Hz/ 运行状态下 – HDD
认证	CE/FCC class A, CCC

规格

系统	
CPU	Intel® Atom™ D2550, 1.86 GHz
芯片组	Intel® NM10
系统内存	DDR3 800/1066 SODIMM插槽 x 2, 最大4 GB
显示接口	VGA, DVI-D
存储设备	mSATA, HDD/SSD
以太网	Intel® 82583V, 10/100/1000Base-TX x 2
I/O	RS-232/422/485 x 2 RS-232 x 12 (A00) or 14 (A01 & A02) USB 3.0 x 2 USB 2.0 x 4 DVI-D x 1 VGA x 1 LAN x 2 可编程30通道数字输入/输出 Line-out x 1 CFast™插槽 x 1 SIM card插槽 x 1 天线孔 x 1 电源按钮 x 1 远程电源开关 x 1
扩展	全尺寸Mini-Card x 2
指示灯	电源 LED 位于电源按钮 HDD active LED
操作系统支持	Windows® 7, Windows® XP, Linux Fedora

备注: 所有规格如有变更，恕不另行通知。

尺寸

单位 : mm

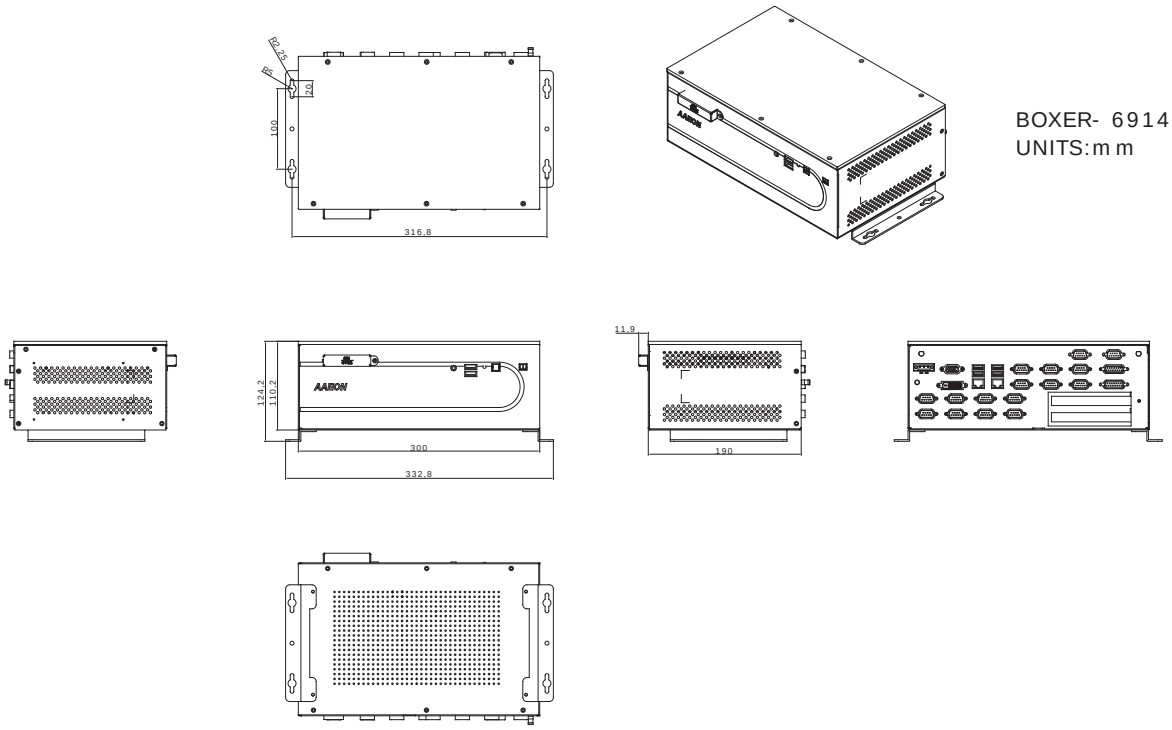

订购信息

料号	CPU	RAM	LAN	USB 3.0	USB 2.0	RS-232	RS-232/422/485	数字 I/O	音频	存储	显示	扩展	安装方式	电源	工作温度
BOXER-6914-A00-1010	Atom™ D2550	Up to 4GB	2	2	4	12	2	Programmable 30 channel	Line-out x 1	CFast™ slot x 1 2.5" HDD bay x 1	VGA x 1 DVI-D x 1	Full Size Mini PCIe slot x 2	Wallmount	9 ~ 30V DC in	-4°F ~ 131°F (-20°C ~ 55°C) ((with airflow)
BOXER-6914-A01-1010	Atom™ D2550	Up to 4GB	2	2	4	14	2	Programmable 30 channel	Line-out x 1	CFast™ slot x 1 2.5" HDD bay x 1	VGA x 1 DVI-D x 1	Full Size Mini PCIe slot x 2 PCIe[x1] x 1 PCI x 1	Wallmount	9 ~ 30V DC in	-4°F ~ 131°F (-20°C ~ 55°C) (with airflow)
BOXER-6914-A02-1010	Atom™ D2550	Up to 4GB	2	2	4	14	2	Programmable 30 channel	Line-out x 1	CFast™ slot x 1 2.5" HDD bay x 1	VGA x 1 DVI-D x 1	Full Size Mini PCIe slot x 2 PCI x 2	Wallmount	9 ~ 30V DC in	-4°F ~ 131°F (-20°C ~ 55°C) (with airflow)
BOXER-6914-A03-1010	Atom™ D2550	Up to 4GB	2	2	4	14	2	Programmable 30 channel	Line-out x 1	CFast™ 插槽 x 1 2.5" HDD bay x 1	VGA x 1 DVI-D x 1	Full Size Mini PCIe slot x 2 PCIe [x1] x 2	Wallmount	9 ~ 30V DC in	-4°F ~ 131°F (-20°C ~ 55°C) (with airflow)

包装清单

- 凤凰头电源接口 **x 1**
- **M3 x 4mm**螺丝 **x 4**
- **6# -32 x 10mm**螺丝 **x 4**
- 壁挂式安装支架 **x 2**
- 产品**DVD**
- **BOXER-6914**

可选配置

- **1255900841**
  电源适配器 (84W), 输出: DC 12V
- **1702031802**
  电源线 (美规)
- **1702031803**
  电源线 (欧规)
- **170203180E**
  电源线 (日规)
- **9761215303**
  WiFi模块&天线

AEC-6977

无风扇嵌入式Box PC，Intel® QM77 芯片组

Front View

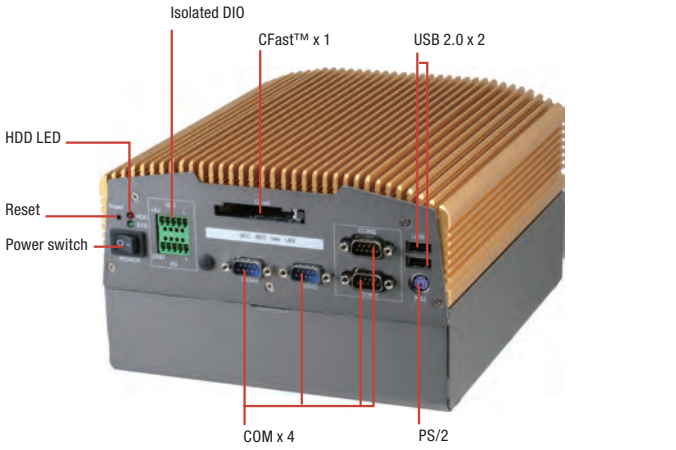

Rear View

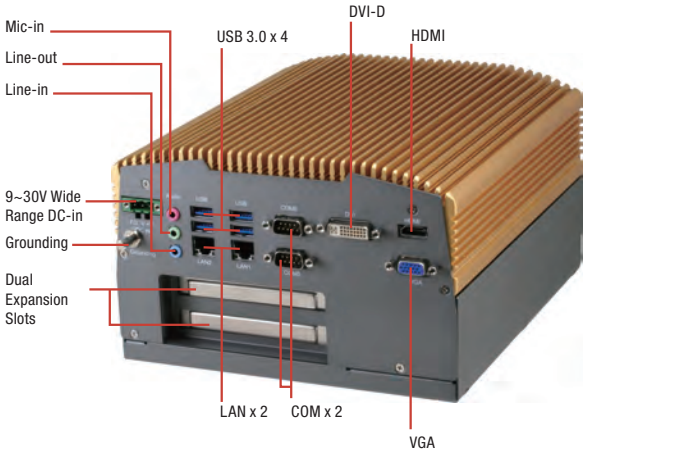

特性

- **Intel® Core™ i7-3517UE 1.7 GHz处理器**
- **QM77 芯片组**
- **COM x 6 (2.5KV隔离保护 x 2), 2.5KV隔离保护 DIO**
- **Mini-PCIe x 2 & CFast™ x 1**
- **转接卡: PCI x 2, PCI-E[x4] x 2, PCI x 1 和 PCI-E[x4] x 1**
- **支持Hi-Safe和Hi-Manager**
- **内置TPM**

规格

系统	
CPU	Intel® Core™ i7-3612QE, 2.1 GHz Intel® Core™ i7-3517UE, 1.7 GHz Intel® Core™ i3-3217UE,1.6 GHz Intel® Celeron® 1020E, 2.2 GHz
芯片组	Intel® QM77
系统内存	DDR3 1066/1333 MHz SODIMM插槽 x 2,最大支持16 GB
显示接口	HDMI, DVI-D, VGA
存储设备	CFast™, HDD/SSD
以太网	Intel® 82579LM, 10/100/1000Base-TX x 1 Intel® 82574L, 10/100/1000Base-TX x 1
I/O	RS-232/422/485 x 1 隔离保护 RS-232 x 1 隔离保护 RS-232 x 4 USB 3.0 x 4 USB 2.0 x 2 HDMI x1 DVI-D x 1 VGA x 1 LAN x 2 可编程8位数字输入 / 输出 隔离保护 Mic-in x 1 Line-in x 1 Line-out x 1 PS/2 x 1 Grounding x 1 CFast™插槽 x 1 Antenna h
扩展	全尺寸Mini-Card x 2 PCIe[x4] x 2 (SKU A1, A4, A7, A10) PCI x 2 (SKU A2, A5, A8, A11) PCIe[x4] x 1 & PCI x 1 (SKU A3, A6, A9, A12)
指示灯	电源 LED HDD active LED
操作系统支持	Windows® 7, Windows® XP, Windows® XP Embedded, Linux Fedora
供电方式	
电源模式	9 - 30V，3-pin接线端子
机构	
安装方式	壁挂式
尺寸 (W x H x D)	8.19" x 4.9" x 9.37" (208mm x 124.4mm x 238mm)
总重	13.2 lb (6.0 kg)
净重	—
环境	
工作温度	-4°F ~ 140°F (-20°C ~ 60°C) , CPU Intel® Core™ i7-3612QE或Celeron® 1020E, 宽温CFast™卡 (依据IEC68-2-14 with 0.5 m/s风流; 工业级设备) -4°F ~ 167°F (-20°C ~ 75°C) , CPU Intel Core™i7-3517UE或Core™ i3-3217UE，宽温CF
存储温度	-4°F ~ 158°F (-20°C ~ 70°C)
存储湿度	95% @ 40°C, 无冷凝
抗振动	3 Grms/ 5 ~ 500Hz/ 运行状态下 – CFast™/SSD 1 Grms/ 5~ 500Hz/ 运行状态下 – HDD
认证	CE/FCC class A

备注: 所有规格如有变更，恕不另行通知。

尺寸

单位 : mm

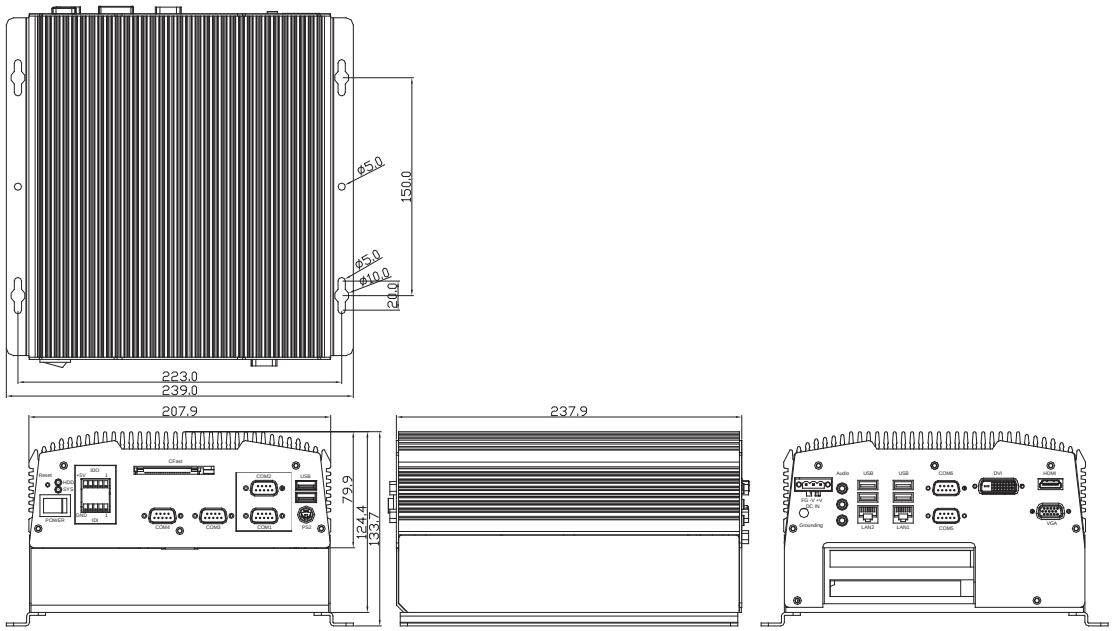

订购信息

料号	CPU	RAM	LAN	USB 3.0	USB 2.0	RS-232	RS-232 + 隔离保护	RS-232/422/485 + 隔离保护	隔离保护 DIO	存储	显示	扩展	安装方式	电源	温度
AEC-6977-A1-1010	i7-3612QE – 2.1 GHz	4 GB	2	4	2	4	1	1	DI x 4 & DO x 4	CFast™ slot x 1, HDD kit x 1	HDMI x 1, DVI x 1, VGA x 1	Mini-Card x 2, PCIe x 2	Wallmount	9-30V	-4°F ~ 122°F (-20°C ~ 50°C) (w/o air)
AEC-6977-A2-1010	i7-3612QE – 2.1 GHz	4 GB	2	4	2	4	1	1	DI x 4 & DO x 4	CFast™ slot x 1, HDD kit x 1	HDMI x 1, DVI x 1, VGA x 1	Mini-Card x 2, PCI x 2	Wallmount	9-30V	-4°F ~ 122°F (-20°C ~ 50°C) (w/o air)
AEC-6977-A3-1010	i7-3612QE – 2.1 GHz	4 GB	2	4	2	4	1	1	DI x 4 & DO x 4	CFast™ slot x 1, HDD kit x 1	HDMI x 1, DVI x 1, VGA x 1	Mini-Card x 2, PCI x 1 & PCIe x 1	Wallmount	9-30V	-4°F ~ 122°F (-20°C ~ 50°C) (w/o air)
AEC-6977-A4-1010	i3-3217UE – 1.6 GHz	4 GB	2	4	2	4	1	1	DI x 4 & DO x 4	CFast™ slot x 1, HDD kit x 1	HDMI x 1, DVI x 1, VGA x 1	Mini-Card x 2, PCIe x 2	Wallmount	9-30V	-4°F ~ 158°F (-20°C ~ 65°C) (w/o air)
AEC-6977-A5-1010	i3-3217UE – 1.6 GHz	4 GB	2	4	2	4	1	1	DI x 4 & DO x 4	CFast™ slot x 1, HDD kit x 1	HDMI x 1, DVI x 1, VGA x 1	Mini-Card x 2, PCI x 2	Wallmount	9-30V	-4°F ~ 158°F (-20°C ~ 65°C) (w/o air)
AEC-6977-A6-1010	i3-3217UE – 1.6 GHz	4 GB	2	4	2	4	1	1	DI x 4 & DO x 4	CFast™ slot x 1, HDD kit x 1	HDMI x 1, DVI x 1, VGA x 1	Mini-Card x 2, PCI x 1 & PCIe x 1	Wallmount	9-30V	-4°F ~ 158°F (-20°C ~ 65°C) (w/o air)
AEC-6977-A7-1010	Celeron® 1020E – 2.2 GHz	4 GB	2	4	2	4	1	1	DI x 4 & DO x 4	CFast™ slot x 1, HDD kit x 1	HDMI x 1, DVI x 1, VGA x 1	Mini-Card x 2, PCIe x 2	Wallmount	9-30V	-4°F ~ 122°F (-20°C ~ 50°C) (w/o air)
AEC-6977-A8-1010	Celeron® 1020E – 2.2 GHz	4 GB	2	4	2	4	1	1	DI x 4 & DO x 4	CFast™ slot x 1, HDD kit x 1	HDMI x 1, DVI x 1, VGA x 1	Mini-Card x 2, PCI x 2	Wallmount	9-30V	-4°F ~ 122°F (-20°C ~ 50°C) (w/o air)
AEC-6977-A9-1010	Celeron® 1020E – 2.2 GHz	4 GB	2	4	2	4	1	1	DI x 4 & DO x 4	CFast™ slot x 1, HDD kit x 1	HDMI x 1, DVI x 1, VGA x 1	Mini-Card x 2, PCI x 1 & PCIe x 1	Wallmount	9-30V	-4°F ~ 122°F (-20°C ~ 50°C) (w/o air)
AEC-6977-A10-1010	i7-3517UE	4 GB	2	4	2	4	1	1	DI x 4 & DO x 4	CFast™ slot x 1, HDD kit x 1	HDMI x 1, DVI x 1, VGA x 1	Mini-Card x 2, PCIe x 2	Wallmount	9-30V	-4°F ~ 158°F (-20°C ~ 65°C) (w/o air)
AEC-6977-A11-1010	i7-3517UE	4 GB	2	4	2	4	1	1	DI x 4 & DO x 4	CFast™ slot x 1, HDD kit x 1	HDMI x 1, DVI x 1, VGA x 1	Mini-Card x 2, PCI x 2	Wallmount	9-30V	-4°F ~ 158°F (-20°C ~ 65°C) (w/o air)
AEC-6977-A12-1010	i7-3517UE	4 GB	2	4	2	4	1	1	DI x 4 & DO x 4	CFast™ slot x 1, HDD kit x 1	HDMI x 1, DVI x 1, VGA x 1	Mini-Card x 2, PCI x 1 & PCIe x 1	Wallmount	9-30V	-4°F ~ 158°F (-20°C ~ 65°C) (w/o air)

包装清单

- 凤凰头电源接口 **x 1**
- 壁挂式安装支架 **x 2**
- 产品**DVD**
- **AEC-6977**

可选配置

- **1255901202**
  电源适配器 (120W), 输出: DC 19V
- **1255900841**
  电源适配器 (84W), 输出: DC 12V
- **1702031802**
  电源线 (美规)
- **1702031803**
  电源线 (欧规)
- **170203180E**
  电源线 (日规)
- **9741696701**
  I/O 防尘套件
- **9741696702**
  2nd 2.5" SATA HDD 工具包

备注: 所有规格如有变更，恕不另行通知。

AEC-6967

高阶无风扇嵌入式Box PC，第2代Intel® Core™ i系列处理器和PCIe 扩展

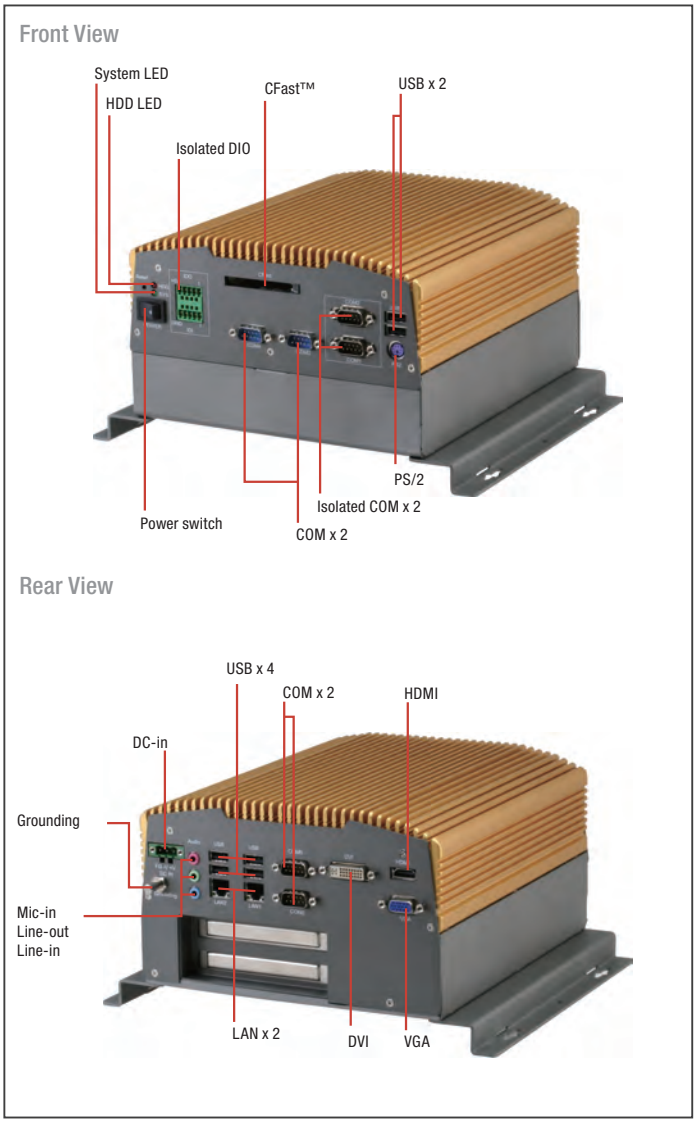

特性

- 第2代Intel® Core™ i处理器
- COM x 6 (2.5KV 隔离保护 x 2), 2.5KV Isolated DIO x 1
- Mini-Card插槽 x 2, CFast™ x 1
- PCI-Express[x4] x 2或PCI x 2或PCI x 1 + PCI-Express[x4] x 1
- 内置TPM
- 支持宽温，Intel® Core™ i7-2610UE处理器
- 支持研扬Hi-Safe & Hi-Manager

扩展	全尺寸Mini-Card x 2 PCIe[x4] x 2 (SKU A5) PCI x 2 (SKU A2, A4) PCIe[x4] x 1 & PCI x 1 (SKU A1, A3)
指示灯	电源 LED HDD active LED
操作系统支持	Windows® 7, Windows® XP, Windows® XP Embedded, Linux Fedora 15-2.6.38.6 Support
供电方式	
电源模式	9 - 30V，3-pin接线端子
机构	
安装方式	壁挂式
尺寸 (W x H x D)	8.19" x 4.9" x 9.37" (208mm x 124.4mm x 238mm)
总重	13.2 lb (6.0 kg)
净重	—
环境	
工作温度	-4°F ~ 140°F (-20°C ~ 60°C) , CPU Intel Core™i3-2310E, 宽温CFast™ card (依据IEC68-2-14, 0.5 m/s风流; 工业级设备) -4°F ~ 167°F (-20°C ~ 75°C), CPU Intel Core™i7-2610UE, 宽温CFast™ card (依据IEC68-2-14 wit
存储温度	-4°F ~ 158°F (-20°C ~ 70°C)
存储湿度	95% @ 40°C, 无冷凝
抗振动	3 Grms/ 5 ~ 500Hz/ 运行状态下 – CFast™/SSD 1 Grms/ 5~ 500Hz/ 运行状态下 – HDD
认证	CE/FCC class A

规格

系统	
CPU	Intel® Core™ i7-2610UE, 1.5 GHz Intel® Core™ i3-2310E, 2.1 GHz
芯片组	Intel® QM67
系统内存	DDR3 1066/1333 MHz SODIMM插槽 x 2, 最大支持16 GB
显示接口	HDMI, DVI-D, VGA
存储设备	CFast™, HDD/SSD
以太网	Intel® 82579LM, 10/100/1000Base-TX x 1 REALTEK. RTL8111E-VL-CG, 10/100/1000Base-TX x 1
I/O	RS-232/422/485 x 1 隔离保护 RS-232 x 1 隔离保护 RS-232 x 4 USB 2.0 x 6 HDMI x1 DVI-D x 1 VGA x 1 LAN x 2 可编程8位数字输入 / 输出 隔离保护 Mic-in x 1 Line-in x 1 Line-out x 1 PS/2 x 1 Grounding x 1 CFast™插槽 x 1 电源开关 x 1 Rese

备注: 所有规格如有变更，恕不另行通知。

尺寸

单位 : mm

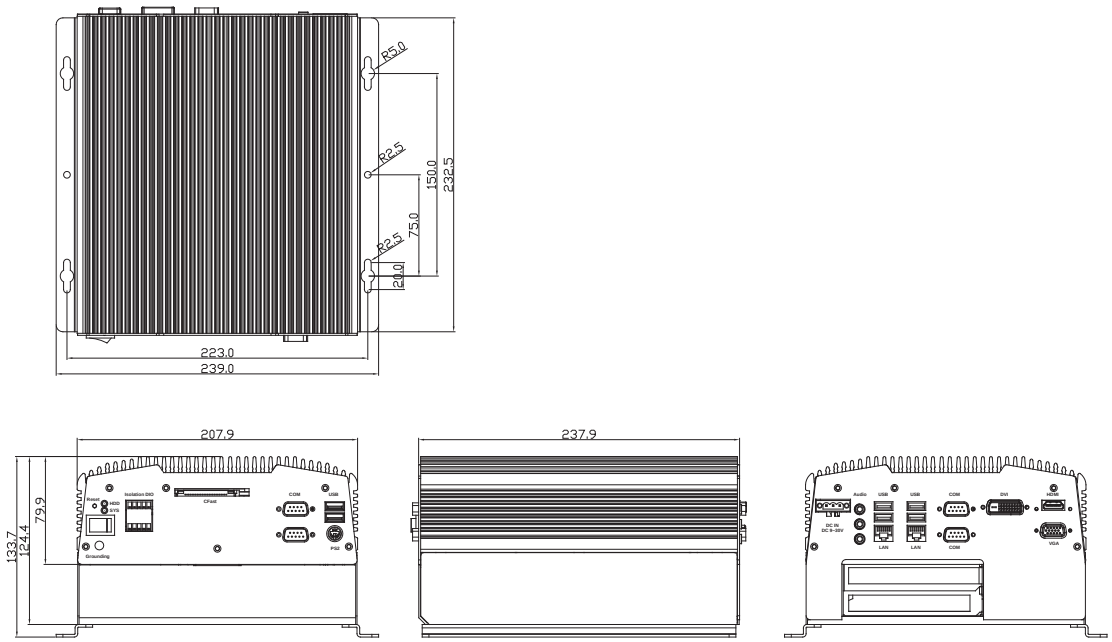

订购信息

料号	CPU	RAM	LAN	USB	RS-232	隔离 RS-232	隔离 RS-232/422/485	隔离 DIO	存储	显示	扩展	安装方式	电源	温度
AEC-6967-A1-1110	Intel® Core™ i7-2610UE - 1.5 GHz	4 GB	2	6	4	1	1	8 Channels	CFast™ kit x 1 HDD kit x 1	HDMI x 1 DVI x 1 VGA x 1	PCI x 1 PCIe x 1 Mini-Card x 2	Wallmount	9-30V	-4°F ~ 158°F (-20°C ~ 65°C)(w/o air)
AEC-6967-A2-1110	Intel® Core™ i7-2610UE - 1.5 GHz	4 GB	2	6	4	1	1	8 Channels	CFast™ kit x 1 HDD kit x 1	HDMI x 1 DVI x 1 VGA x 1	PCI x 2 Mini-Card x 2	Wallmount	9-30V	-4°F ~ 158°F (-20°C ~ 65°C) (w/o air)
AEC-6967-A3-1110	Intel® Core™ i3-2310E - 2.1 GHz	4 GB	2	6	4	1	1	8 Channels	CFast™ kit x 1 HDD kit x 1	HDMI x 1 DVI x 1 VGA x 1	PCI x 1 PCIe x 1 Mini-Card x 2	Wallmount	9-30V	-4°F ~ 122°F (-20°C ~ 50°C) (w/o air)
AEC-6967-A4-1110	Intel® Core™ i3-2310E - 2.1 GHz	4 GB	2	6	4	1	1	8 Channels	CFast™ kit x 1 HDD kit x 1	HDMI x 1 DVI x 1 VGA x 1	PCI x 2 Mini-Card x 2	Wallmount	9-30V	-4°F ~ 122°F (-20°C ~ 50°C) (w/o air)
AEC-6967-A5-1110	Intel® Core™ i7-2610UE - 1.5 GHz	4 GB	2	6	4	1	1	8 Channels	CFast™ kit x 1 HDD kit x 1	HDMI x 1 DVI x 1 VGA x 1	PCIe x 2 Mini-Card x 2	Wallmount	9-30V	-4°F ~ 122°F (-20°C ~ 50°C) (w/o air)

包装清单

- 凤凰头电源接口 **x 1**
- **M3 x 4mm**螺丝 **x 4**
- **6# -32 x 10mm**螺丝 **x 6**
- 壁挂式安装支架 **x 2**
- 产品**DVD**
- **AEC-6967**

可选配置

- **1255901202**
  电源适配器 (120W), 输出: DC 19V
- **1255900841**
  电源适配器 (84W), 输出: DC 12V
- **1702031802**
  电源线 (美规)
- **1702031803**
  电源线 (欧规)
- **170203180E**
  电源线 (日规)
- **9741696701**
  I/O 防尘套件
- **9741696702**
  第2个2.5" SATA HDD工具包

备注: 所有规格如有变更，恕不另行通知。

1255901202

120W AC适配器

特性

- 输出电压: 19V
- 功率: 120W
- 外观尺寸: 6” x 3 x 1” (151.3mm x 76.5mm x 25.4mm)
- 输入电压: AC 100~240V
- 认证: CE/ UL/ CUL/ CCC/ BSMI/ TUV/ GS/ PSE

订购信息

- **1255901202**
  120W AC适配器

9741692045

小巧型PCI散热模组, 适用于PCI/PCIe插槽

特性

- PCI散热模组

订购信息

- **9741692045**
  Mini PCI散热模组, 适用于PCI/PCIe插槽

11

视觉系统 BOX PC 解决方案

AAEON® an ASUS assoc. co.

专注 • 灵活 • 竞争力

BOXER-6640M

无风扇嵌入式Box PC，第6/7代Intel® Core™桌面级处理器和多GbE LAN & USB3.0

Front View

TAIWAN EXCELLENCE 2018

Rear View

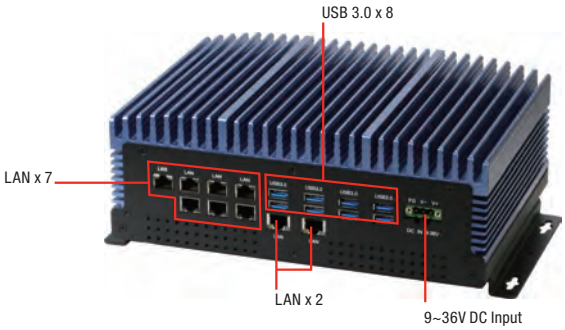

特性

- 极致计算能力和图形显示能力
- 支持长寿桌面级插座类型处理器
- 支持**DDR4 1866/2133 SODIMM**，最大支持**32GB**
- **VGA + HDMI x 2**三显，**HDMI 4K** 显示
- **USB 3.0 x 8, USB 2.0 x 2**
- 工业级**Intel® GbE LAN x 9**
- 隔离**RS-232/422/485 x 1**
- 紧凑的尺寸和易于访问的设计
- 宽幅**DC 9~36V**输入

DDR 4 | 1000 Giga LAN | USB 2.0 | USB 3.0 | PCIe PCI Express | CE FC

规格

系统	
CPU	**第7代Intel® Core™** 处理器系列: Intel® Core™ i7-7700T, 2.9 GHz Intel® Core™ i5-7500T, 2.8 GHz Intel® Core™ i3-7101TE, 3.4 GHz Intel® Pentium® G4560T, 2.9 GHz **第6代Intel® Core™** 处理器系列: Intel® Core™ i7-6700TE, 2.4 GHz Intel® Core™ i5-6500TE, 2.3 GHz Intel® Core™ i3-6100TE, 2.7 GHz Intel® Pentium® G4500T, 3.0 GHz Intel® Pentium® G4400TE, 2.9 GHz
芯片组	Intel® H170
系统内存	DDR4 1866/2133 SODIMM插槽 x 2, 最大支持32 GB, ECC或非ECC 支持
显示接口	HDMI, VGA
存储设备	mSATA, HDD/SSD
以太网	Intel®I210, 10/100/1000Base-TX x 9
I/O	RS-232/422/485 x 1隔离 USB Type A x 8适用于USB 3.0, USB Type A x 2适用于USB 2.0 RJ-45 x 9适用于GbE LAN, 电源开/关按钮 x 1, 2 pin 远程电源开/关 VGA x 1, Mic-in x 1, Line-out x 1, 天线口 x 1 系统 LED指示灯 x 1, HDD LED指示灯 x 1 DB-15 x 1适用于VGA, HDMI v1.3 x 2 DC-in 3-pin接线端子 (9~36V)
扩展	全尺寸Mini card x 1 (PCIE + USB, 带SIM插槽) 全尺寸Mini card x 1 (PCIE, BOM可选mSATA + USB)
操作系统支持	**第7代Intel® Core™** 处理器系列: Windows® 10 IOT (64bit), Ubuntu 16.04 above, Fedora 25 above, CentOS 7.3 above **第6代Intel® Core™** 处理器系列: Windows® 10 IOT (64bit), Windows® 8.1 (64bit), Windows® embedded 8 standard (64bit), Windows® 7 (32bit/64bit), Windows® embedded standard 7 (32/64bit) Ubuntu 16.04 above, Fedora 25 above, CentOS 7.3 above
供电方式	
电源模式	9 - 36V 带 3-pin接线端子
机构	
安装方式	壁挂式
尺寸 (W x H x D)	10.40” x 3.80” x 7.33” (264.2mm x 96.4mm x 186.2mm)
总重	12.8 lb (5.8 kg)
净重	9.9 lb (4.5 kg)
环境	
工作温度	-4°F ~ 122°F (-20°C ~ 50°C) (依据IEC68-2-14，0.5 m/s风流; 工业级设备)
存储温度	-49°F ~ 158°F (-45°C ~ 70°C)
存储湿度	5~95% @ 40°C,无冷凝
抗振动	2 Grms/ 5 ~ 500Hz/运行状态下 – SSD 1 Grms/ 5 ~ 500Hz/运行状态下 – HDD
认证	CE/FCC class A

备注: 所有规格如有变更，恕不另行通知。

尺寸

单位: mm

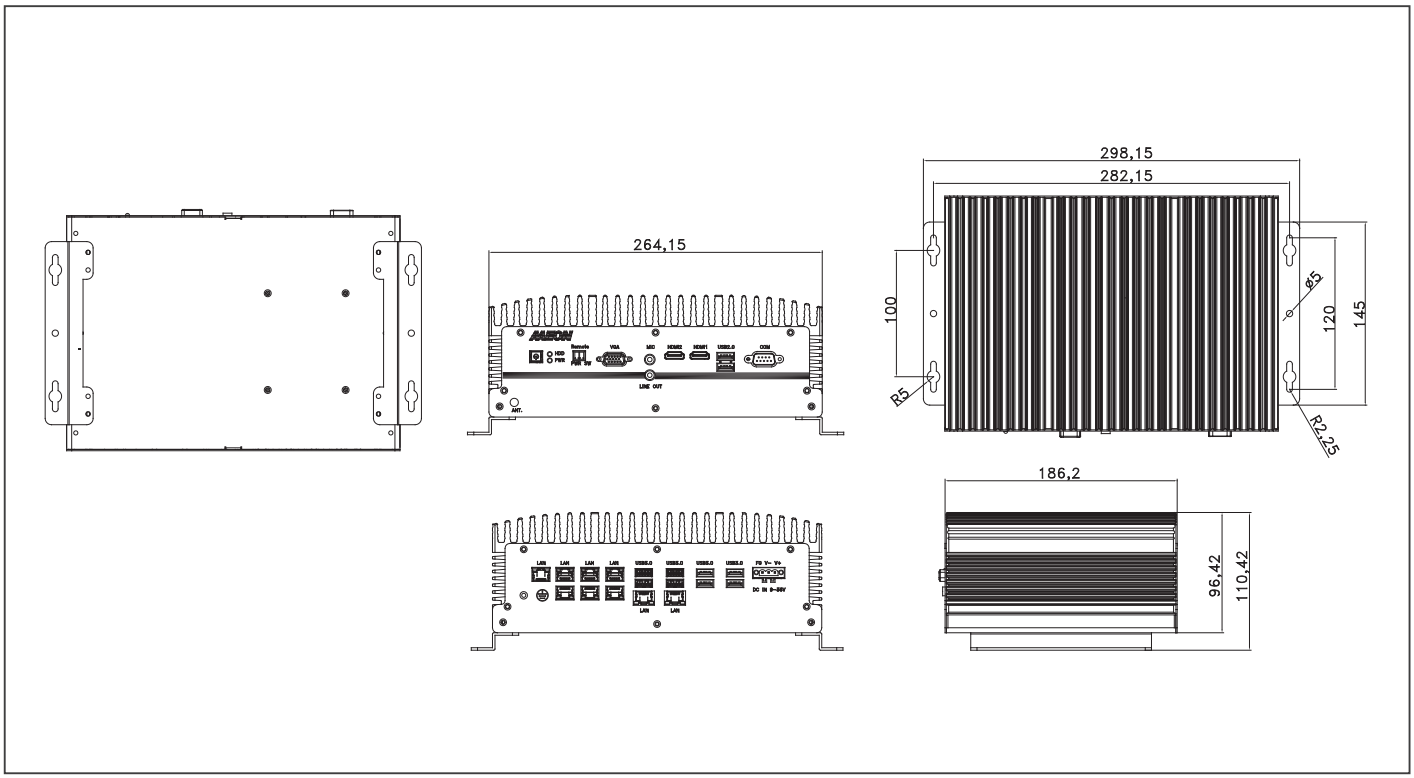

订购信息

料号	CPU	RAM	LAN	USB 3.0	USB 2.0	RS-232/422/485	数字 I/O	音频	存储	显示	扩展	安装方式	电源	工作温度
BOXER-6640M-A1-1010	—	—	9	8	2	1	—	MIC-in, Line-out	2.5" SATA Drive bay x 1	VGA x 1 HDMI x 2	Full-size Mini card x 1 (PCIE + USB, w/ SIM slot) Full-size Mini card x 1 (PCIE, BOM optional mSATA + USB)	Wallmount	9-36V	-4°F ~ 122°F (-20°C ~ 50°C)

包装清单

- 壁挂式支架 **x 2**
- 螺丝包 **x 1**
- 产品**DVD x 1**
- 凤凰头电源连接器 **x 1**
- **BOXER-6640M**

可选配件

- **1255902200**
  220W 电源适配器
- **1255901202**
  120W 电源适配器
- **1702031802**
  电源线 (美规)
- **1702031803**
  电源线 (欧规)
- **170203180E**
  电源线 (日规)
- **9741159H00**
  WiFi/蓝牙模块 & 天线
- **9741EC25E0**
  4G 模块 & 天线 (适用于欧规)
- **9741EC25A0**
  4G 模块 & 天线 (适用于USA-AT&T)
- **9741EC25V0**
  4G 模块 & 天线 (适用于USA-Verizon)

BOXER-6639M

无风扇嵌入式Box PC，第6/7代Intel® Core™桌上型处理器和PoE

Front View

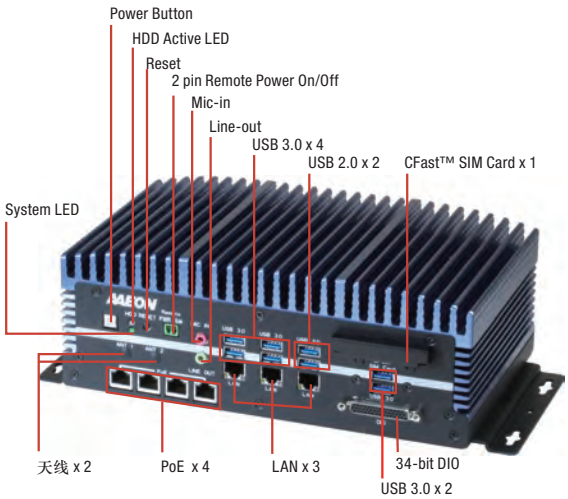

Rear View

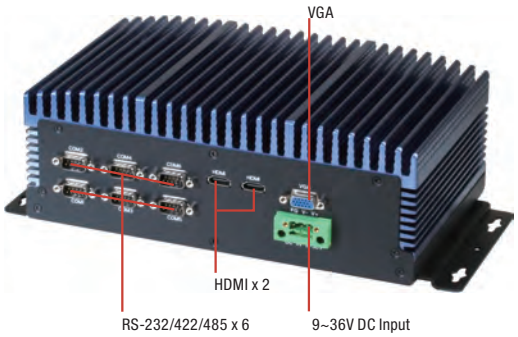

特性

- 极致计算电源 & 图形显示能力
- 支持长寿桌面级插座类型处理器
- **DDR4 ECC或非ECC SODIMM, 最大支持32GB**
- **VGA + HDMI x 2三显, HDMI 4K 显示**
- **802.3at GbE PoE x 4 (总计最大80W)**
- **USB 3.0 x 6**
- 工业级**Intel® GbE LAN x 3**
- 支持**BIOS**选择**RS-232/422/485 x 6**
- 易于访问的设计
- 宽幅**DC 12~36V**输入
- **34**位数字输入和输出

规格

系统	
CPU	**第7代Intel® Core™ 处理器系列:** Intel® Core™ i7-7700T, 2.9 GHz Intel® Core™ i5-7500T, 2.8 GHz Intel® Core™ i3-7101TE, 3.4 GHz Intel® Pentium® G4600T, 3.0 GHz Intel® Pentium® G4560T, 2.9 GHz Intel® Celeron® G3930T, 2.7 GHz **第6代Intel® Core™ 处理器系列:** Intel® Core™ i7-6700TE, 2.4 GHz Intel® Core™ i5-6500TE, 2.3 GHz Intel® Core™ i3-6100TE, 2.7 GHz Intel® Pentium® G4500T, 3.0 GHz Intel® Pentium® G4400T, 2.9 GHz Intel® Celeron® G3900T, 2.6 GHz
芯片组	Intel® Q170
系统内存	DDR4 1866/2133 SODIMM插槽 x 2, 最大支持32GB
显示接口	HDMI, VGA
存储设备	CFast™, HDD/SSD
以太网	Intel® I210, 10/100/1000Base-TX x 3
I/O	RS-232/422/485 x 6, USB Type A x 6 for USB 3.0, USB Type A x 2 for USB 2.0 RJ-45 x 3适用于GbE LAN, RJ-45 x 4适用于PoE (802.3at, 总计最大80W) DB-44适用于34位数字I/O (5V), CFast™插槽 x 1, SIM卡插槽 x 1 电源开/关按钮 x 1, 2 pin 远程电源开/关, 重置开关 Mic-in x 1, Line-out x 1, 天线口 x 2, 系统 LED指示灯 x 1, HDD LED指示灯 x 1, DB-15 x 1适用于VGA, HDMI v1.3 x 2, DC-in 3-pin接线端子 (12~36V)
扩展	全尺寸Mini-Card x 1 (PCI-E + USB, 带SIM插槽) 全尺寸Mini-Card x 1 (PCI-E + USB,可选适用于mSATA和SIM插槽)
指示灯	电源 LED, HDD active LED
操作系统支持	**第7代Intel® Core™ 处理器系列:** Windows® 10 IOT (64bit), Ubuntu 16.04 above, Fedora 25 above, CentOS 7.3 above **第6代Intel® Core™ 处理器系列:** Windows® 10 IOT (64bit), Windows® 8.1 (64bit), Windows® Embedded 8 Standard (64bit), Windows® 7 (32/64bit), Windows® Embedded Standard 7 (32/64bit), Ubuntu 16.04 above, Fedora 25 above, CentOS 7.3 above
供电方式	
电源模式	12 - 36V 带3-pin接线端子
机构	
安装方式	壁挂式
尺寸 (W x H x D)	10.4" x 3.8" x 6.1" (264.2mm x 96.4mm x 154.2mm)
总重	13.0 lb (5.9 kg)
净重	8.8 lb (4.0 kg)
环境	
工作温度	-13°F ~ 131°F (-25°C ~ 55°C) (依据IEC68-2-14, 0.5 m/s风流; 工业级设备)
存储温度	-49°F ~ 176°F (-45°C ~ 80°C)
存储湿度	5~95% @ 40°C,无冷凝
抗振动	5 Grms/ 5 ~ 500Hz/运行状态下 – SSD/CFast™卡 1 Grms/ 5~ 500Hz/运行状态下 – HDD
认证	CE/FCC class A

备注: 所有规格如有变更，恕不另行通知。

尺寸

单位: mm

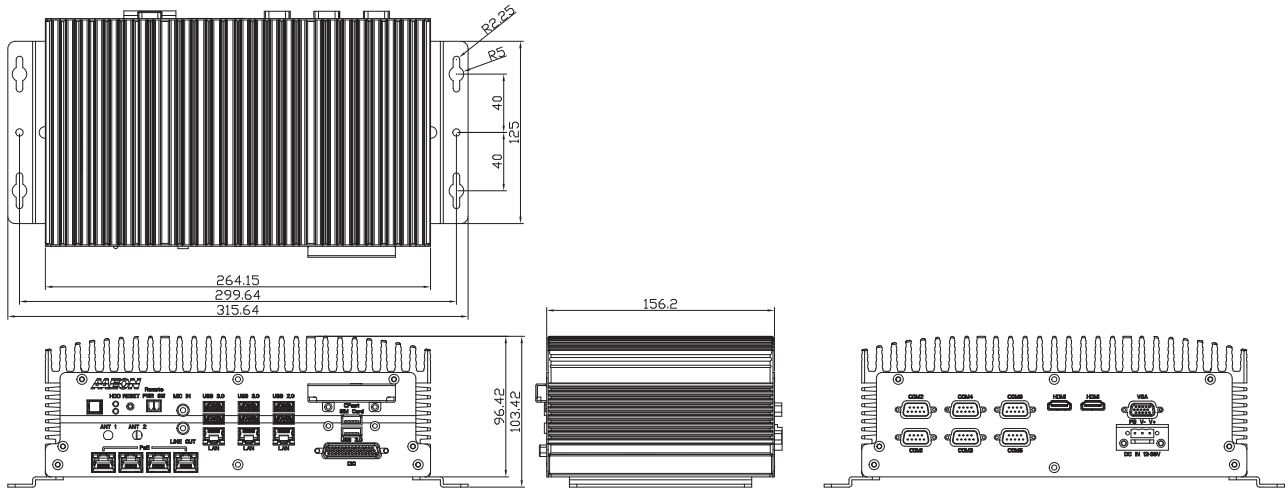

订购信息

料号	CPU	RAM	LAN	PoE	USB 3.0	USB 2.0	RS-232/422/485	数字 I/O	音频	存储	显示	扩展	安装方式	电源	工作温度
BOXER-6639M-A1-1010	—	—	3	4	6	2	6	34 bit	MIC-in x 1 Line-Out x 1	2.5" Drive Bay x 2 CFast™ x 1	VGA x 1 HDMI x 2	Full-size Minicard x 2	Wallmount	12~36V DC in	-13°F ~ 131°F (-25°C ~ 55°C)

包装清单

- 壁挂式支架 **x 2**
- 螺丝包 **x 1**
- 导热垫片 **x 3**
- 产品**DVD x 1**
- 凤凰头连接器 **x 2**
- **BOXER-6639M**

可选配件

- **1255902200**
  220W 电源适配器 (适用于2或更多PoE摄像机)
- **1255901202**
  120W 电源适配器 (仅适用于1 PoE摄像机)
- **1702031802**
  电源线 (美规)
- **1702031803**
  电源线 (欧规)
- **170203180E**
  电源线 (日规)
- **9741159H00**
  WiFi/蓝牙模块 & 天线
- **9741EC25E0**
  4G 模块 & 天线 (适用于欧规)
- **9741EC25A0**
  4G 模块 & 天线 (适用于USA-AT&T)
- **9741EC25V0**
  4G 模块 & 天线 (适用于USA-Verizon)

BOXER-6841M

无风扇嵌入式Box PC,第6/7代Intel® Core™桌面级处理器和PoE

Launching in Q1

特性

- 极致计算电源 & 图形显示能力
- 插座类型桌面级处理器
- 支持**DDR4 ECC**或非**ECC SODIMM,** 最大支持**32GB**
- 支持**VGA + HDMI**
- 支持**USB 3.0 x 4**
- 支持**Intel® GbE LAN x 5**
- 宽幅**DC 12~24V**输入
- 多种扩展

规格

系统	
CPU	Intel® Core™ i7-7700T, 四核, 2.9 GHz Intel® Core™ i5-7600T, 四核, 2.8 GHz Intel® Core™ i3-7300T, 双核, 3.5 GHz Intel® Core™ i7-6700TE, 四核, 2.4 GHz Intel® Core™ i5-6500TE, 四核, 2.3 GHz Intel® Core™ i3-6100TE, 双核, 2.7 GHz
芯片组	H110 / C236
系统内存	DDR4 SODIMM插座 (双层) x 2 支持1866/2133MHz DDR4 和最大支持32GB 支持无缓冲和ECC / 非ECC type SODIMM
显示接口	VGA x 1, HDMI x1
存储设备	mSATA, HDD/SSD
以太网	RJ-45 x 5适用于GbE (Intel® i211AT x4, i219LM x1)
I/O	DB15 VGA x 1 HDMI v1.3 x 1 RJ-45 x 5适用于GbE LAN USB Type A x 4适用于USB 3.0 Mic-in x 1 Line-out x 1 DB-9 RS-232 x 1 2 pin 远程电源开关 天线口 x 2 电源开/关按钮 x 1 DC-in 3-pin接线端子 (12~24V) x 1
扩展	全尺寸Mini card(1) x 1 (PCIE + USB, 带SIM插槽) 全尺寸Mini card(2) x 1 (PCIE + USB + mSATA, 带SIM插槽) A1: 双PCIE [x8] + PCI A2: 一个PCIE [x16]
指示灯	电源 LED x 1 HDD active LED x 1
操作系统支持	Windows® 10, Windows® 10 IoT, Linux
供电方式	
电源模式	12 - 36V, 3-pin接线端子
机构	
安装方式	壁挂式
尺寸 (W x H x D)	5.12" x 9.29" x 7.87" (130mm x 236mm x 200mm)
总重	12.76 lb (5.8 kg)
净重	9.9 lb (4.5 kg)
环境	
工作温度	-4°F ~ 131°F (-20°C ~ 55°C) (依据IEC68-2-14, 0.5 m/s风流; 工业级设备, 不带扩展)
存储温度	-49 °F ~ 176°F (-45°C ~ 80°C)
存储湿度	5 ~ 95% @ 40°C,无冷凝
抗振动	3 Grms/ 5 ~ 500Hz/运行状态下 – mSATA/SSD 1 Grms/ 5~ 500Hz/运行状态下 – HDD
认证	CE/FCC class A

备注: 所有规格如有变更，恕不另行通知。

尺寸

单位: mm

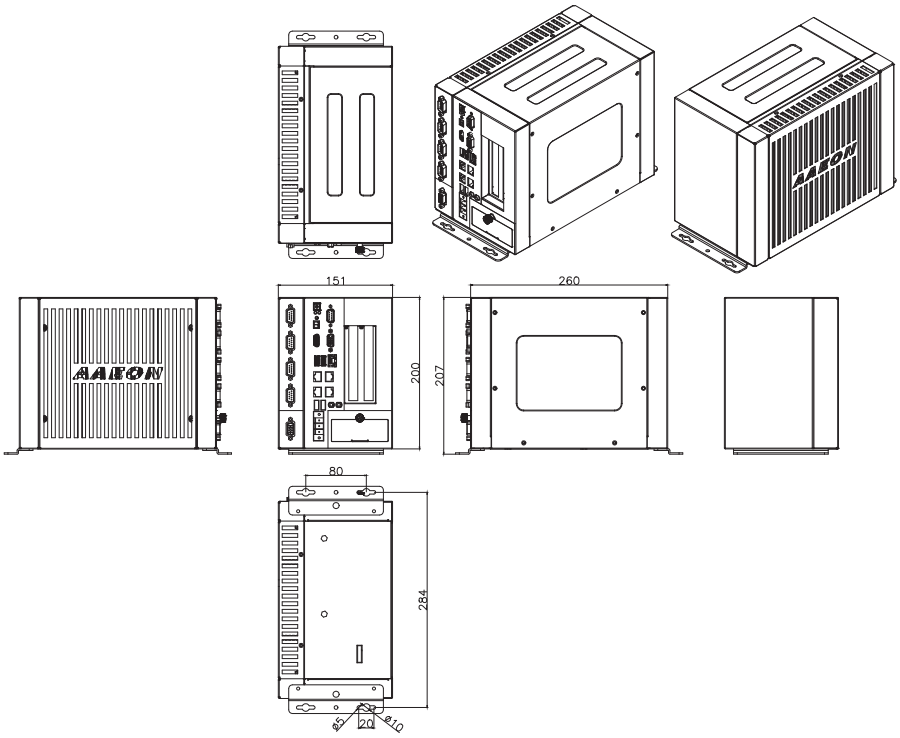

订购信息

料号	CPU	PCH	RAM	LAN	USB 3.0	USB 2.0	RS-232	RS-232/422/485	数字 I/O	音频	存储	显示	扩展	安装方式	电源	工作温度
BOXER-6841M-A1-1010	—	C236	—	5	4	0	1	—	—	MIC-in, Line-out	2.5" SATA Drive bay x 2, mSATA x 1	VGA x 1 HDMI x 1	Full-size Minicard x 2 Dual PCI-E[x8], PCI x 1	Wallmount	12-24V	-4°F ~ 131°F (-20°C ~ 55°C)
BOXER-6841M-A2-1010	—	H110	—	5	4	0	1	—	—	MIC-in, Line-out	2.5" SATA Drive bay x 2, mSATA x 1	VGA x 1 HDMI x 1	Full-size Minicard x 2 Dual PCI-E[x16]	Wallmount	12-24V	-4°F ~ 131°F (-20°C ~ 55°C)

BOXER-6404M

宽温紧凑型嵌入式Box PC，Intel® Celeron® J1900/N2807 SoC处理器，搭载LAN x 4, HDMI x 2,

Front View

Rear View

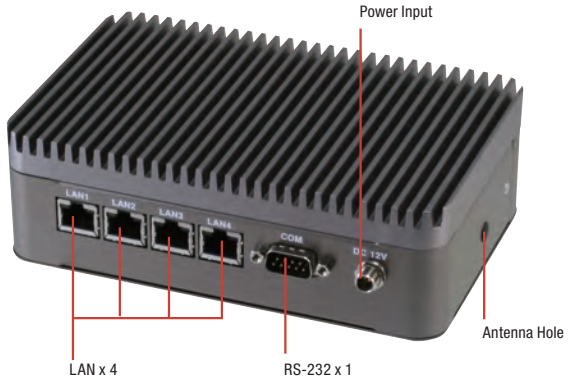

特性

- 四核千兆以太网网口适用于工业级网安设备
- **2.5" HDD/SDD托架 x 1**
- 双**HDMI**接口
- **USB3.0**端口链接
- 易于访问的存储托架
- 运行环境**-22°F ~ 167°F (-30°C ~ 75°C)**

规格

系统	
CPU	Intel® Celeron™ J1900, 2.0 GHz Intel® Celeron™ N2807, 1.58 GHz
芯片组	Intel® SoC
系统内存	DDR3L 1333 SODIMM插槽 x 1, 最大支持8 GB (J1900) 或 4 GB (N2807)
显示接口	HDMI
存储设备	CFast™, HDD/SSD
以太网	Intel® I211, 10/100/1000Base-TX x 4
I/O	RS-232 x 1 USB 2.0 x 2 USB 3.0 x 1 HDMI x 2 LAN x 4 CFast插槽 x 1 天线孔x 1 电源按钮 电源输入
扩展	全尺寸Mini-Card (仅USB接口) x 1
指示灯	电源LED位于电源按钮
操作系统支持	Windows® 10, Windows® 8.1, Windows® 7, Windows® Embedded 8, Windows® Embedded 7, Linux Fedora
供电方式	
电源模式	12V 可锁固电源插孔
机构	
安装方式	VESA (可选安装工具包) DIN rail (可选安装工具包)
尺寸 (W x H x D)	6.53" x 4.20" x 2.05" (166mm x 106.6mm x 52mm)
总重	3.81 lb (1.73 kg)
净重	2.8 lb (1.27 kg)
环境	
工作温度	-22°F ~ 167°F (-30°C ~ 75°C),宽温CFast™卡 (依据IEC68-2-14, 0.5 m/s风流; 工业级设备)
存储温度	-22°F ~ 176°F (-30°C ~ 80°C)
存储湿度	95% @ 40°C,无冷凝
抗振动	5 Grms/ 5 ~ 500Hz/运行状态下 –CFast™卡或SSD 1 Grms/ 5 ~ 500Hz/运行状态下 –HDD
认证	CE/FCC class A

备注: 所有规格如有变更，恕不另行通知。

尺寸

单位: mm

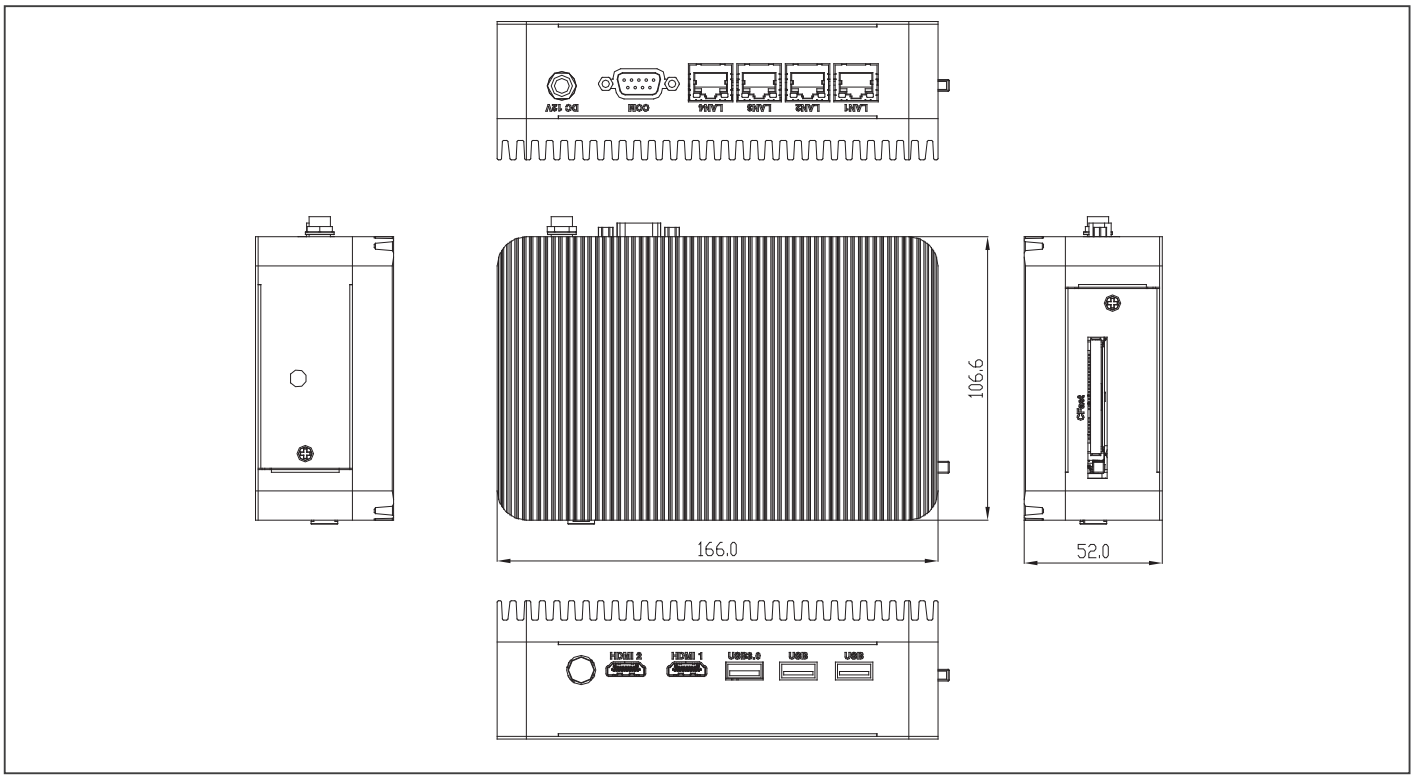

订购信息

料号	CPU	RAM	LAN	USB3.0	USB2.0	RS-232	存储	显示	扩展	安装方式	电源	工作温度
BOXER-6404M-A1-1010	Intel® J1900	Up to 8GB	4	1	2	1	CFast™ bay x 1 2.5" HDD/SSD bay x 1	HDMI x 2	Full size Mini-card slot x 1 (USB signal)	Din Rail/VESA 75	12V DC in	-30°C ~ 75°C (-22°F ~ 167°F) with 0.5m/s airflow
BOXER-6404M-A2-1010	Intel® N2807	Up to 8GB	2	1	2	1	CFast™ bay x 1 2.5" HDD/SSD bay x 1	HDMI x 1	Full size Mini-card slot x 1 (USB signal)	Din Rail/VESA 75	12V DC in	-30°C ~ 75°C (-22°F ~ 167°F) with 0.5m/s airflow

包装清单

- 电源适配器
- 产品DVD
- **BOXER-6404M**

可选配件

- **1702031802**
  电源线 (美规)
- **1702031803**
  电源线 (欧规)
- **170203180E**
  电源线 (日规)
- **9751640401**
  WiFi 模块 & 天线
- **9741EC20E1**
  4G 模块 & 天线 (适用于欧规)
- **1255300401**
  电源适配器
- **9741640400**
  VESA安装工具包
- **9741640401**
  DIN导轨安装工具包
- **9741640402**
  CFast™ Cover工具包

9741681003

DIN 导轨安装工具包

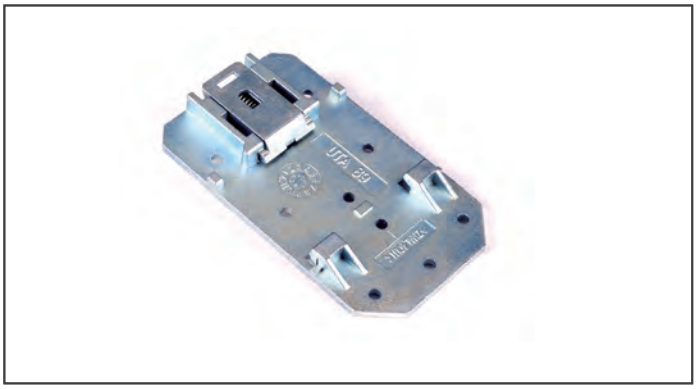

特性

- 通用专利弹簧锁设计
- DIN导轨: NS 35/7.5, NS 35/15
- 适用AEC-6612/6613, BOXER-6614

订购信息

- **9741681003**
  DIN导轨安装工具包

规格

PER-T479

PCI-E [x4] 扩展卡, Individual USB 3.0 IC 适用于机器视觉

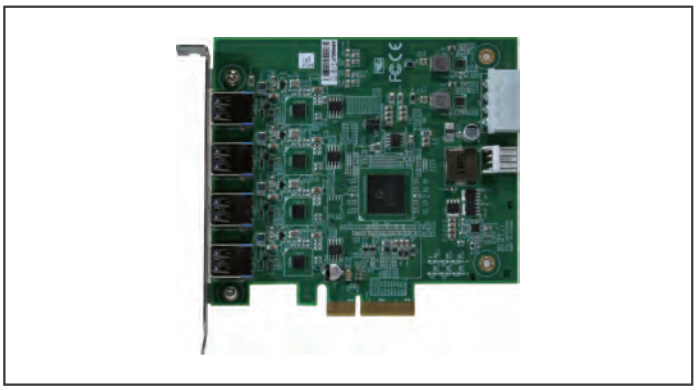

特性

- PCI-E [x4]接口
- Fresco FL1100LX USB 3.0 IC
- USB 3.0接口 x 4

CE FC

订购信息

- **PER-T479-A10-1**
  USB 3.0 模块, PCIe [x4] 扩展卡, Fresco USB 3.0 IC, 4接口USB 3.0, Rev. A1.0

规格

系统	
类型	PCI-Express [x4]
芯片组	Fresco FL1100LX
接口	USB 3.0 x 4, 4-Pin +5V DC-in
操作系统支持	Windows® 10, Windows® 8.1 (32/64-bit), Windows® 7 (32/64-bit)
供电方式	
电源模式	最大10W (仅板卡), 最大46W (板卡 + USB 3.0输出)
机构	
尺寸 (W x H x D)	4.33" x 5.35" x 0.79" (110mm x 136mm x 20mm)

环境	
工作温度	-4°F ~ 122°F (-20°C ~ 50°C) (依据IEC68-2-14, 0.5 m/s风流; 工业级设备)
存储温度	-49 °F ~ 176°F (-45°C ~ 80°C)
存储湿度	5 ~ 95% @ 40°C,无冷凝

PER-T481-4PoE

PCIe [x4] 扩展卡，4接口802.3at PoE适用于机器视觉

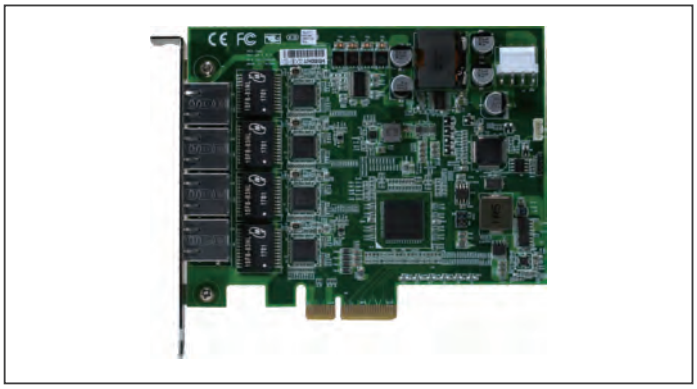

特性

- **PCIe [x4]接口**
- **802.3at PoE接口 x 4**
- **Intel® i211AT LAN芯片**

CE FC

订购信息

- **PER-T481-A10-1**
  802.3at 4接口PoE 模块, PCIe [x4] 扩展卡, Rev. A1.0

规格

系统	
类型	PCI-Express [x4]
芯片组	Intel® i211AT GbE LAN x 4
接口	802.3at RJ-45 x 4 4-pin 12~24V DC-in
操作系统支持	Windows® 10, Windows® 8.1 (32/64-bit), Windows® 7 (32/64-bit)
供电方式	
电源模式	最大140W

机构	
尺寸 (W x H x D)	4.33" x 5.35" x 0.79" (110mm x 136mm x 20mm)
环境	
工作温度	-4°F ~ 122°F (-20°C ~ 50°C) (依据IEC68-2-14, 0.5 m/s风流; 工业级设备)
存储温度	-49 °F ~ 176°F (-45°C ~ 80°C)
存储湿度	5 ~ 95% @ 40°C,无冷凝

PER-T481-4LAN

PCIe [x4] 扩展卡，4接口Intel® GbE LAN适用于机器视觉

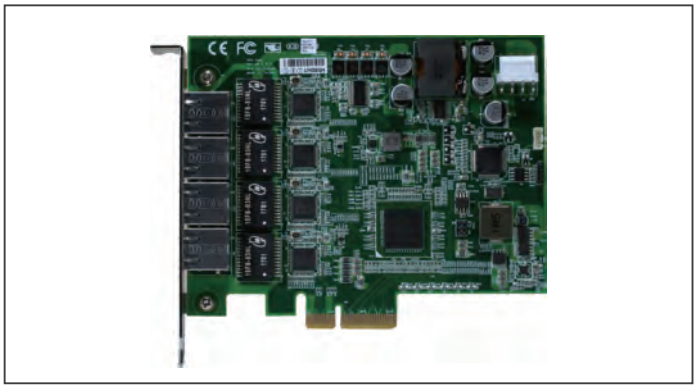

特性

- **PCIe [x4]接口**
- **Intel® i211AT GbE LAN x 4**

CE FC

订购信息

- **PER-T481-A20-1**
  4接口 Intel® i211AT GbE LAN 模块, PCIe [x4] 扩展卡, Rev. A1.0

规格

系统	
类型	PCI-Express [x4]
芯片组	Intel® i211AT GbE LAN x 4
接口	—
操作系统支持	Windows® 10, Windows® 8.1 (32/64-bit), Windows® 7 (32/64-bit)
供电方式	
电源模式	最大10W
机构	
尺寸 (W x H x D)	4.33" x 5.35" x 0.79" (110mm x 136mm x 20mm)

环境	
工作温度	-4°F ~ 122°F (-20°C ~ 50°C) (依据IEC68-2-14, 0.5 m/s风流; 工业级设备)
存储温度	-49°F ~ 176°F (-45°C ~ 80°C)
存储湿度	5 ~ 95% @ 40°C,无冷凝

交通运输 BOX PC 解决方案

AAEON® an ASUS assoc. co.

专注 • 灵活 • 竞争力

12

AAEON® an ASUS assoc. co.

专注 • 灵活 • 竞争力

BOXER-6313U

车载Box PC, Intel® Atom™ E3845, 1.91 GHz处理器

Front View

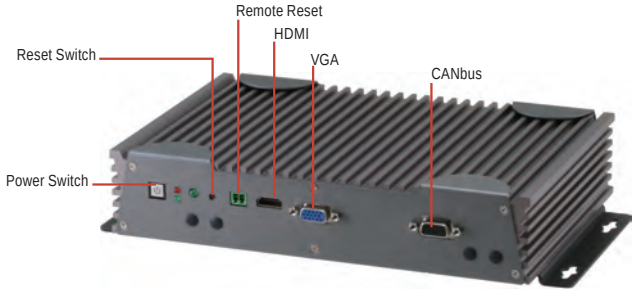

Rear View

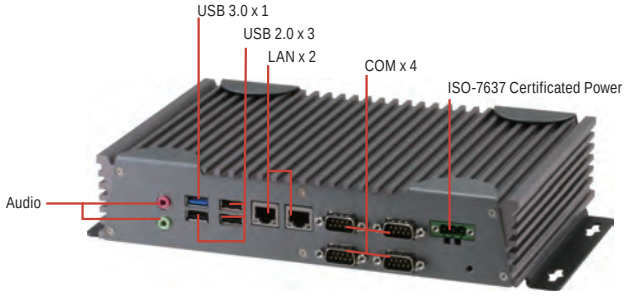

特性

- **Intel® Atom™ E3845, 1.91 GHz处理器, 可选J1900, N2807**
- 支持**OVP/UVP**/反向电压保护, 开/关延时和电池保护
- 无风扇运作
- **Mini PCIe x 3** 和**SIM x3**
- 板载**CANBUS/ GPS**
- 支持**DC +12V**或**DC +24V**车载电源和**ACC**功能

DDR 3L | 1000 Giga LAN | USB 2.0 | USB 3.0 | Fanless | CE FC

规格

系统	
CPU	Intel® Atom™ E3845, 1.91 GHz
芯片组	Intel® SoC
系统内存	DDR3L 1066/1333 SODIMM slot x 1, 最大支持8 GB
显示接口	HDMI, VGA
存储设备	CFast™插槽x 1, 2.5" HDD托架 x 2
以太网	Intel® I211, 10/100/1000Base-TX x 2
I/O	RS-232/422/485 x 2隔离 RS-232 x 2 USB 3.0 x 1 USB 2.0 x 3 HDMI x 1 VGA x 1 LAN x 2 CAN bus x 1 Mic-in x 1 Line-out x 1 CFast™插槽 x 1 天线孔 x 4 电源开/关LED按钮 x 1 电源输入
扩展	全尺寸Mini-Card x 3带SIM插槽x 3
指示灯	电源LED 位于电源按钮 HDD active LED
操作系统支持	Windows® 10, Windows® 8.1, Windows® 7, Linux Fedora
供电方式	
电源模式	9-30V 带 3-pin接线端子
机构	
安装方式	壁挂式
尺寸 (W x H x D)	10.55" x 6.48" x 2.00" (268mm x 164.6mm x 51mm)
总重	9.0 lb (4.1 kg)
净重	6.6 lb (3.1 kg)
环境	
工作温度	5°F ~ 149°F (-15°C ~ 65°C)(依据IEC60068-2, 0.5m/s风流)
存储温度	-40°F ~ 176°F (-40°C ~ 80°C)
存储湿度	95% @ 40°C,无冷凝
抗振动	3 Grms/ 5~ 500Hz/ 运行状态下 – CFast™
认证	CE/FCC class A, E13, ISO7637

备注: 所有规格如有变更, 恕不另行通知。

尺寸

单位 : mm

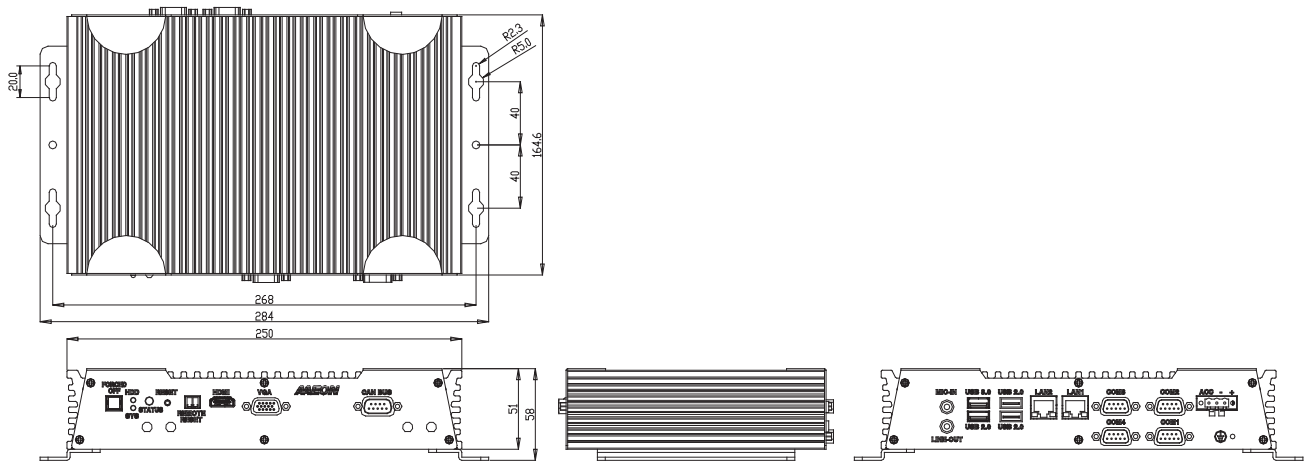

订购信息

料号	CPU	RAM	LAN	POE	USB 3.0	USB 2.0	RS-232	RS-232/422/485	DIO	音频	存储	显示	扩展	安装方式	电源	温度
BOXER-6313U-A1-1010	Intel® Atom™ E3845 1.91 GHz	—	2	—	1	3	2	2	—	MIC-in x 1 Line-Out x 1	2.5" Drive Bay x 2	VGA x 1 HDMI x 1	Full-size Minicard x 3	Wallmount	DC12V Battery	-15°C ~ 65°C
BOXER-6313U-A2-1010	Intel® Atom™ E3845 1.91 GHz	—	2	—	1	3	2	2	—	MIC-in x 1 Line-Out x 1	2.5" Drive Bay x 2	VGA x 1 HDMI x 1	Full-size Minicard x 3	Wallmount	DC24V Battery	-15°C ~ 65°C

包装清单

- **2-pin** 凤凰头远程重置连接器 **x 1**
- **GPS**天线 **x 1**
- 螺丝包 **x 1**
- 壁挂式支架 **x 2**
- **RAM** 导热工具包 **x 1**
- 产品**DVD**
- **BOXER-6313U**

可选配置

- **9751640300**
  4G (EU) & GPS 模块工具包
- **9751640301**
  4G (US) & GPS 模块工具包
- **9741C50W04**
  WiFi 802.11 b/g/n + BT 3.0 工具包

BOXER-6313

车载Box PC, ntel® Atom™ E3845, 1.91 GHz处理器

Front View

TAIWAN EXCELLENCE 2017

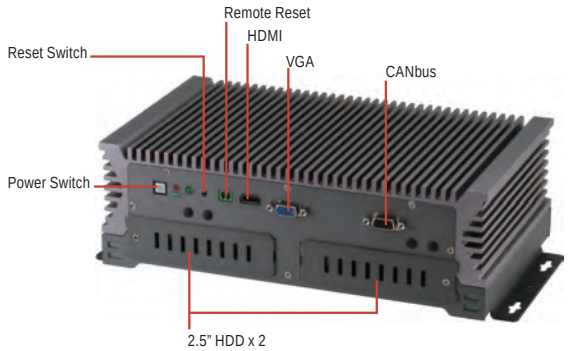

Rear View

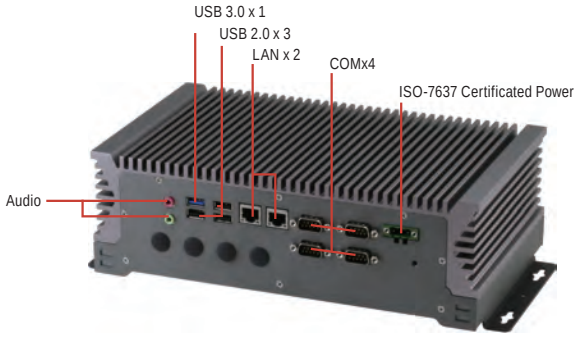

特性

- **Intel® Atom™ E3845, 1.91 GHz处理器, 可选J1900, N2807**
- 易拆卸的**2.5"**磁盘驱动器托架 **x 2**
- 支持**OVP/UVP/**反向电压保护, 开/关延时和电池保护
- 无风扇运作
- **Mini PCIe x 3**和**SIM x 3**
- 板载**CANBUS/ GPS**
- 支持**DC +12V**或**DC +24V**车载电源和**ACC**功能

DDR 3L | 1000 Giga LAN | USB 2.0 | USB 3.0 | Fanless | CE FC

规格

系统	
CPU	Intel® Atom™ E3845, 1.91 GHz
芯片组	Intel® SoC
系统内存	DDR3L 1066/1333 SODIMM插槽 x 1, 最大支持 8 GB
显示接口	HDMI, VGA
存储设备	2.5" HDD bay x 2
以太网	Intel® I211, 10/100/1000Base-TX x 2
I/O	RS-232/422/485 x 2隔离 RS-232 x 2 USB 3.0 x 1 USB 2.0 x 3 HDMI x 1 VGA x 1 LAN x 2 CAN bus x 1 Mic-in x 1 Line-out x 1 天线孔 x 4 可移除2.5" HDD 工具包 x 2 电源开/关 LED按钮 x 1 电源输入
扩展	全尺寸Mini-Card x 3
指示灯	电源LED 位于电源按钮 HDD active LED
操作系统支持	Windows® 10, Windows® 8.1, Windows® 7, Linux Fedora
供电方式	
电源模式	9 - 30V带3-pin接线端子
机构	
安装方式	壁挂式
尺寸 (W x H x D)	11.26" x 6.46" x 3.62" (286mm x 164.2mm x 92mm)
总重	15.4 lb (7 kg)
净重	14.3 lb (6.5 kg)
环境	
工作温度	5°F ~ 149°F (-15°C ~ 65°C)(依据IEC60068-2, 0.5m/s风流)
存储温度	-40°F ~ 176°F (-40°C ~ 80°C)
存储湿度	95% @ 40°C,无冷凝
抗振动	1 Grms/ 5~ 500Hz/ 运行状态下 – HDD
认证	CE/FCC class A, E13, ISO7637

备注: 所有规格如有变更, 恕不另行通知。

尺寸

单位: mm

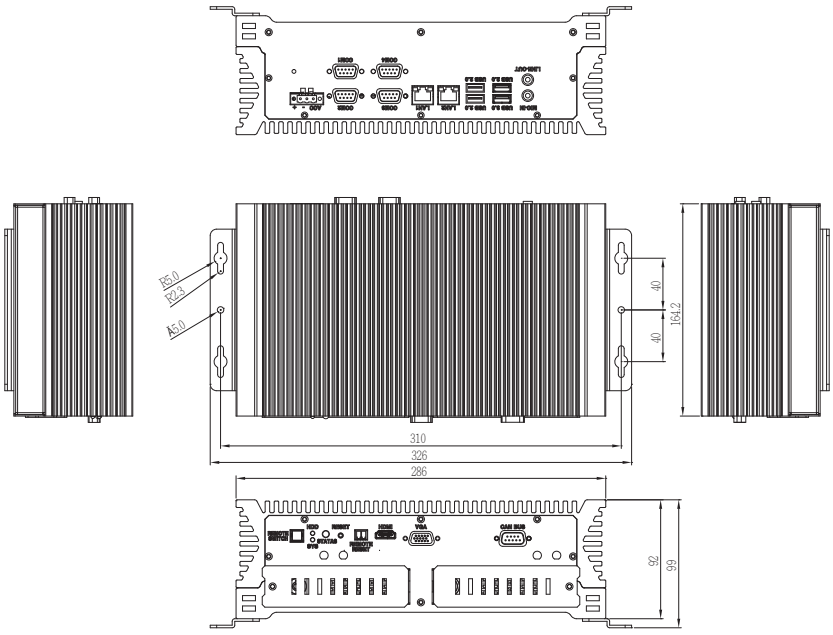

订购信息

料号	CPU	RAM	LAN	POE	USB 3.0	USB 2.0	RS-232	RS-232/422/485	DIO	音频	存储	显示	扩展	安装方式	电源	温度
BOXER-6313-A1-1010	Intel® Atom™ E3845 1.91 GHz	—	2	—	1	3	2	2	—	Line-out x 1 MIC-in x 1	2.5"Drive bay x 2	VGA x 1 HDMI x 1	Full-size Mini-Card x 3	Wallmount	DC 12V Battery	5°F ~ 122°F (-15°C ~ 50°C)
BOXER-6313-A2-1010	Intel® Atom™ E3845 1.91 GHz	—	2	—	1	3	2	2	—	Line-out x 1 MIC-in x 1	2.5"Drive bay x 2	VGA x 1 HDMI x 1	Full-size Mini-Card x 3	Wallmount	DC 24V Battery	5°F ~ 122°F (-15°C ~ 50°C)

包装清单

- **3-pin**凤凰头**DC-in**电源连接器 **x 1**
- **2-pin** 凤凰头远程重置连接器 **x 1**
- **GPS**天线 **x 1**
- 螺丝包 **x 1**
- 壁挂式支架 **x 2**
- **RAM** 导热工具包 **x 1**
- **HDD**托架 **x 2**
- 产品**DVD**
- **BOXER-6313**

可选配置

- **9751640300**
  4G (EU) & GPS 模块工具包
- **9751640301**
  4G (US) & GPS 模块工具包
- **9741C50W04**
  WiFi 802.11 b/g/n + BT 3.0 工具包

BOXER-6301VS

4通道PoE无风扇Box PC, Intel® Core™ i5-4402E, 1.6 GHz处理器

Front View

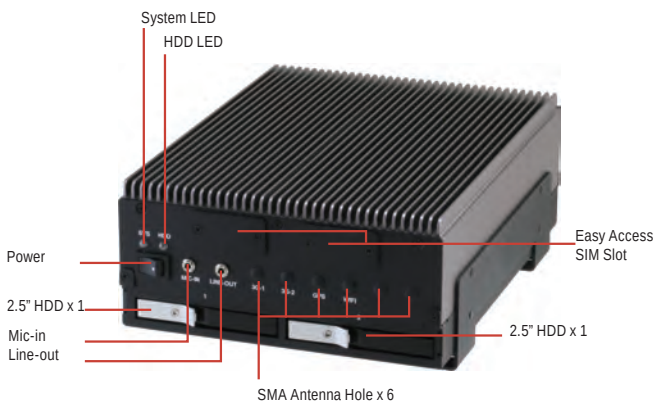

Rear View

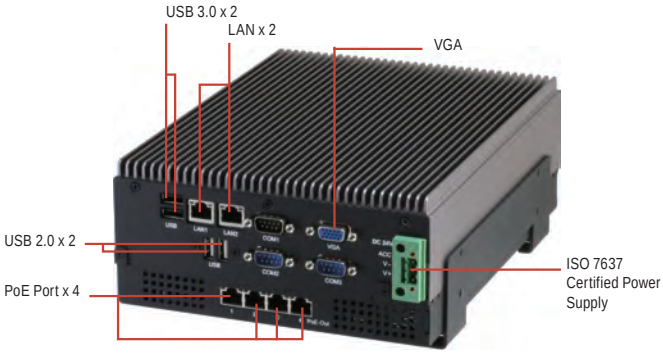

特性

- **Intel® Core™ i5-4402E, 1.6 GHz**处理器
- **Intel® QM87** 芯片组
- 易拆卸的**2.5" HDD x 2,** 热交换和热插拔
- **802.3af PoE x 4**
- 宽幅**DC**输入，默认**24V**电池
- **OVP/UVP/**反向电压保护, 开**/**关延时和电池保护
- 负载突降保护
- 无风扇运作
- **Mini-PCIe x 3**和**SIM x 3**
- 认证**E-Mark E13** 和 **ISO 7637**

DDR 3L | 1000 Giga LAN | USB 2.0 | USB 3.0 | Fanless | CE FC

规格

系统	
CPU	Intel® Core™ i5-4402E 1.6 GHz
芯片组	Intel® QM87
系统内存	DDR3L 1333/1600MHz SODIMM x 1, 最大支持8 GB
显示接口	VGA
存储设备	CFast™, HDD/SSD
以太网	Intel® I211, 10/100/1000Base-TX x 1 Intel® I217LM, 10/100/1000Base-TX x 1
I/O	RS-232/422/485 x 1 RS-232 x 2 USB 3.0 x 2 USB 2.0 x 2 VGA x 1 LAN x 2 Mic-in x 1 Line-out x 1 CFast™ 插槽x 1 PoE x 4 (802.3 af) 天线孔 x 6 可移除2.5" HDD 工具包 x 2 电源开关 x 1 电源输入
扩展	全尺寸Mini-Card x 3
指示灯	电源LED HDD active LED
操作系统支持	Windows® 8.1, Windows® 7, Linux Fedora
供电方式	
电源模式	9 - 30V带3-pin接线端子
机构	
安装方式	壁挂式
尺寸 (W x H x D)	10" x 7.5" x 3.5" (255mm x 190mm x 88mm)
总重	10.8 lb (4.9 kg)
净重	8.6 lb (3.9 kg)
环境	
工作温度	-4°F ~ 131°F (-20°C ~ 55°C) (依据IEC60068-2, 0.5m/s风流)
存储温度	-4°F ~ 158°F (-20°C ~ 70°C)
存储湿度	95% @ 40°C,无冷凝
抗振动	3 Grms/ 5 ~ 500Hz/ 运行状态下 – CFast™/SSD 1 Grms/ 5~ 500Hz/ 运行状态下 – HDD
认证	CE/FCC class A, E13, ISO7637

备注: 所有规格如有变更，恕不另行通知。

尺寸

单位: mm

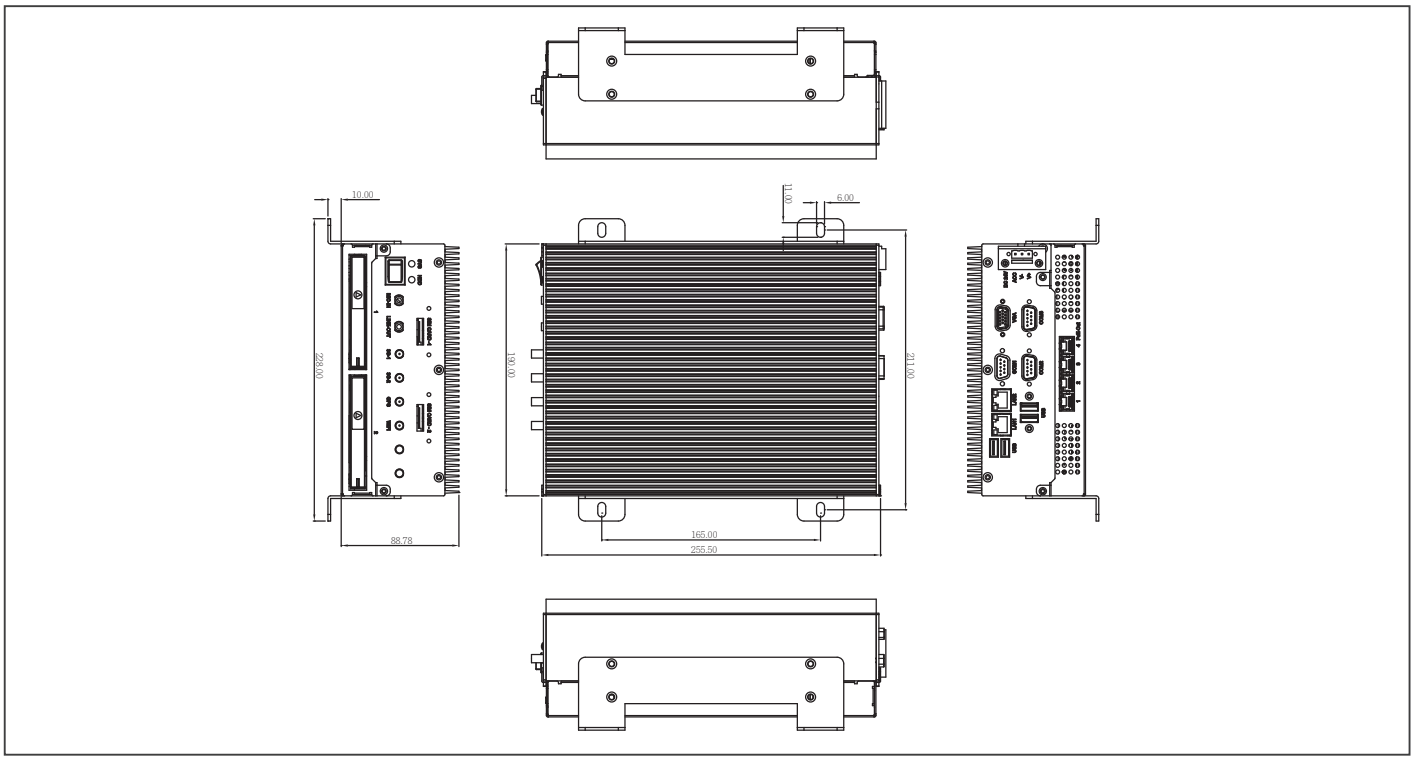

订购信息

料号	CPU	RAM	LAN	POE	USB 3.0	USB 2.0	RS-232	RS-232/422/485	DIO	音频	存储	显示	扩展	安装方式	电源	温度
BOXER-6301VS-A1-1010	Core™ i5-4402E	Up to 8 GB	2	4	2	2	2	1	—	Line-out x 1 Mic-in x 1	CFast™ x 1 2.5" HDD x 2	VGA x 1	Full-size Mini-Card x 3 SIM card slot x 3	Wallmount Desktop	DC 24V	-4°F ~ 122°F (-20°C ~ 50°C) (w/o air)
BOXER-6301VS-A2-1010	Core™ i5-4402E	Up to 8 GB	2	4	2	2	2	1	8-bit	Line-out x 1 Mic-in x 1	CFast™ x 1 2.5" HDD x 2	VGA x 1	Full-size Mini-Card x 3 SIM card slot x 3	Wallmount Desktop	DC 24V	-4°F ~ 122°F (-20°C ~ 50°C) (w/o air)

包装清单

- **3-pin** 凤凰头连接器 **x 1**
- 螺丝包 **x 1**
- 壁挂式支架 **x 2**
- 产品**CD**
- **BOXER-6301VS**

可选配置

- **978966660G**
  GPS天线, SMA(M) 黑色 3M
- **9761635600**
  3G & GPS模块
- **9761635601**
  WiFi 802.11 b/g/n模块

BOXER-6357VS

天路专用Box PC，Intel® Core™ i7-3517UE处理器

Front View

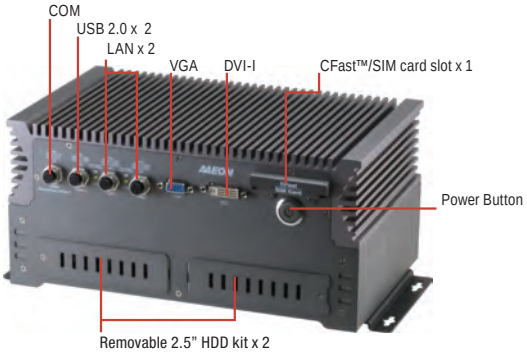

Rear View

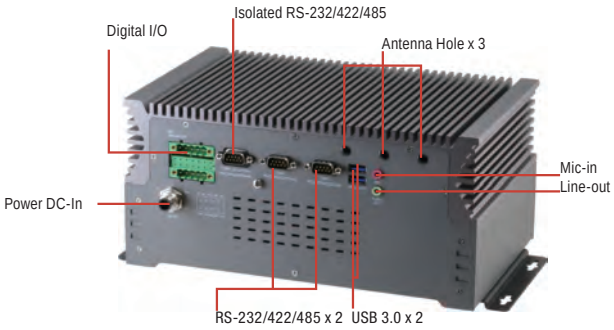

特性

- 板载Intel®™ Core i7-3517UE
- 隔离保护RS-232/422/485 x 1/ 电源 (OVP/ LVP/ SCP)
- 隔离保护数字输入 x 4 + 数字输出 x 2
- Wi-Fi/ 4G/ GPS
- 12 ~ 36V, 16.5 ~ 75V, 43 ~ 160V 电源输入
- 坚固型M12接口用于LAN/ Serial/ USB/电源
- EN50155Tx 认证
- EN45545 认证

规格

系统	
CPU	Intel® Core™ i7 3517UE 1.7 GHz
芯片组	Intel® QM77
系统内存	DDR3 1333/1600 SODIMM插槽 x 2,最大支持16 GB (4 GB预装)
显示接口	DVI-I, VGA
存储设备	CFast™, HDD/SSD
以太网	Intel® 82579LM, 10/100/1000Base-TX x 1 Intel® 82574L, 10/100/1000Base-TX x 1
I/O	M12 RS-232/422/485 x 1 M12 LAN x 2 M12 双USB2.0 x 1 RS-232/422/485 x 1隔离 RS-232/422/485 x 2 USB3.0 x 2 VGA x 1 DVI-I x 1 数字输入 x 4隔离 数字输出 x 2隔离 PoE x 4 (802.3 af, for SKU A1, A2, A3) 天线孔 x 3 可移除2.5
扩展	全尺寸Mini-Card x 3
指示灯	电源LED 位于电源按钮
操作系统支持	Windows® 8.1, Windows® 7, Windows® XP
供电方式	
电源模式	12~36V, 16.5~75V, 43~160V带M12
机构	
安装方式	壁挂式
尺寸 (W x H x D)	11.26" x 6.46" x 3.62" (286mm x 164.2mm x 92mm)
总重	2.53 lb (11.5 kg)
净重	2.20 lb (10 kg)
环境	
工作温度	-40°F ~ 158°F (-40°C ~ 70°C), 85°C历时10分钟 (依据EN50155 Tx)
存储温度	符合EN50155/EN50121标准
存储湿度	符合EN50155/EN50121标准
抗振动	符合EN613731标准
认证	CE/FCC class A, EN50155, EN50121, EN45545

备注: 所有规格如有变更，恕不另行通知。

尺寸

单位: mm

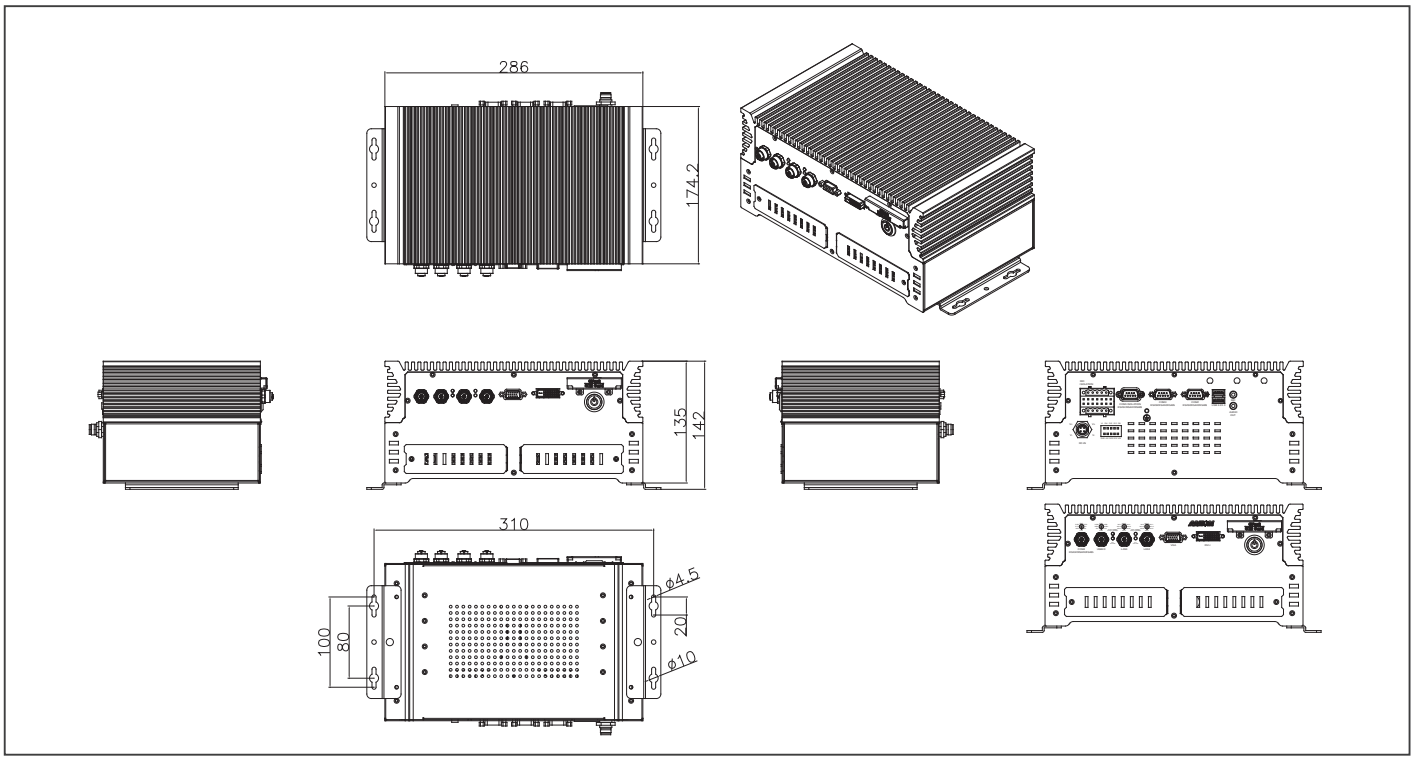

订购信息

料号	CPU	RAM	LAN	USB 3.0	USB 2.0	RS-232/422/485	RS-232/422/485 隔离保护	隔离保护 DIO	音频	存储	显示	扩展	安装方式	电源	温度
BOXER-6357VS-A4-1010	i7-3517UE	4 GB	2	2	2	3	1	DI x 4 DO x 2	Line-out x 1 Mic-in x 1	2.5"HDD/SDD bay x 2 CFast™ slot x 1	DVI-I x 1 VGA x 1	Full size mini card slot x 3, SIM card slot x 3	Wallmount	DC 12~36V in DC 24V out	-40°C ~ 85°C EN50155 Tx
BOXER-6357VS-A5-1010	i7-3517UE	4 GB	2	2	2	3	1	DI x 4 DO x 2	Line-out x 1 Mic-in x 1	2.5"HDD/SDD bay x 2 CFast™ slot x 1	DVI-I x 1 VGA x 1	Full size mini card slot x 3, SIM card slot x 3	Wallmount	DC 16.5~75V in DC 24V out	-40°C ~ 85°C EN50155 Tx
BOXER-6357VS-A6-1010	i7-3517UE	4 GB	2	2	2	3	1	DI x 4 DO x 2	Line-out x 1 Mic-in x 1	2.5"HDD/SDD bay x 2 CFast™ slot x 1	DVI-I x 1 VGA x 1	Full size mini card slot x 3, SIM card slot x 3	Wallmount	DC 43~160V in DC 24V out	-40°C ~ 85°C EN50155 Tx

包装清单

- 防水电源工具包 **x 1**
- 壁挂式支架 **x 2**
- **M12**电源插座工具包 **x 1**
- **M12 USB Y**线 **x 1**
- **M12** 串口线 **x 1**
- **M12 LAN**线 **x 2**
- 产品**DVD**
- **BOXER-6357VS**

可选配置

- **9751640300**
  4G模块 & 天线 (适用于欧洲)
- **9751640301**
  4G模块 & 天线 (适用于美国)
- **9751640303**
  WiFi/BT模块 & 天线
- **1702040150**
  电源线 母头
- **170008030D**
  USB Y型线带M12公头
- **170009030A**
  串口线带M12公头
- **170008030E**
  网线带M12公头
- **M996356000**
  防水电源工具包

AEV-6356

铁路专用Box PC，板载Intel® Core™ i7/ Celeron® M处理器

Front View

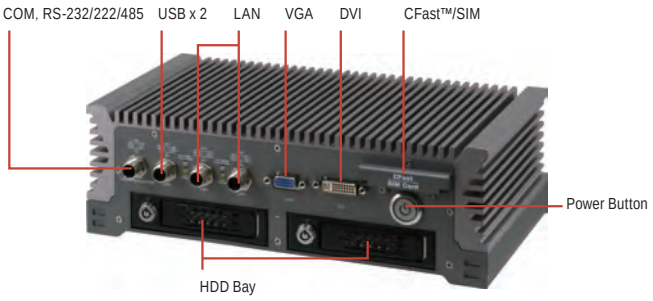

Rear View

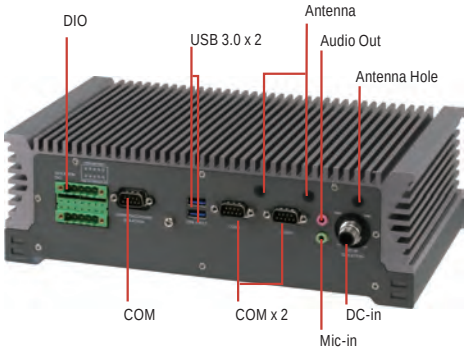

特性

- 板载Intel® Core™ i7-3517UE或Celeron® 827E处理器
- EN50155Tx认证
- 隔离保护RS-232/422/485 x 1
- 隔离保护数字输入 x 6 + 数字输出 x 2
- WiFi/ 3G/ GPS
- 坚固型M12接口用于LAN/ Serial/ USB/电源
- 17V~30V (EN50155认证), 17V~75V (符合EN50155)
- 支持OVP/UVP/SCP/反向电压保护

规格

系统	
CPU	Intel® Core™ i7 3517UE 1.7 GHz
芯片组	Intel® QM77
系统内存	DDR3 1333/1600 SODIMM插槽 x 1, 最大支持8 GB
显示接口	DVI-D, VGA
	CFast™, HDD/SSD (适用于HDD SKU)
以太网	Intel® 82579LM, 10/100/1000Base-TX x 1 Intel® 82574L, 10/100/1000Base-TX x 1
I/O	M12 RS-232/422/485 x 1 M12 LAN x 2 M12 dual USB2.0 x 1 Isolated RS-232/422/485 x 1 RS-232/422/485 x 2 USB3.0 x 2 VGA x 1 DVI-D x 1 隔离保护数字输入 x 4 隔离保护数字输出 x 2 天线孔 x 3 可移除2.5" HDD工具包 x 2 (适用于HDD SKU) 电源开/关
扩展	全尺寸Mini-Card x 1 半尺寸Mini-Card x 1
指示灯	电源LED 位于电源按钮
操作系统支持	Windows® 8.1, Windows® 7, Windows® XP
供电方式	
电源模式	17~30V带M12
机构	
安装方式	壁挂式
尺寸 (W x H x D)	11.26" x 6.86" x 5.32" (286mm x 174.2mm x 135mm)
总重	18.2 lb (8.3 kg)
净重	17.0 lb (7.7 kg)
环境	
工作温度	-40°F ~ 158°F (-40°C ~ 70°C), 85°C历时10分钟(依据EN50155 Tx)
存储温度	符合EN50155/EN50121标准
存储湿度	符合EN50155/EN50121标准
抗振动	符合EN613731标准
认证	CE/FCC class A,, EN50155, EN50121, EN45545

备注: 所有规格如有变更，恕不另行通知。

尺寸

单位: mm

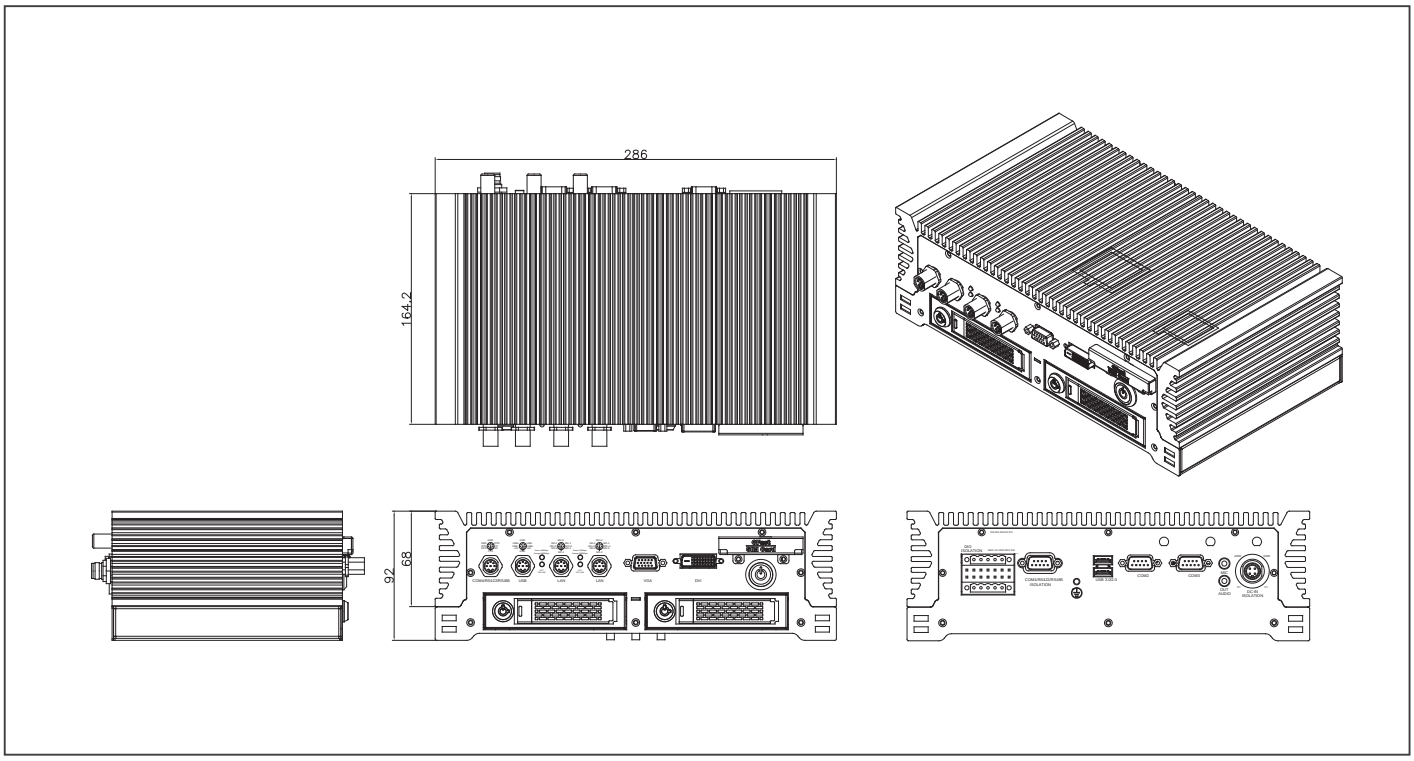

订购信息

料号	CPU	RAM	LAN	USB 2.0	RS-232	RS-232/422/485	DIO	存储	显示	扩展	安装方式	电源	运行状态下 温度
AEV-6356-A1-1010	Core™ i7-3517UE	8 GB (Max.)	2	USB 2.0 x 2, USB 3.0 x 2	1	2	DI x 6, DO x 2	CFast™ x 1	VGA x 1, DVI-D x 1	Full size Mini-PCIe x 1, Half size Mini-PCIe x 1	Wallmount	17 ~ 30V certified by EN50155, 17 ~ 75V compliant with EN50155	-40°C ~ 70°C (85°C for 10 minutes)
AEV-6356-A2-1010	Celeron® 827E	8 GB (Max.)	2	USB 2.0 x 2, USB 3.0 x 2	2	2	DI x 6, DO x 2	CFast™ x 1	VGA x 1, DVI-D x 1	Full size Mini-PCIe x 1, Half size Mini-PCIe x 1	Wallmount	17 ~ 30V certified by EN50155, 17 ~ 75V compliant with EN50155	-40°C ~ 70°C (85°C for 10 minutes)
AEV-6356HDD-A1-1010	Core™ i7-3517UE	8 GB (Max.)	2	USB 2.0 x 2, USB 3.0 x 2	2	2	DI x 6, DO x 2	CFast™ x 1, 2.5" HDD x 2	VGA x 1, DVI-D x 1	Full size Mini-PCIe x 1, Half size Mini-PCIe x 1	Wallmount	17 ~ 30V certified by EN50155, 17 ~ 75V compliant with EN50155	-40°C ~ 70°C (85°C for 10 minutes)
AEV-6356HDD-A2-1010	Celeron® 827E	8 GB (Max.)	2	USB 2.0 x 2, USB 3.0 x 2	2	2	DI x 6, DO x 2	CFast™ x 1, 2.5" HDD x 2	VGA x 1, DVI-D x 1	Full size Mini-PCIe x 1, Half size Mini-PCIe x 1	Wallmount	17 ~ 30V certified by EN50155, 17 ~ 75V compliant with EN50155	-40°C ~ 70°C (85°C for 10 minutes)

包装清单

- 防水电源工具包 **x 1**
- 壁挂式支架 **x 2**
- **M12**电源插座工具包 **x 1**
- **M12 USB Y**型线 **x 1**
- **M12**串口线 **x 1**
- **M12** 网线 **x 2**
- 产品**DVD**
- **AEV-6356**

可选配置

- **1700080308**
  USB Y型线带M12接口
- **1700090309**
  串口线带M12接口
- **1700080309**
  网线带M12接口
- **M996356000**
  防水电源工具包
- **9761635600**
  3G & GPS模块
- **9761635601**
  WiFi 802.11 b/g/n模块

网络录像机 & 移动 NVR

AAEON® an ASUS assoc. co.

专注 • 灵活 • 竞争力

13

VPC-5600S

无风扇车载网络录像机，第7代Intel®处理器

Front View

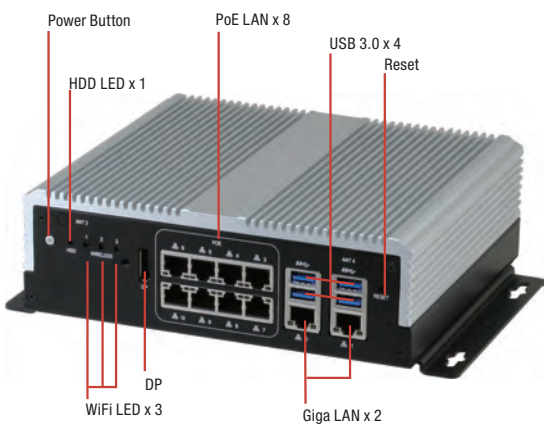

Rear View

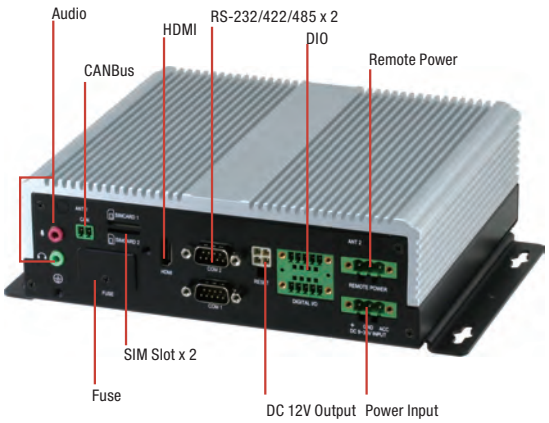

特性

- 车载网络录像机系统平台
- 无风扇系统
- **288-pin双通道DDR4 2133 MHz SODIMM x 2, 最大支持32 GB**
- **Intel® 集成图像引擎支持双显通过HDMI x 1, DP x 1**
- **Realtek® 以太网接口 x 6 带4口PoE (最多 10 GbE 带8口PoE)**
- **Mini-PCIe插座 x 3 (全尺寸 x 2 & 半尺寸 x 1), mSATA插槽 x 1 (可选)**
- **内置CAN 2.0B. 可选OBDII功能 (SAE J1939/J1708) (UART接口)**
- **E-Mark认证**

规格

系统	
类型	车载NVR
处理器	Intel® 第7代Core™ i3/i5/i7处理器 (默认: i3-7100U)
芯片组	—
主存	最大支持32GB, DDR4 288-pin SODIMM
显示	HDMI x 1, DP x 1
以太网	10/100/1000Base-TX x 6 (Max. 10), RTL8111E
PoE以太网接口	4接口(最多8接口), 每4个PoE接口共享60W 功率预算.
RAID支持	0/1
扩展槽	Mini-Card插槽x 3 (USB2.0 x 2 + PCIe & USB 2.0 x 1) 内置CAN 2.0B x 1
GPS, G-传感器	板载 (GPS/GLONASS), G 传感器
前置I/O面板	电源按钮 x 1 3G/4G/WIFI LED x 3 USB3.0 x 4 SIM插槽 x 2 GbE接口 (RJ-45) x 2 PoE LAN x 4 (IEEE 802.3 at/af), 最多8接口
后置I/O面板	DC-In电源 x 1 远程电源 x 1 8位DIO x 1, 4通道数字输入(湿/干接触隔离保护3,000 VDC) , 4通道数字输出(每个通道兼容5 V/TTL, 31 mA max.) DC 12V输出 x 1 RS-232/422/485 x 2 HDMI x 1, DP x 1 CanBus接口 x 1, USB3.0 x 4, 音频Line-out x 1, Mic-In x 1
存储	
HDD托盘	2.5" HDD托架 x 2
CF/CFast/mSATA插槽	mSATA插槽 x 1(Co-lay via SATA)
环境	
工作温度	-4°F ~ 158°F (-20°C ~ 70°C); 基于项目, -40°C ~ 85°C
存储温度	-40°F ~ 185°F (-40°C ~ 85°C)
存储湿度	10%~80% @40°C, 无冷凝
振动/冲击	MIL-STD-810G
认证	CE & FCC Class A, EMARK
电源需求	
供电方式	DC 10-36V, 带点火针
机构	
可移除 HDD托盘	热插拔2.5'' HDD/SSD x 2 (基于项目) 通过扩展模块
内置系统HDD托架	2.5" HDD x 2
尺寸	6.85'' x 7.87" x 2.52" (174mm x 200mm x 64mm)
总重	5.7 lb (2.6 kg)
备注	—

备注: 所有规格如有变更，恕不另行通知。

尺寸

单位: mm

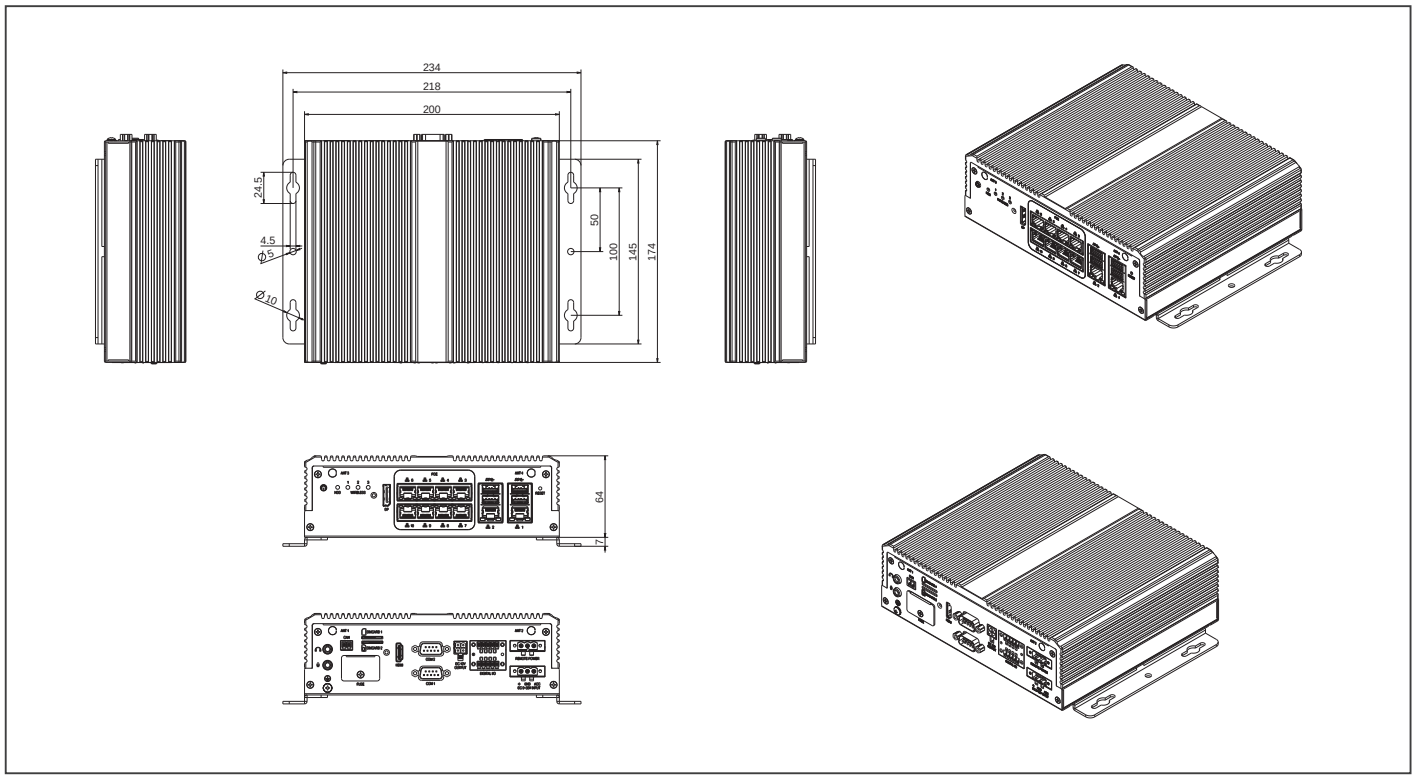

订购信息

料号	芯片组	RAM	风扇	存储	RAID 支持	显示	LAN	PoE	USB	RS-232	RS-232/422/485	扩展槽	类型	电源
VPC-5600S-I43-A10-W1	Intel® i3-7100U	288-pin SODIMM	Fanless	2.5" HDD tray x 2 (Optional SKU for supporting 2.5'' HDD x 1, mSATA x 1)	0/1	DP x 1, HDMI x 1	GbE x 6	4 Ports	USB3.0 x 4	—	2	Mini-Card x 3 Built-in CAN2.0B x 1	Desktop	DC 10-36V

包装清单

- 产品CD
- **VPC-5600S**

可选配件

- **1255901204**
  120W适配器, AC输入 19V DC适用于VPC系列
- **9741909A00**
  WiFi模块工具包, 802.11 a/b/g/n + BT 4.0, (Bointec DPE-909AA), 带线 & 天线
- **17599RFA0B**
  WiFi天线
- **1700010252**
  WiFi同轴电缆
- **978966660G**
  GPS 天线
- **9741809000**
  3G模块工具包, 带线和天线, Sierra, MC8090
- **17599RFA09**
  3G天线
- **1700010255**
  3G同轴电缆
- **9741EC20E0**
  PCIe Mini Card, 4G LTE模块工具包适用欧洲/亚洲, Quectel, EC20-E

VPC-5500S

车载网络录像机系统平台，Intel® Core™ i处理器

Front View

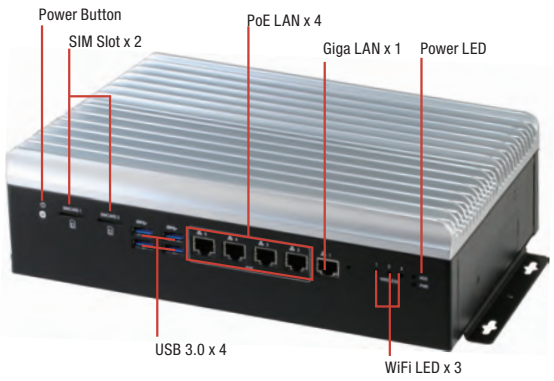

Rear View

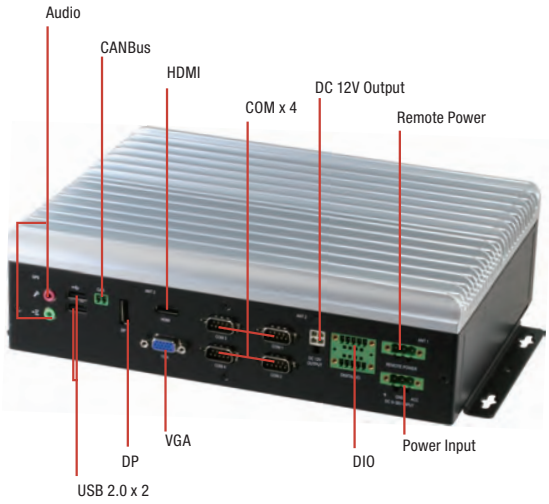

特性

- 车载网络录像机系统平台
- 无风扇系统
- **204-pin双通道DDR3L 1333 MHz SODIMM x 2 最大支持16 GB**
- **Intel® 集成图像引擎支持三显 VGA x 1, HDMI x 1, DP x 1**
- **Realtek® 以太网接口 x 5 带4接口PoE**
- **Mini-PCIe插座 x 3 (全卡尺寸) , mSATA扩展 x 1**
- **内置CAN 2.0B.可选OBDII功能(SAE J1939/J1708)(UART接口)**
- **E-Mark认证**

规格

系统	
类型	车载NVR
处理器	Intel® 第4代Core™ i3/i5/i7处理器 (默认: i7-4700EQ)
芯片组	Intel® QM87
主存	最大支持16GB, DDR3L 204-pin SODIMM
显示	VGA x 1, HDMI x 1, DP x 1
以太网	10/100/1000Base-TX x 5
PoE 以太网接口	PoE LAN x 4, RJ45接口支持IEEE 802.3 at/af 全部PoE 功率预算60W
RAID支持	0/1
扩展槽	Mini-Card插槽 x 3 (for 3G/4G/Wifi模块) 内置CAN 2.0B x 1
GPS, G-Sensor	板载(GPS/GLONASS)
前置I/O面板	电源按钮 x 1 3G/4G/WIFI LED x 3 USB3.0 x 4 SIM插槽 x 2 GbE接口(RJ-45) x 1 PoE LAN x 4
后置I/O面板	DC-In电源 x 1 远程电源 x 1 8位DIO x 1, 4通道数字输入(湿/干接触隔离保护3,000 VDC) , 4通道数字输出(每个通道兼容5 V/TTL, 31 mA max.) DC 12V输出 x 1 RS-232 x 2, RS-232/422/485 x 2 VGA out x 1, HDMI x 1, DP x 1 CanBus接口 x 1 USB2.0 x 2 音频 Line-out x 1, Mic-In x 1
存储	
HDD托盘	2.5" HDD托架 x 2
CF/CFast/mSATA插槽	mSATA插槽 x 1
环境	
工作温度	-4°F ~ 158°F (-20°C ~ 70°C)
存储温度	-40°F ~ 185°F (-40°C ~ 85°C)
存储湿度	10%~80% @40°C, 无冷凝
振动/冲击	MIL-STD-810G
认证	CE & FCC Class A, EMARK
电源需求	
供电方式	DC 10-35V, 带点火针
机构	
可移除 HDD托盘	3.5" 或 2.5" HDD x 2 (可选, MOQ apply)
内置系统HDD托架	2.5" HDD x 2
尺寸	11.34" x 8.27" x 3.3" (288mm x 210mm x 84mm)
总重	8.3 lb (3.8 kg)
备注	—

备注: 所有规格如有变更，恕不另行通知。

尺寸

单位: mm

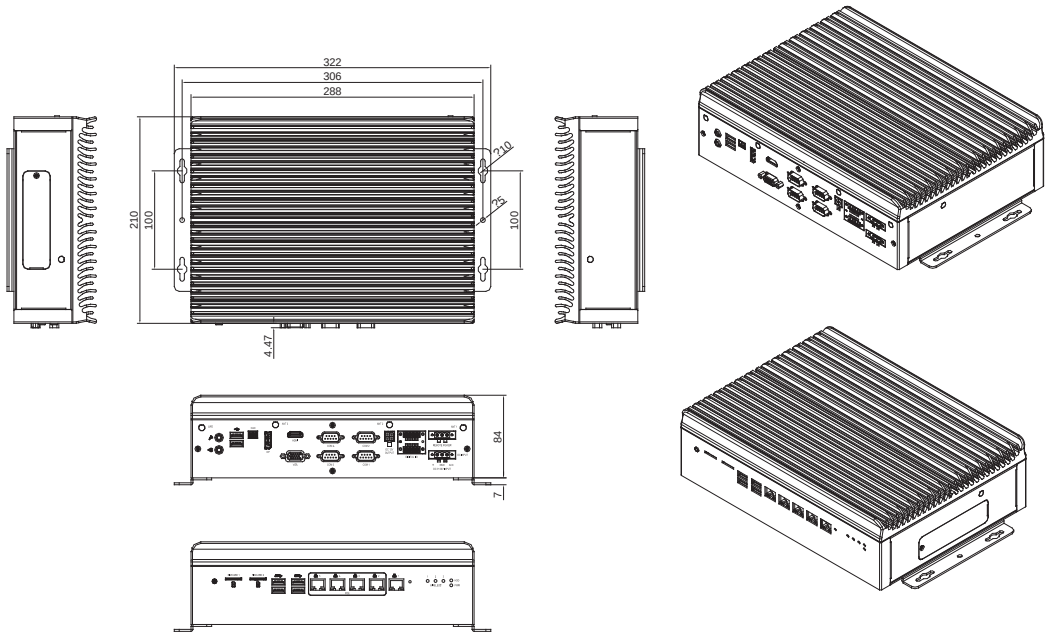

订购信息

料号	芯片组	RAM	风扇	存储	RAID 支持	显示	LAN	PoE	USB	RS-232	RS-232/422/485	扩展槽	类型	电源
VPC-5500S-I47-A10-W1	Intel® Core i7-4700EQ	204-pin SODIMM	Fanless	2.5" HDD tray x 2 , mSATA slot x 1	0/1	VGA x 1, HDMI x 1, DP x 1	GbE x 5	4 Ports	USB3.0 x 4, USB2.0 x 2	2	2	Mini-Card slot x 3 (for 3G/4G/Wifi Module) Built-in CAN 2.0B x 1	Desktop	DC 10-35V

包装清单

- 产品CD
- **VPC-5500S**

可选配件

- **1255901204**
  120W适配器, AC输入, 19V DC适用于 VPC系列
- **9741909A00**
  WiFi模块工具包, 802.11 a/b/g/n + BT 4.0, (Bointec DPE-909AA), 带线 & 天线
- **17599RFA0B**
  WiFi天线
- **1700010252**
  WiFi同轴电缆
- **978966660G**
  GPS天线
- **9741809000**
  3G模块工具包, 带线和天线, Sierra, MC8090
- **17599RFA09**
  3G天线
- **1700010255**
  3G同轴电缆
- **9741EC20E0**
  PCIe Mini Card, 4G LTE模块工具包适用欧洲/亚洲, Quectel, EC20-E

车载网络录像机系统平台，Intel® Celeron® J1900 SoC处理器

Front View

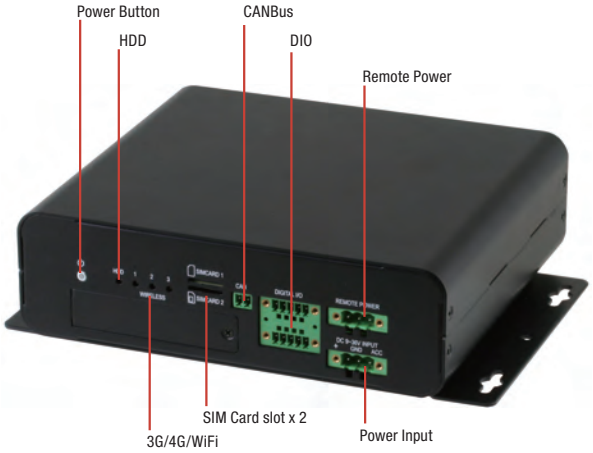

Rear View

特性

- 车载网络录像机系统平台
- 无风扇系统
- **204-pin单通道DDR3L 1600 MHz SODIMM最大支持8 GB**
- **Intel® 集成图像引擎支持独立双显通过VGA x 1, HDMI x 1**
- **Realtek® 以太网接口 x 6 带4接口PoE**
- **Mini-PCIe插座 x 3 (全卡尺寸) , (1 x 带 USB)**
- **内置CAN 2.0B.可选OBDII功能 (SAE J1939/J1708)(UART接口)**
- **EMARK认证**

规格

系统	
类型	车载NVR
处理器	Intel® Celeron® J1900处理器
芯片组	四核SoC
主存	最大支持8GB, DDR3L 204-pin SODIMM
显示	VGA x 1, HDMI x 1
以太网	10/100/1000Base-TX x 6
PoE 以太网接口	4接口, RJ-45接口支持IEEE 802.3 at/af 全部PoE功率预算60W
RAID支持	0/1
扩展槽	Mini-Card x 3 内置CAN 2.0B x 1
GPS, G-传感器	板载(GPS/GLONASS)
前置I/O面板	电源按钮 x 1 电源输入 x 1 远程电源 x 1 3G/4G/WIFI LED x 3 SIM插槽 x 2 HDD LED x 1 CanBus接口 x 1 8位DIO x 1, 4通道数字输入(湿/干接触隔离保护3,000 VDC) , 4通道数字输出(每个通道兼容5 V/TTL, 31 mA max.)
后置I/O面板	VGA out x 1, HDMI x 1 GbE接口(RJ-45) x 2 PoE LAN x 4 USB2.0 x 2, USB3.0 x 1 音频Line-out x 1, Mic-In x 1
存储	
HDD托盘	2.5" HDD/SSD托架 x 1
CF/CFast/mSATA插槽	mSATA插槽 x 1 (默认; colay w/ 2.5" HDD x 1)
环境	
工作温度	-4°F ~ 158°F (-20°C ~ 70°C)
存储温度	-40°F ~ 185°F (-40°C ~ 85°C)
存储湿度	10%~80% @40°C, 无冷凝
振动/冲击	MIL-STD-810G
认证	CE & FCC Class A, EMARK
电源需求	
供电方式	DC 9-36V, 带点火针
机构	
可移除 HDD托盘	2.5" HDD x 2 (可选, MOQ apply)
内置系统HDD托架	2.5" HDD x 1 (可选 SKU，如果支持HDD x 2)
尺寸	6.85" x 7.87" x 2.36" (174mm x 200mm x 60mm)
总重	5.7 lb (2.6 kg)
备注	—

备注: 所有规格如有变更，恕不另行通知。

尺寸

单位: mm

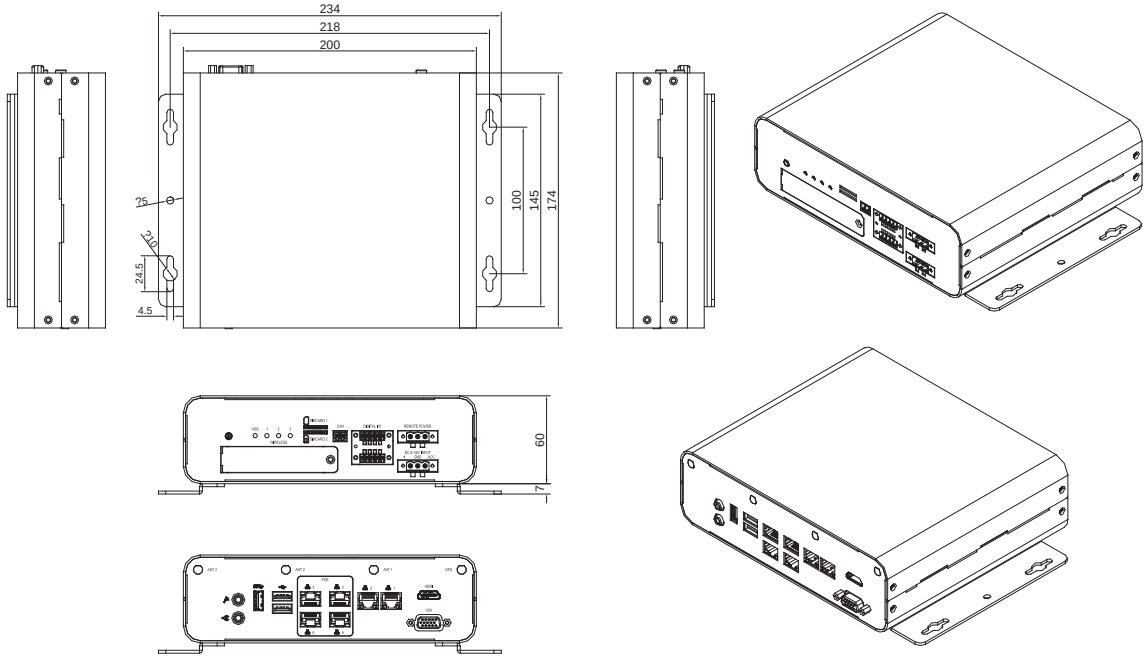

订购信息

料号	芯片组	RAM	风扇	存储	RAID 支持	显示	LAN	PoE	USB	RS-232	RS-232/422/485	扩展槽	类型	电源
VPC-3300S-I4-A10-W1	Intel® J1900 SoC	8 GB, DDR3L 204-pin SODIMM	Fanless	2.5" HDD tray x 1, mSATA slot x 1 (Optional SKU if support HDD x 2)	0/1	VGA x 1, HDMI x 1	GbE x 6	4 Ports	USB3.0 x 1, UBS2.0 x 2	—	—	Mini-Card x 3 Built-in CAN2.0B x 1	Desktop	DC 9 - 36V
VPC-3300S-I4-A10-W11	Intel® J1900 SoC	2 GB, DDR3L 204-pin SODIMM	Fanless	2.5" HDD tray x 1, mSATA slot x 1 (Optional SKU if support HDD x 2)	0/1	VGA x 1, HDMI x 1	GbE x 6	4 Ports	USB3.0 x 1, UBS2.0 x 2	—	—	Mini-Card x 3 Built-in CAN2.0B x 1	Desktop	DC 9 - 36V
VPC-3300S-I4-A10-W12	Intel® J1900 SoC	4 GB, DDR3L 204-pin SODIMM	Fanless	2.5" HDD tray x 1, mSATA slot x 1 (Optional SKU if support HDD x 2)	0/1	VGA x 1, HDMI x 1	GbE x 6	4 Ports	USB3.0 x 1, UBS2.0 x 2	—	—	Mini-Card x 3 Built-in CAN2.0B x 1	Desktop	DC 9 - 36V

包装清单

- 产品CD
- **VPC-3300S**

可选配件

- **1255901204**
  120W适配器, AC输入, 19V DC适用于VPC系列
- **9741909A00**
  WiFi模块工具包, 802.11 a/b/g/n + BT 4.0, (Bointec DPE-909AA), 带线 & 天线
- **17599RFA0B**
  WiFi天线
- **1700010252**
  WiFi同轴电缆
- **978966660G**
  GPS天线
- **9741809000**
  3G模块工具包, 带线和天线, Sierra, MC8090
- **17599RFA09**
  3G天线
- **1700010255**
  3G 同轴电缆
- **9741EC20E0**
  PCIe Mini Card, 4G LTE模块工具包适用欧洲/亚洲, Quectel, EC20-E

NVR-Q67S

2U机架式，热插拔HDD网络录像机系统，Intel® Core™ i3/i5/i7处理器

Front View

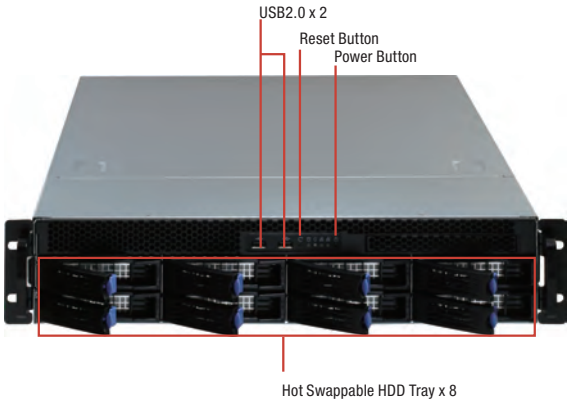

Rear View

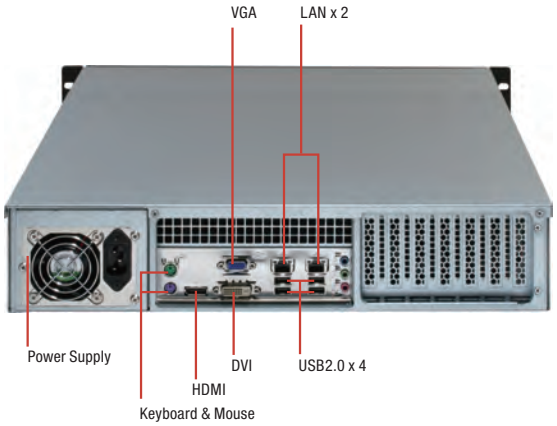

特性

- Socket 1155，第2代Intel® Core™ i3/i5/i7处理器
- Intel® Q67 芯片组
- 4 GB或8 GB DDR3 1333/1600 MHz, 非ECC, 无缓冲DIMM内存,最大支持 32 GB
- 10/100/1000Base-TX x 2
- PCI-E 到 SATA 2接口转接卡
- 3.5" SATA HDD热插拔托盘 x 8 + 2.5" 内置HDD支架 x 1
- 板载COM x 2
- USB2.0 x 2 (前), USB2.0 x 4 (后)
- VGA x 1, DVI-D x 1, 显示接口x 1
- 支持RAID 0/1/5/10
- 音频 Line-out, Line-in, Mic-in
- Windows® 7 Embedded Standard (可选)
- 500W PSU

DDR 3 | 1000 Giga LAN | USB 2.0 | CE FC

尺寸

系统	
类型	2U机架式
处理器	Intel® 第2代Core™ i3/i5/i7处理器
芯片组	Intel® Q67
主存	最大支持32GB, DDR3, 非ECC 1333MHz, 240-pin DIMM
显示	DVI-D x 1, VGA x 1, DP x 1
以太网	10/100/1000Base-TX x 2
PoE 以太网接口	—
RAID支持	0/1/5/10
扩展槽	PCI-E [x16] x 1, PCI x 2
GPS	—
前置I/O面板	电源按钮 x 1 重置按钮 x 1 电源 & HDD LED USB2.0 x 2 (仅适用于RM-S model)
后置I/O面板	VGA x 1 DVI-D x 1 DP x 1 LAN (RJ-45)接口 x 2 USB 2.0 x 4 音频插孔 x 3 PS/2 x 1 (键盘 + 鼠标)
环境	
工作温度	32°F ~ 104°F (0°C ~ 40°C)
存储温度	-4°F ~ 140°F (-20°C ~ 60°C)
存储湿度	10%~80% @40°C, 无冷凝
振动/冲击	IEC68-2-64
认证	CE/FCC Class A, CCC
电源需求	
供电方式	1U 500W PSU, 80 plus Gold
机构	
可移除 HDD托盘	3.5" x 8
内置系统HDD托架	2.5" HDD x 1 (SATA DOM可选)
尺寸	21" x 17.2" x 3.46" (533mm x 437mm x 88mm)
总重	28.7 lb (13 kg)
备注	—

备注: 所有规格如有变更，恕不另行通知。

尺寸

单位: mm

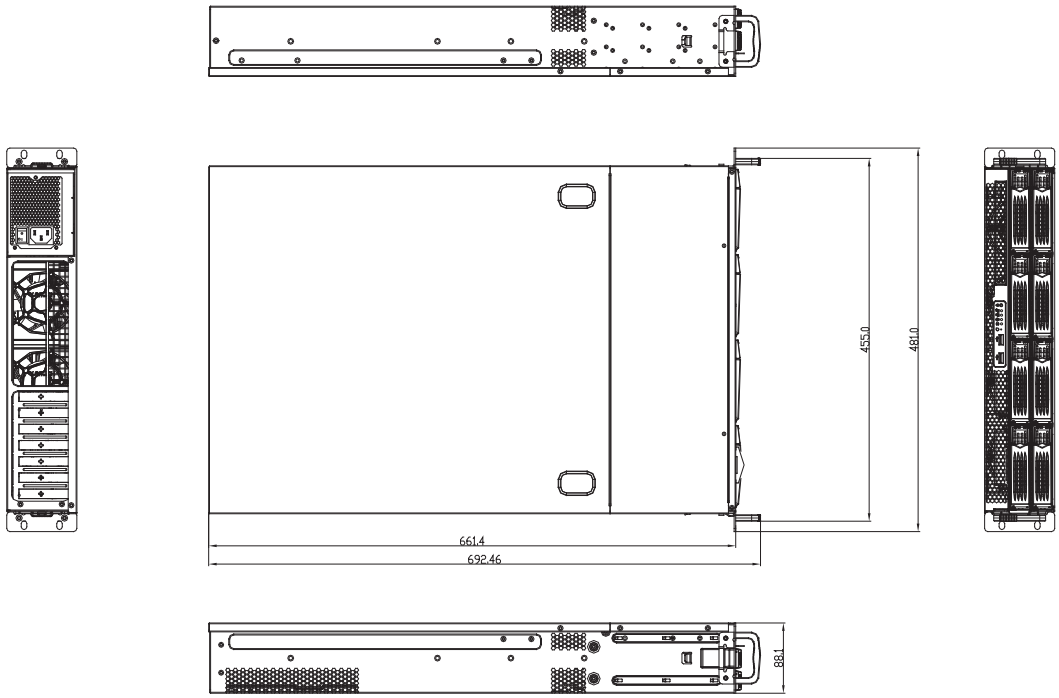

订购信息

料号	芯片组	RAM	风扇	存储	显示	LAN	USB	键盘 / 鼠标	音频	扩展槽	安装方式	电源
NVR-Q67S-A10-RM	Intel®Q67	240-pin DIMM	Fan	3.5" SATA Hot Swappable x 8 + 2.5" HDD bay x 1	VGA + DVI-D + DP	GbE x 2	USB 2.0 x 6	1	Mic-In, Line-In, Line-Out	PCI-E [x16] x 1, PCI x 2	2U Rackmount	500W ATX

包装清单

- **CD-ROM 带SATA卡驱动器**
- **HDD安装螺丝**
- **NVR-Q67S**

可选配件

- **1702031802**
  (TF) 电源线, 3P-125V 10A 180D, 1.8M, 美规&台规
- **1702031803**
  (TF) 电源线, 3P-250V 10A 180D, 1.8M, 欧规
- **170203180B**
  (TF) 电源线, 3P (M), 3P (F), 1.8m, 250V, 10A, 中规
- **1709070800**
  (TF) SATA线, 7P Pitch 1, 27mm, 80cm, 带锁固
- **978325000A**
  (TF) 2.5" HDD, 250 GB, SATA, 5400rpm, WD, WD2500BPVT
- **9783320003**
  (TF) 3.5" HDD, 320 GB, SATA-3, 7200rpm, WD, WD3200AAKX
- **14D6B04G22**
  (TF) 4 GB, DDR3-1333, 240-Pin, ELPIDA (256M x 8), DSL
- **968D3008G3**
  (TF) 8 GB, DDR3 1333, (非 ECC), 240-pin (512M x 8), DSL
- **968C016G1S**
  (TF) SATA, DOM, 16 GB, Mach Xtreme
- **9789Q67S01**
  (TF) 导轨式安装支架, 适用于NVR-Q67S-A10-RM

Turn-Key 机箱解决方案

AAEON® an ASUS assoc. co.

专注 • 灵活 • 竞争力

14

TKS-P20-CV01

PICO-CV01导轨式无风扇嵌入式机箱

Front View

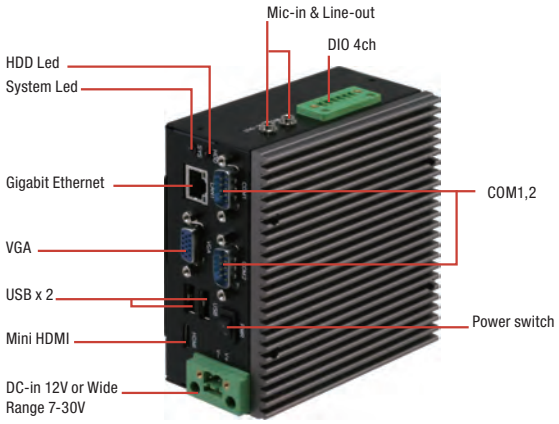

Side View

特性

- **Intel® Atom™ N2600 1.6 GHz 处理器**
- **DDR3 800 MHz SODIMM最大支持2 GB**
- 导轨式和无风扇系统
- 支持**Mini HDMI**和**VGA**双显
- 千兆以太网 **x 1**
- **USB2.0 x 5, COM x 2, 4**位数字**I/O**
- **mSATA x 1**
- **DC in +12V**或**+7V~30V**宽幅**DC**输入(可选)

规格

系统	
CPU	Intel® Atom™ N2600, 1.6 GHz
芯片组	Intel® NM10
系统内存	DDR3 800 SODIMM插槽x 1, 最大支持 2 GB
显示接口	VGA, HDMI
存储设备	mSATA, HDD/SSD (可选)
以太网	Realtek RTL-8111E, 10/100/1000Base-TX x 1
I/O	RS-232/422/485 x 1 RS-232 x 1 USB 2.0 x 5 VGA x 1 HDMI x 1 (Type C) LAN x 1 DIO x 4 Line-out x 1 Mic-in x 1 天线孔 x 2 电源开关 电源输入
扩展	半尺寸 Mini-Card x 1 (适用于mSATA)
指示灯	电源LED HDD active LED
操作系统支持	Windows® 7, Windows® XP, Windows® XP Embedded, Linux Fedora
供电方式	
电源模式	9 - 30V带2-pin接线端子 12V带2-pin接线端子
机构	
安装方式	壁挂式 DIN导轨(安装工具包 可选)
尺寸 (W x H x D)	4.7" x 2.3" x 4.3" (120mm x 59.5mm x 110mm)
总重	2.2 lb (1 kg)
净重	1.8 lb (820 g)
环境	
工作温度	32°F ~ 131°F (0°C ~ 55°C) 宽温HDD (依据IEC68-2-14 0.5 m/s 风流 ; 工业级设备)
存储温度	-40°F ~ 176°F (-40°C ~ 80°C)
存储湿度	90% @ 40°C, 无冷凝
抗振动	2 Grms/ 5 ~ 500Hz/ 运行状态下–mSATA
认证	CE/FCC class A

备注: 所有规格如有变更，恕不另行通知。

尺寸

单位: mm

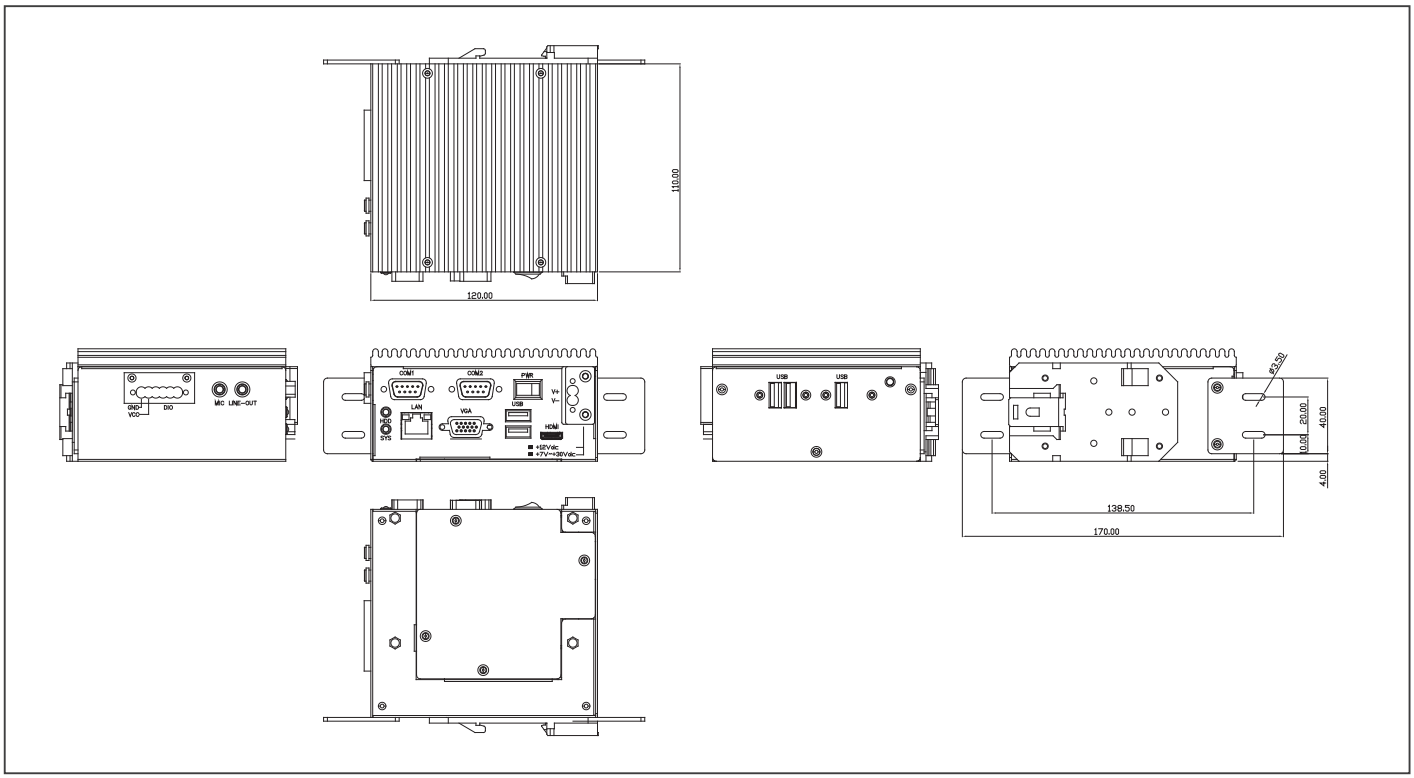

订购信息

料号	CPU	RAM	风扇	存储	显示组合	LAN	USB	RS-232	RS-232/422/485	DIO	扩展槽	电源
TKS-P20-CV01-001-DX	Intel® Atom™ N2600	DDR3 SODIMM	Fanless	mSATA	Mini HDMI, VGA	1	5	1	1	4 bits	mSATA	12V DC ATX
TKS-P20-CV01-002-DX	Intel® Atom™ N2600	DDR3 SODIMM	Fanless	mSATA	Mini HDMI, VGA	1	5	1	1	4 bits	mSATA	7-30V DC ATX

包装清单

- 产品DVD
- **TKS-P20-CV01**

可选配件

- **1757904002**
  40W AC 适配器
- **1702031802**
  电源线 (美规)
- **1702031803**
  电源线 (欧规)
- **170203180E**
  电源线 (日规)
- **9741681003**
  DIN导轨安装工具包
- **9761P20000**
  壁挂式工具包

NANO-001N

无风扇Mini PC，第5代Intel® 15W处理器，支持2 DP和6 USB接口

Front View

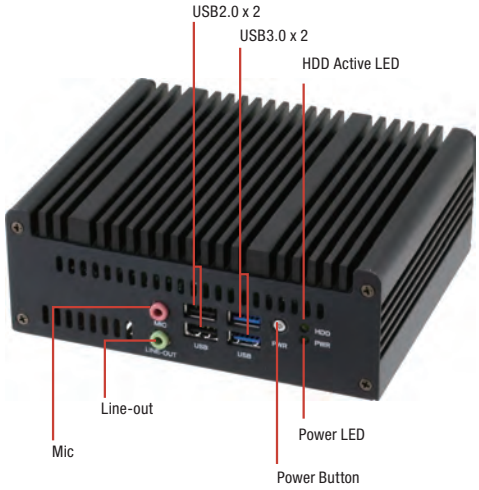

Rear View

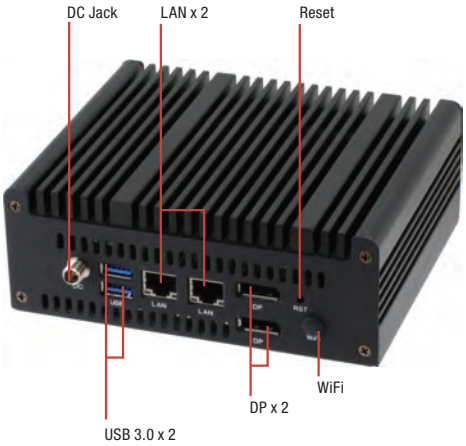

Bottom View

特性

- **Intel® 第5代14nm ULT Core™ i7/i5/i3 15W BGA处理器**
- 双千兆以太网
- 双显接口
- **USB 3.0接口 x 4, USB 2.0接口 x 2**
- 无风扇解决方案

规格

备注: 所有规格如有变更，恕不另行通知。

尺寸

单位: mm

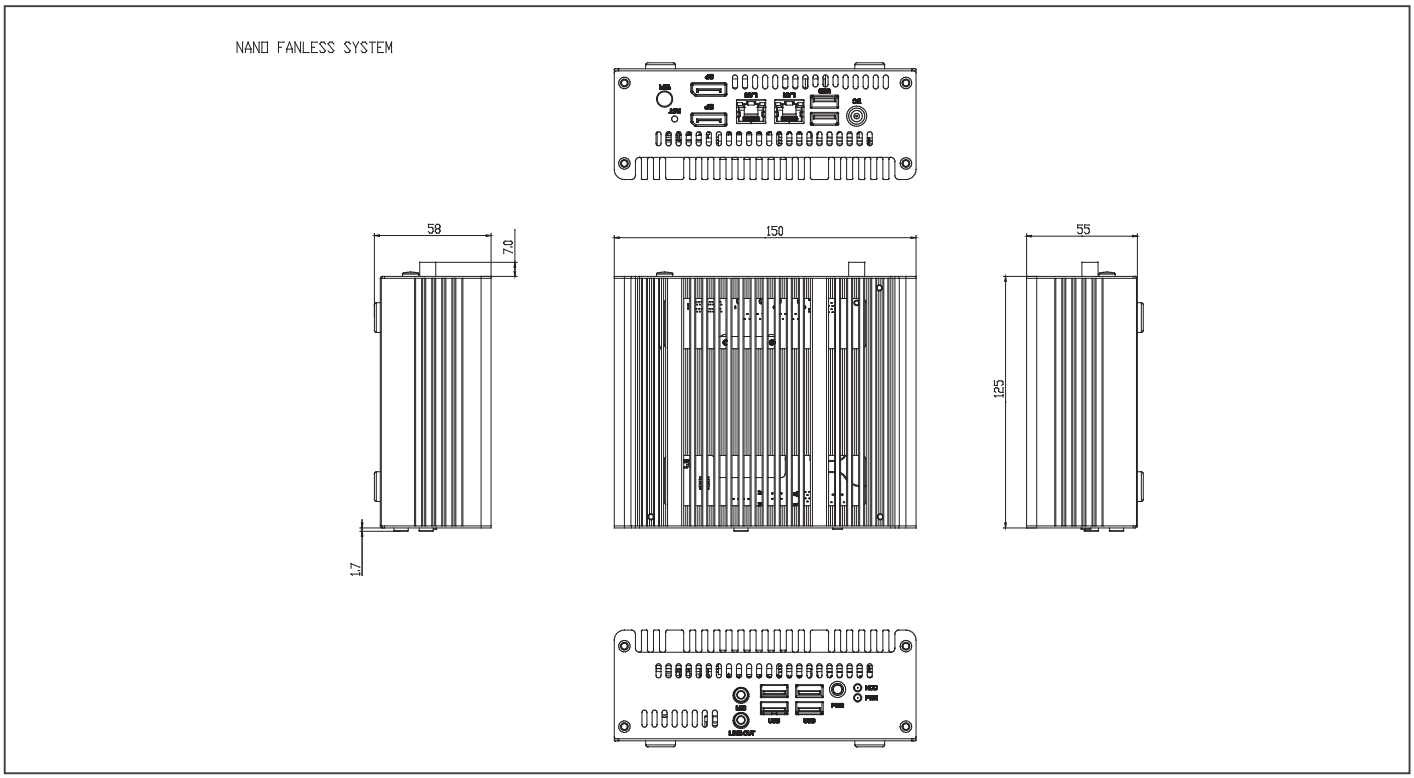

订购信息

料号	CPU	RAM 模块	显示	风扇	存储	LAN	USB	串口	扩展槽	电源	安装方式
NANO-001N-5010-01	I3-5010U 2.1G/3M	—	DP x 2	Fanless	—	GbE x 2	USB3 x 4 USB 2.0 x 2 Int. USB 2.0 x 1	Int. RS-232 x 1	M.2 x 1 Mini PCI-E x 1	DC12-19V	VESA Mount
NANO-001N-5350-01	I5-5350U 1.8G/3M	—	DP x 2	Fanless	—	GbE x 2	USB3 x 4 USB 2.0 x 2 Int. USB 2.0 x 1	Int. RS-232 x 1	M.2 x 1 Mini PCI-E x 1	DC12-19V	VESA Mount
NANO-001N-5650-01	I7-5650U 2.2G/4M	—	DP x 2	Fanless	—	GbE x 2	USB3 x 4 USB 2.0 x 2 Int. USB 2.0 x 1	Int. RS-232 x 1	M.2 x 1 Mini PCI-E x 1	DC12-19V	VESA Mount

包装清单

- **VESA**安装工具包
- 产品**DVD**
- **NANO-001N**

可选配件

- **1702031802**
  电源线 (美规&台规)
- **1702031803**
  电源线 (欧规)
- **170203180B**
  电源线 (中规)
- **170203180E**
  电源线 (日规)
- **1255300607**
  60W电源适配器
- **968C032G0Z**
  M.2 2260 32G SSD
- **968C064G1G**
  M.2 2260 64G SSD
- **968C128G1L**
  M.2 2260 128G SSD
- **968C256G0C**
  M.2 2260 256G SSD
- **968C512G07**
  M.2 2260 512G SSD

NANO-001F

Mini PC，第5代Intel® ULT Core™ i7/i5/i3 15W BGA处理器, 2 DP和6 USB接口

Front View

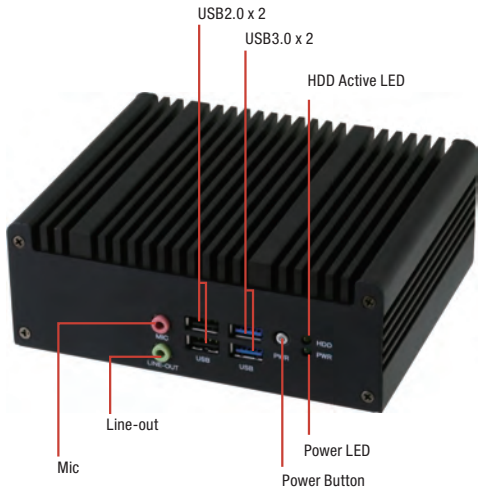

Rear View

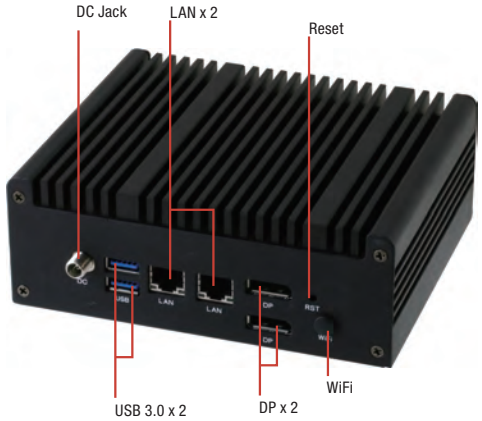

Bottom View

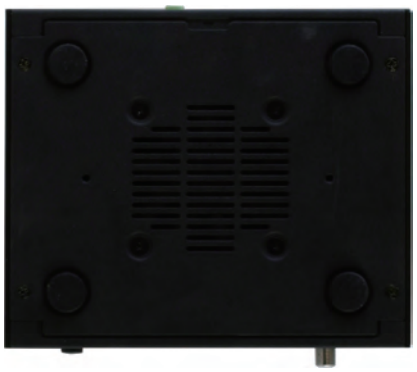

特性

- 第5代**Intel® ULT Core™ i7/i5/i3 15W BGA**处理器
- 双千兆以太网
- 双显接口
- **USB 3.0**接口 **x 4, USB 2.0**接口 **x 2**

规格

系统	
CPU	5第代Intel® 14nm ULT Core™ i7-5650U/ i5-5350U/ i3-5010U BGA CPU, 15W TDP.
芯片组	集成至SoC
系统内存	SODIMM x 2, 最大16GB, DDR3L 1600 MHz, 非ECC, 无缓冲内存
显示接口	DP x 2
存储设备	M.2插槽2260 (M-key) x 1, 可选 mSATA x 1
以太网	Realtek 8111G Giga LAN 10/100/1000Mb LAN x 2
I/O	USB 3.0接口 x 4, USB 2.0接口 x 2, 音频插座 x 2 : Line-out(绿色), Mic-in(粉色), 开/关按钮 x 1, DP x 2, RJ-45 x 2, 重置开关 x 1, DC电源插座x 1, 天线输出x 1 (来自内置mini-card)
扩展	半尺寸mini card x 1 (默认USB+PCIe), (mSATA BOM变更), RS-232 9-pin box header x 1, 5-pin USB 2.0 header(p=2.00mm) x 1
指示灯	前: 电源LED x 1, HDD Active LED x 1
操作系统支持	WIndows® 7 32/64 bit, WIndows® 8.1 32/64 bit, WIndows® 10 64bit, Linux Fedora
供电方式	
电源模式	12V~19VDC, (宽幅:12V-5%~ 19V+10%)
机构	
安装方式	VESA安装: 75mm x 75mm
尺寸 (W x H x D)	5.91" x 4.92" x 2.17" (150mm x 125mm x 55 mm)
总重	—
净重	—
环境	
工作温度	32°F ~ 122°F (0 ~ 50°C), 0.5 m/s 风流
存储温度	—
存储湿度	—
抗振动	5 Grms/ 5~ 500Hz/ 运行状态下- SSD
认证	CE & FCC class A

备注: 所有规格如有变更，恕不另行通知。

尺寸

单位: mm

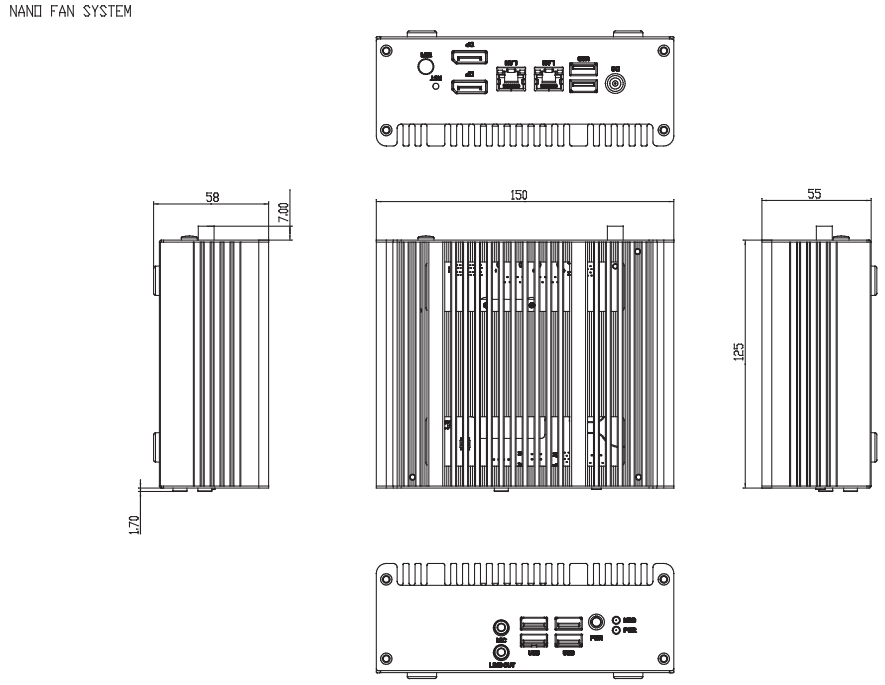

订购信息

料号	CPU	RAM 模块	显示	风扇	存储	LAN	USB	串口	扩展槽	电源	安装方式
NANO-001F-5010-01	I3-5010U 2.1G/3M	—	DP x 2	FAN	—	GbE x 2	USB3 x 4 USB 2.0 x 2 Int. USB 2.0 x 1	Int. RS-232 x 1	M.2 x 1 Mini PCI-E x 1	DC12-19V	VESA Mount
NANO-001F-5350-01	I5-5350U 1.8G/3M	—	DP x 2	FAN	—	GbE x 2	USB3 x 4 USB 2.0 x 2 Int. USB 2.0 x 1	Int. RS-232 x 1	M.2 x 1 Mini PCI-E x 1	DC12-19V	VESA Mount
NANO-001F-5650-01	I7-5650U 2.2G/4M	—	DP x 2	FAN	—	GbE x 2	USB3 x 4 USB 2.0 x 2 Int. USB 2.0 x 1	Int. RS-232 x 1	M.2 x 1 Mini PCI-E x 1	DC12-19V	VESA Mount

包装清单

- **VESA**安装工具包
- 产品**DVD**
- **NANO-001F**

可选配件

- **1702031802**
  电源线 (美规 & 台规)
- **1702031803**
  电源线 (欧规)
- **170203180B**
  电源线 (中规)
- **170203180E**
  电源线 (日规)
- **1255300607**
  60W 电源适配器
- **968C032G0Z**
  M.2 2260 32G SSD
- **968C064G1G**
  M.2 2260 64G SSD
- **968C128G1L**
  M.2 2260 128G SSD
- **968C256G0C**
  M.2 2260 256G SSD
- **968C512G07**
  M.2 2260 512G SSD

NANO-002N

无风扇Mini PC，第6代Intel® 15W处理器，2 HDMI和2 LAN接口

Front View

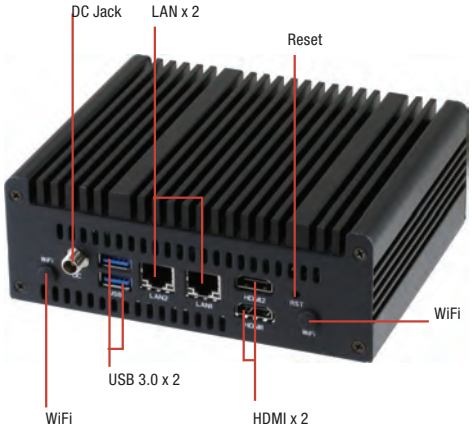

Rear View

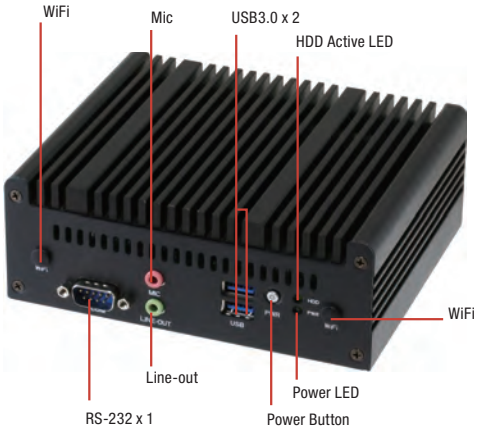

Bottom View

特性

- 第6代Intel® 14nm ULT Core™ i7/i5/i3/Celeron® 15W BGA处理器
- 双千兆以太网
- 双HDMI接口
- USB 3.0接口 x 4
- 无风扇解决方案

规格

系统	
CPU	第6代 Intel® 14nm ULT Core™, BGA CPU, 15W TDP. i7-6600U 2C/4T GT2 2.6/3.4 GHz 4M/ i5-6300U 2C/4T GT2 2.4/3.0 GHz 3M/ i3-6100U 2C/4T GT2 2.3 GHz 3M/ Celeron® 3955U 2C/2T GT1 (f) 2.0 GHz 2M
芯片组	集成至SoC
系统内存	SODIMM x 2, 最大32 GB, DDR4 2133/1867 MHz 非ECC, 无缓冲内存
I/O 芯片组	NCT5538D
存储设备	M.2 2280 M-Key插槽(PCIe[x4]+SATA) x 1
以太网	Realtek 8111G Giga LAN 10/100/1000Mb LAN x 2, RJ-45 x 2
音频	Realtek® ALC887
TPM	—
扩展槽	M.2 2230 E-Key插槽(PCIe+USB) x 1
BIOS	128Mbit Flash ROM, AMI BIOS
硬件监控	监控CPU/系统温度,监控Vcore/5V/3.3V/12V电压, 监控机箱风扇
看门狗定时器	1~255级，可软件编程
智能风扇控制	机箱风扇
网络唤醒 / PXE	支持(WOL / PXE)
电源状态	S3, S4, S5
图形	
图形芯片组	集成图形
分辨率	HDMI 1.4 最高可达 4096x2160@24Hz
亮度控制	—
图形多显	HDMI+HDMI
环境 & 电源 & 机构	
电池	锂电池
电源模式	DC电源 x 1 (DC: 12V~19V, 宽幅:12V-5%~ 19V+10%)
工作温度	FANLESS : 0°C~40°C
工作湿度	20%~90%相对湿度, 无冷凝
认证	CE & FCC class A
类型	NANO ITX: 4.72" x 4.72" (120mm x 120mm)
重量	—
前置 I/O	
USB	USB 3.0接口 x 2
音频	音频插座 x 2: Line-out (绿色), Mic-in (粉色)
串口	COM接口 RS-232
电源	开/关按钮 x 1
其他	电源 LED + HD LED x1
后置 I/O	
USB	USB 3.0接口 x 2
显示I/O	HDMI接口 x 2
LAN I/O	RJ-45接口 x 2
其他	重置按钮 x 1, DC电源插座x 1
内置 I/O	
存储	M.2 2280 M-Key插槽x 1
风扇	机箱风扇接口 x 1 (3-pin, p=2.00mm)
其他	重置开关 2-pin header x 1, 电源按钮 2-pin header x 1, M.2 2230 E-Key 插槽x 1
操作系统	
MS Windows	Windows® 7 32 bit, Windows® 7 64 bit, Windows® 8.1 64 bit, Windows® 10 64 bit, Linux Fedora* 22 (64b)

备注: 所有规格如有变更，恕不另行通知。

尺寸

单位: mm

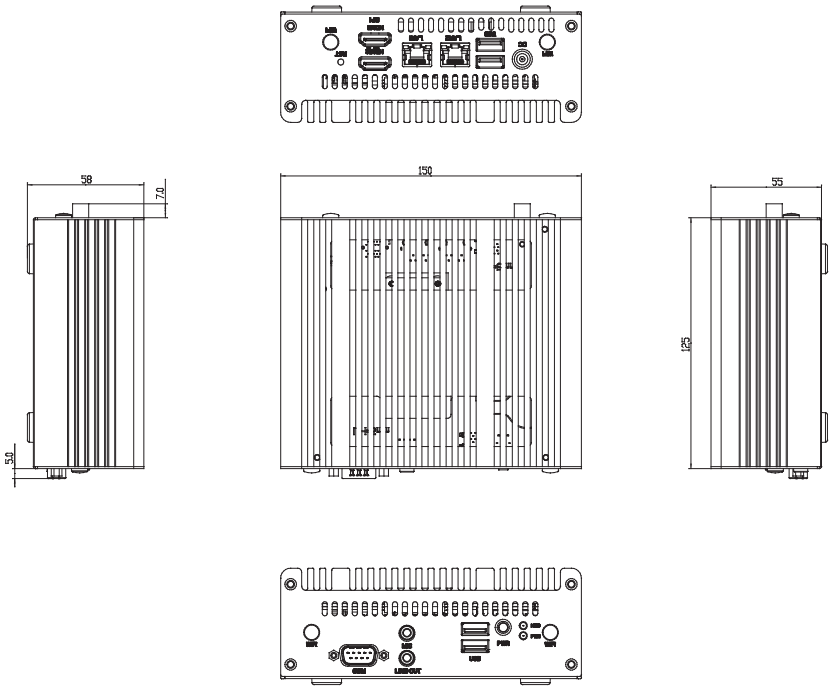

订购信息

料号	CPU	RAM 模块	显示	风扇	存储	LAN	USB	串口	扩展槽	电源	安装方式
NANO-002N-3955-01	Celeron® 3955U 2.0G/2M	—	HDMI x 2	Fanless	—	GbE x 2	USB3.0 Port x 4	RS-232 Port x 1	M.2 2230 x 1	DC12-19V	VESA mount
NANO-002N-6100-01	I3-6100U 2.3G/3M	—	HDMI x 2	Fanless	—	GbE x 2	USB3.0 Port x 4	RS-232 Port x 1	M.2 2230 x 1	DC12-19V	VESA mount
NANO-002N-6300-01	I5-6300U 2.4G/3M	—	HDMI x 2	Fanless	—	GbE x 2	USB3.0 Port x 4	RS-232 Port x 1	M.2 2230 x 1	DC12-19V	VESA mount
NANO-002N-6600-01	I7-6600U 2.6G/4M	—	HDMI x 2	Fanless	—	GbE x 2	USB3.0 Port x 4	RS-232 Port x 1	M.2 2230 x 1	DC12-19V	VESA mount

包装清单

- **VESA**安装工具包
- 产品**DVD**
- **NANO-002N**

可选配件

- **1702031802**
  电源线 (美规 & 台规)
- **1702031803**
  电源线 (欧规)
- **170203180B**
  电源线 (中规)
- **170203180E**
  电源线 (日规)
- **1255300607**
  60W 电源适配器
- **968C064G2X**
  M.2 2280 64GB SSD
- **968C128G1G**
  M.2 2280 128GB SSD

NANO-002F

Mini PC，第6代Intel® Core™ i7/i5/i3/Celeron 15W处理器, 2 HDMI, 2 LAN接口, COM接口和4 USB接口

Front View

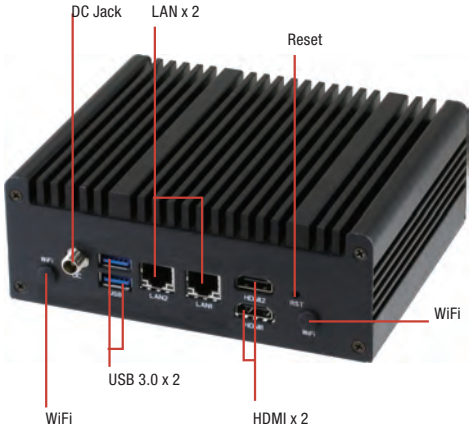

Rear View

Bottom View

特性

- 第6代**Intel® 14nm ULT Core™ i7/i5/i3/Celeron® 15W BGA**处理器
- 双千兆以太网
- 双**HDMI**接口
- **USB 3.0**接口 **x 4**

规格

系统	
CPU	第6代 Intel® 14nm ULT Core™, BGA CPU, 15W TDP. i7-6600U 2C/4T GT2 2.6/3.4 GHz 4M/ i5-6300U 2C/4T GT2 2.4/3.0 GHz 3M/ i3-6100U 2C/4T GT2 2.3 GHz 3M/ Celeron® 3955U 2C/2T GT1 (f) 2.0 GHz 2M
芯片组	集成至SoC
系统内存	SODIMM x 2, 最大32 GB, DDR4 2133/1867 MHz 非ECC, 无缓冲内存
I/O 芯片组	NCT5538D
存储设备	M.2 2280 M-Key插槽(PCIe[x4] + SATA) x 1
以太网	Realtek 8111G Giga LAN 10/100/1000Mb LAN x 2, RJ-45 x 2
音频	Realtek® ALC887
TPM	—
扩展槽	M.2 2230 E-Key插槽(PCIe+USB) x 1
BIOS	128M bit Flash ROM, AMI BIOS
硬件监控	监控CPU/系统温度,监控Vcore/5V/3.3V/12V电压, 监控机箱风扇
看门狗定时器	1~255级，可软件编程
智能风扇控制	机箱风扇
网络唤醒 / PXE	支持 (WOL / PXE)
电源状态	S3, S4, S5
图形	
图形芯片组	集成图形
分辨率	HDMI 1.4最大支持4096 x 2160@24Hz
亮度控制	—
图形多显	HDMI + HDMI
环境 & 电源 & 机构	
电池	锂电池
电源模式	DC电源 x 1 (DC: 12V~19V, 宽幅:12V-5%~ 19V+10%)
工作温度	FAN: 0°C ~ 50°C
工作湿度	20%~90%相对湿度, 无冷凝
认证	CE & FCC class A
类型	NANO ITX: 4.72" x 4.72" (120mm x 120mm)
重量	—
前置 I/O	
USB	USB 3.0 port x 2
音频	音频插座 x 2 : Line-out (绿色), Mic-in (粉色)
串口	COM接口RS-232
电源	开/关按钮 x 1
其他	电源LED x 1 + HD LED
后置 I/O	
USB	USB 3.0接口 x 2
显示I/O	HDMI接口 x 2
LAN I/O	RJ-45接口 x 2
其他	重置按钮 x 1, DC电源插座x 1
内置 I/O	
存储	M.2 2280 M-Key插槽x 1
风扇	机箱风扇接口 x 1 (3-pin, p=2.00mm)
其他	重置开关 2-pin header x 1, 电源按钮 2-pin header x 1, M.2 2230 E-Key 插槽x 1
操作系统	
MS Windows	WIndows® 7 32 bit, WIndows® 7 64 bit, WIndows® 8.1 64 bit, WIndows® 10 64 bit, Linux Fedora* 22 (64b)

备注: 所有规格如有变更，恕不另行通知。

尺寸

单位: mm

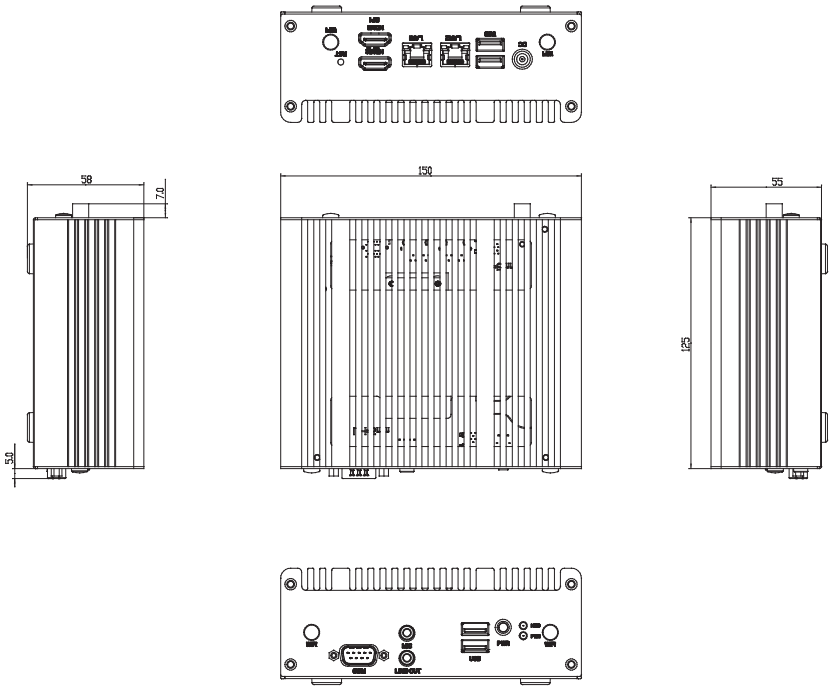

订购信息

料号	CPU	RAM 模块	显示	风扇	存储	LAN	USB	串口	扩展槽	电源	安装方式
NANO-002F-3955-01	Celeron® 3955U 2.0G/2M	—	HDMI x 2	Fan	—	GbE x 2	USB3.0 Port x 4	RS-232 Port x 1	M.2 2230 x 1	DC12-19V	VESA mount
NANO-002F-6100-01	I3-6100U 2.3G/3M	—	HDMI x 2	Fan	—	GbE x 2	USB3.0 Port x 4	RS-232 Port x 1	M.2 2230 x 1	DC12-19V	VESA mount
NANO-002F-6300-01	I5-6300U 2.4G/3M	—	HDMI x 2	Fan	—	GbE x 2	USB3.0 Port x 4	RS-232 Port x 1	M.2 2230 x 1	DC12-19V	VESA mount
NANO-002F-6600-01	I7-6600U 2.6G/4M	—	HDMI x 2	Fan	—	GbE x 2	USB3.0 Port x 4	RS-232 Port x 1	M.2 2230 x 1	DC12-19V	VESA mount

包装清单

- **VESA**安装工具包
- 产品**DVD**
- **NANO-002F**

可选配件

- **1702031802**
  电源线 (美规 & 台规)
- **1702031803**
  电源线 (欧规)
- **170203180B**
  电源线 (中规)
- **170203180E**
  电源线 (日规)
- **1255300607**
  60W 电源适配器
- **968C064G2X**
  M.2 2280 64GB SSD
- **968C128G1G**
  M.2 2280 128GB SSD

ACS-1U01-BT4

无风扇解决方案, Intel® Atom™ J1900/ N2807处理器

Front View

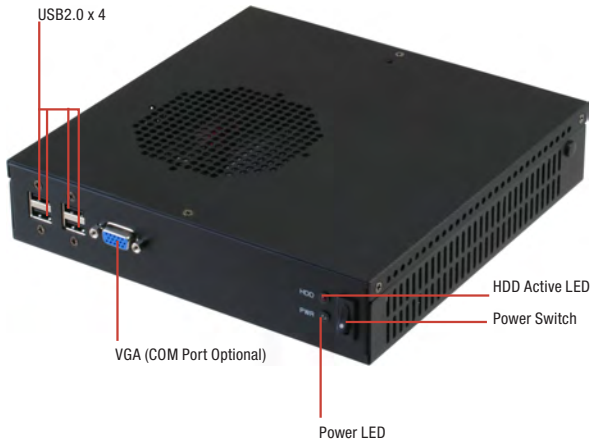

Rear View

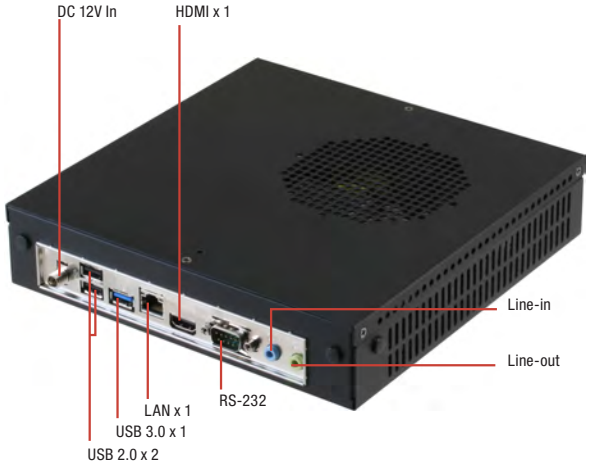

特性

- **Intel® Atom™ J1900/ N2807处理器**
- **DDR3L 1333 SODIMM x 2, 最大支持16GB (J1900), DDR3L 1333 SODIMM x 1, 最大支持4GB (N2807)**
- **独立双显: VGA + HDMI**
- **支持丰富的IO接口: USB 3.0 x 1, USB 2.0 x 4~7**
- **紧凑型尺寸, 低功耗 & 无风扇解决方案**

规格

系统		
CPU		Intel® Atom™ J1900处理器 (4C @ 2.00 GHz CPU, 688/854 MHz GFX, 10W TDP), Intel® Atom™ N2807处理器 (2C @ 1.58 GHz CPU, 313/750 MHz GFX, 4.3W TDP)
芯片组		—
系统内存		204-pin SODIMM x 2最大支持 8 GB (适用于J1900) 204-pin SODIMM x 1最大支持 4 GB (适用于N2807) DDR3L 1333 MHz , 非ECC, 无缓冲内存, 双通道内存架构
I/O 芯片组		Fintech 81866D
显示接口	芯片组	Intel® 图形媒体加速器
	DP	VGA x 1,最大支持 1920 x 1200 @60 Hz ; HDMI x 1, 最大支持 1920 x 1200 @60 Hz
存储设备		2.5" HDD, 全尺寸Mini-Card (可选)
网络	LAN	Realtek PCIe Gb LAN 8111G x 1
I/O		
前置 I/O	USB	USB 2.0接口 x 4
	音频	—
	显示	VGA x 1
	其他	开/关按钮 x 1, Power LED + HD LED x 1, (可选COM接口如果不实用VGA接口)
后置I/O	USB	USB 3.0/2.0 接口 x 1, USB 2.0 接口x 2
	音频	Line-out (绿色) x 1, Line-in (蓝色) x 1
	显示	HDMI x 1
	LAN	RJ-45接口 x 1
	电源	DC电源 x 1
	其他	RS-232 接头 x 1
扩展	Mini PCIe	全尺寸Mini-Card (PCIe +USB或mSATA) + SIM Card (mSATA默认) x 1, 半尺寸Mini-Card (PCIe +USB) x 1
	存储	全尺寸Mini-Card插槽(mSATA默认) x 1, SATA3 (6.0Gb/s) x 2, SATA2 (3.0Gb/s) x 2, SATA电源接口 x 1
	其他	RS-232 9-pin int. box header x 5, RS-232/422/485 9-pin box header x 1, 5-pin USB 2.0 header(p=2.00mm) x 1, 8位数字I/O x 1 (入/出 可编程)
指示灯	前置	电源LED x 1, HDD Active LED x 1
	后置	—
电源		
电池		锂电池
电源模式		DC: 12V
机构		
尺寸 (WxHxD)		8" x 8" x 1.75" (203.20mm x 203.20mm x 44.45mm)
VESA 安装方式		壁挂式
抗振动		0.5 Grms/ 5~ 500Hz/ 运行状态下– HDD
抗冲击		10 G 峰值加速度 (持续时间11 msec.)
环境		
工作温度		32°F ~ 122°F (0°C ~ 50°C)
认证		CE & FCC Class A
操作系统		
MS Windows		Windows® 7 32/64 bit, Windows® 8.1 32/64 bit
Linux		Fedora

备注: 所有规格如有变更, 恕不另行通知。

尺寸

单位: mm

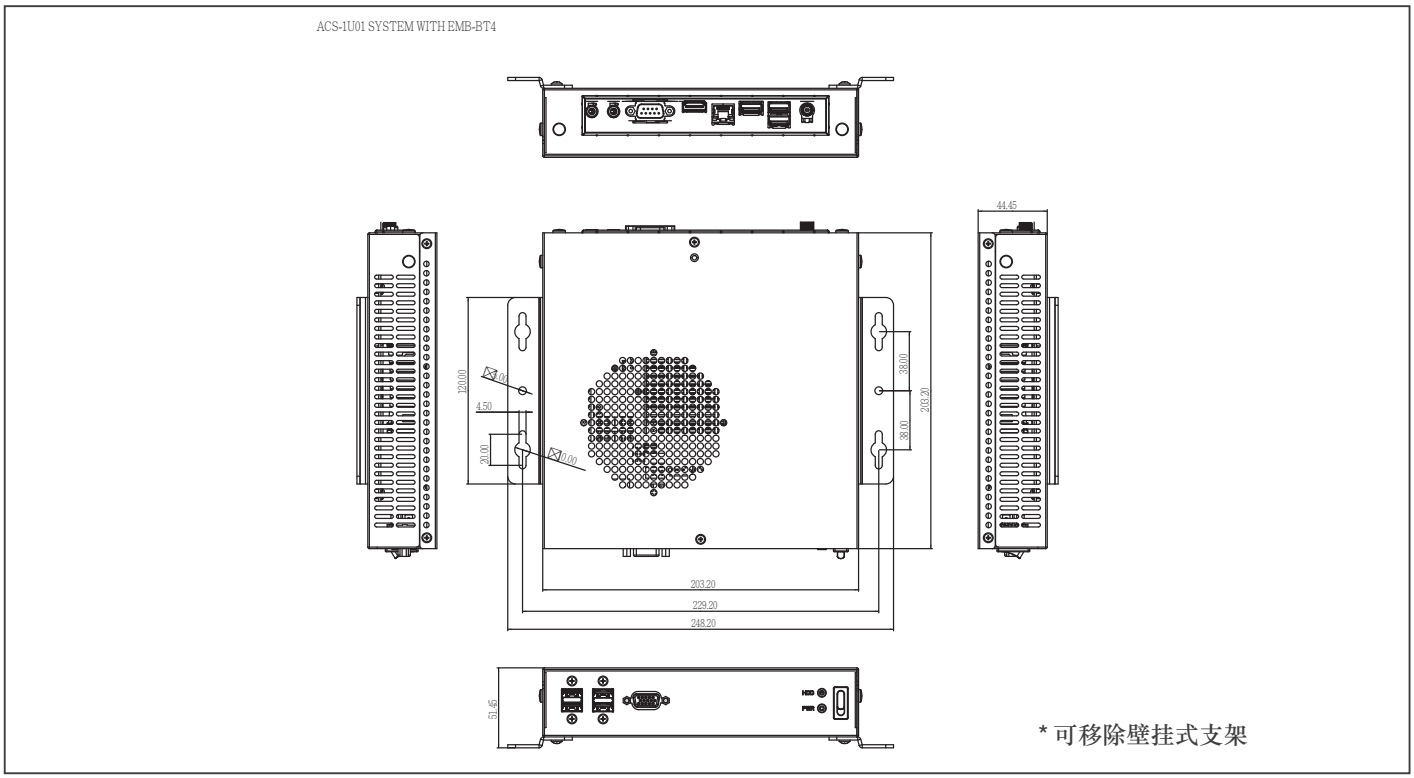

* 可移除壁挂式支架

订购信息

料号	CPU	RAM 模块	显示	风扇	存储	LAN	USB	串口	扩展插槽	电源	安装方式
ACS-1U01-BT4-1900-V10	J1900 2.42G/2M	—	VGA x 1 HDMI x 1	Fanless w/ CPU heatsink	2.5" HDD shelf, Full-Size Mini-Card (mSATA) x 1	GbE x 1	USB3 x 1 USB 2.0 x 7	RS-232 x 5, RS-232/422/485 x 1	Half-size Mini-Card x 1 w/o SIM Slot	DC12V	Wallmount

包装清单

- 壁挂式工具包
- **2.5" HDD托架**
- 产品**DVD**
- **ACS-1U01-BT4 (1U机箱搭配EMB-BT4)**

可选配件

- **1702031802**
  电源线 (美规& 台规)
- **1702031803**
  电源线 (欧规)
- **170203180B**
  电源线 (中规)
- **170203180E**
  电源线 (日规)
- **1255300607**
  60W 电源适配器

ACS-1U01-H110B

Mini-ITX 1U机箱，第6代Intel®处理器

Front View

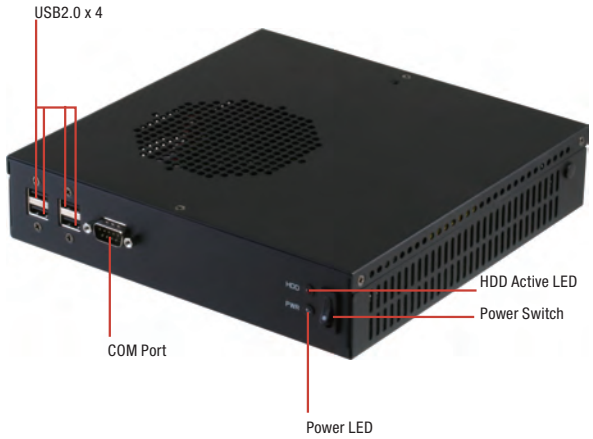

Rear View

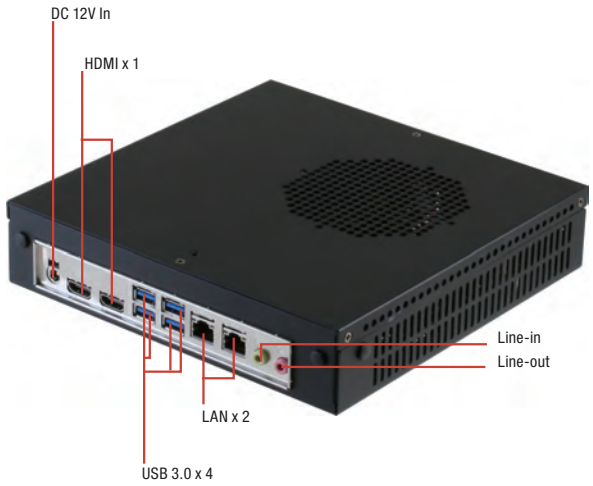

特性

- **LGA 1151插座，第6代Intel® 14 nm处理器**
- **Intel® H110**
- **DDR4 2133/1867 MHz SODIMM x 2,最大支持32GB**
- 独立双显: **HDMI x 2, BOM变更为DP**
- 支持丰富的**IO**接口: **USB 3.0 x 4, USB 2.0 x 4**
- 紧凑型尺寸, 低功耗

规格

系统	
CPU板卡	EMB-H110B-A10-HH
CPU	Intel® Skylake 14nm LGA 1151 socket处理器, 最大65W TDPs (依薄型 mini-ITX)
芯片组	Intel® H110
系统内存	2 x SODIMM, 最大32GB, DDR4 2133/1867 MHz, 非ECC, 无缓冲内存
I/O 芯片组	NCT6791D
显示接口	Intel® HD 图形 DP(BOM变更, 默认HDMI): 最大支持4096 x 2304 @24Hz / 3840 x 2160 @60Hz, 带数字音频 HDMI: 最大支持4096 x 2304 @24Hz / 2560 x 1600 @60Hz, 数字音频 LVDS: 最大支持1920 x 1200 @60Hz, 双通道18/24位 colay eDP: 最大支持4096 x 2304 @60Hz
存储设备	2.5" HDD x 1, 全尺寸Mini-Card(mSATA默认, PCIe + USB 可选) x 1
LAN	Realtek PCIe Gb LAN 8111G x 2
I/O	
前置I/O接口	USB 2.0 接口 x 4 电源开关 x 1 COM接口 x 1 HDD LED x 1 电源LED x 1
后置I/O接口	USB 3.0接口 x 4 Mic-In (粉色) x 1 Line-Out (绿色) x 1 HDMI x 2 (BOM 可更改为 DP) RJ-45接口 x 2 DC电源插座x 1
扩展	半尺寸Mini-Card插槽(PCIe + USB) x 1 全尺寸Mini-Card (默认mSATA, PCIe + USB 可选) x 1 SATA3 (6.0Gb/s) x 2 SATA电源接口 x 1 USB 2.0 header x 2 (2x5 pin, 2.00mm. 连接USB 2.0接口 x 4位于前置I/O) Boxer header适用于COM (RS-232/422/485) x 1 Boxer header适用于COM (RS-232) x 1 数字I/O box header x 1 全尺寸Mini-Card插槽(mSATA默认) x 1, SATA3 (6.0Gb/s) x 2, SATA2 (3.0Gb/s) x 2, SATA电源接口 x 1 RS-232 9-pin int. box header x 5, RS-232/422/485 9-pin box header x 1, 5-pin USB 2.0 header(p=2.00mm) x 1, 8位数字I/O x 1 (入/出可编程)
电源	
电池	锂电池
电源模式	DC: 12V
机构	
尺寸 (WxHxD)	8" x 8" x 1.75" (203.20mm x 203.20mm x 44.45mm)
VESA 安装方式	壁挂式
抗振动	0.5 Grms/ 5~ 500Hz/ 运行状态下– HDD
抗冲击	10 G 峰值加速度 (持续时间11 msec.)
环境	
工作温度	32°F ~ 122°F (0°C ~ 50°C)
认证	CE & FCC Class A
操作系统	
MS Windows	WIndows® 7 32 / 64bit, WIndows® 8.1 32 / 64bit, WIndows® 10 32 / 64bit
Linux	Fedora

备注: 所有规格如有变更，恕不另行通知。

尺寸

单位: mm

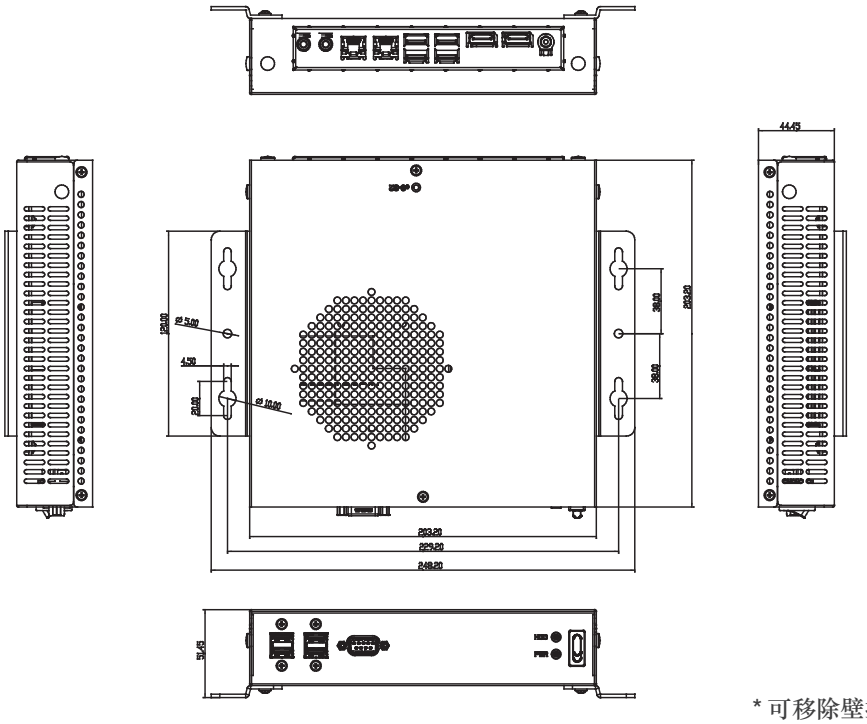

* 可移除壁挂式支架

订购信息

料号	CPU	RAM 模块	显示	风扇	存储	LAN	USB	串口	扩展插槽	电源	安装方式
ACS-1U01-H110B-C10	LGA 1151 Socket Type	—	HDMI x 2	1U aluminium cooler x 1	2.5" HDD shelf, Full-Size Mini-Card	GbE x 2	USB 3.0/2.0 x 4 USB 2.0 x 4	RS-232 x 1, RS-232/422/485 x1	Half size Mini-Card x 1	DC 12V ~ 24V	Wallmount

包装清单

- 壁挂式工具包
- **2.5" HDD**托架
- 产品**DVD**
- **ACS-1U01-H110B (1U**机箱搭配**EMB-H110B)**

可选配件

- **1702031802**
  电源线 (美规 & 台规)
- **1702031803**
  电源线 (欧规)
- **170203180B**
  电源线 (中规)
- **170203180E**
  电源线 (日规)
- 适配器**-120W-01**
  120W 电源适配器

ACS-1U01-H81B

Mini-ITX 1U 机箱，第4代Intel® 处理器

Front View

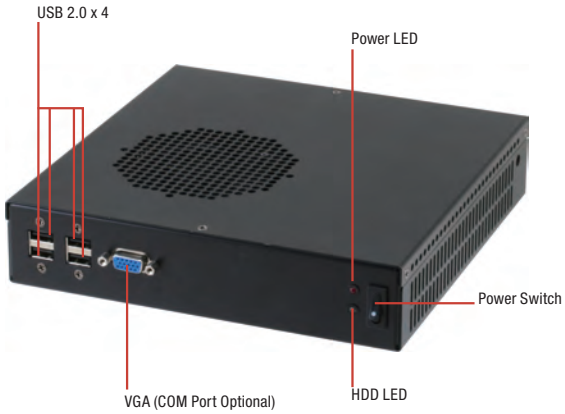

Rear View

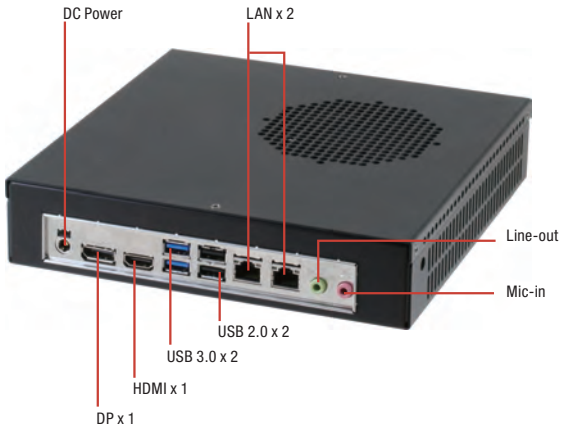

特性

- **LGA 1150 Socket For Intel® 4第代22 nm处理器**
- **Intel® H81**
- **DDR3 1333/1600MHz SODIMM x 2, 最大支持 16GB**
- 独立双显: **HDMI, DP**
- 丰富的 **IO** 接口支持: **USB 3.0 x 2, USB 2.0 x 6**
- 紧凑型尺寸, 低功耗

DDR 3L | 1000 Giga LAN | USB 2.0 | USB 3.0 | PCIe PCI Express | CE FC

规格

系统		
CPU		Intel® Haswell 22nm LGA 1150 socket处理器, Max. 65W TDPs (依薄型 mini-ITX)
芯片组		—
系统内存		204pin SODIMM x 2, Max. 16GB, DDR3 1600/1333 MHz 非ECC, 无缓冲内存, 双通道内存架构
I/O 芯片组		NCT6791D
显示接口	芯片组	Intel® 图形媒体加速器
	DP	HDMI1.4 x 1, 最大支持 4096 x 2160 @ 24 Hz / 2560 x 1600 @ 60 Hz DP1.2 x 1,最大支持 4096 x 2160 @ 24 Hz / 3840 x 2160 @ 60 Hz VGA x 1, 最大支持 1920 x 1200 @60 Hz
存储设备		2.5" HDD, 全尺寸 Mini-Card (可选)
网络	LAN	Realtek PCIe Gb LAN 8111G x 2
I/O		
前置 I/O	USB	USB 2.0 接口 x 4
	音频	—
	显示	VGA x 1
	其他	开/关按钮 x 1, 电源LED + HD LED x 1, (如果不使用 VGA 接口,可选 COM口)
后置 I/O	USB	USB 3.0 接口 x 2, USB 2.0 接口 x 2
	音频	Line-out (绿色) x 1, Mic-in (粉色) x 1
	显示	HDMI x 1, DP x 1
	LAN	RJ-45 接口 x 2
	电源	DC 电源 x 1
	其他	—
扩展	Mini PCIe	半尺寸 Mini-Card (PCIe+USB) x 1
	存储	全尺寸 Mini-Card x 1, SATA3 (6.0Gb/s) x 2, SATA2 (3.0Gb/s)x 1, SATA 电源接头 x 1
	其他	Boxer header for COM x 2 (COM1: RS-232/422/485 支持 5V/12V/RI; COM2: RS-232), USB 2.0 接口, 支持增加的 2 USB 接口 (2.54 mm) x 1, 8位数字 I/O x 1 (输入/输出可编程)
指示灯	前置	电源 LED x 1, HDD Active LED x 1
	后置	—
电源		
电池		锂电池
电源模式		DC: 12V~24V (± 5% 宽幅电源输入)
机构		
尺寸 (WxHxD)		8" x 8" x 1.75" (203.20mm x 203.20mm x 44.45mm)
VESA 安装方式		壁挂式
抗振动		0.5 Grms/ 5~ 500Hz/ 运行状态下– HDD
抗冲击		10 G 峰值加速度 (11 msec. 持续时间)
环境		
工作温度		32°F ~ 122°F (0°C ~ 50°C)
认证		CE & FCC Class A
操作系统		
MS Windows		Windows® 10 32/64 bit, Windows® 7 32/64 bit, Windows® 8.1 32/64 bit
Linux		Fedora

备注: 所有规格如有变更，恕不另行通知。

尺寸

单位: mm

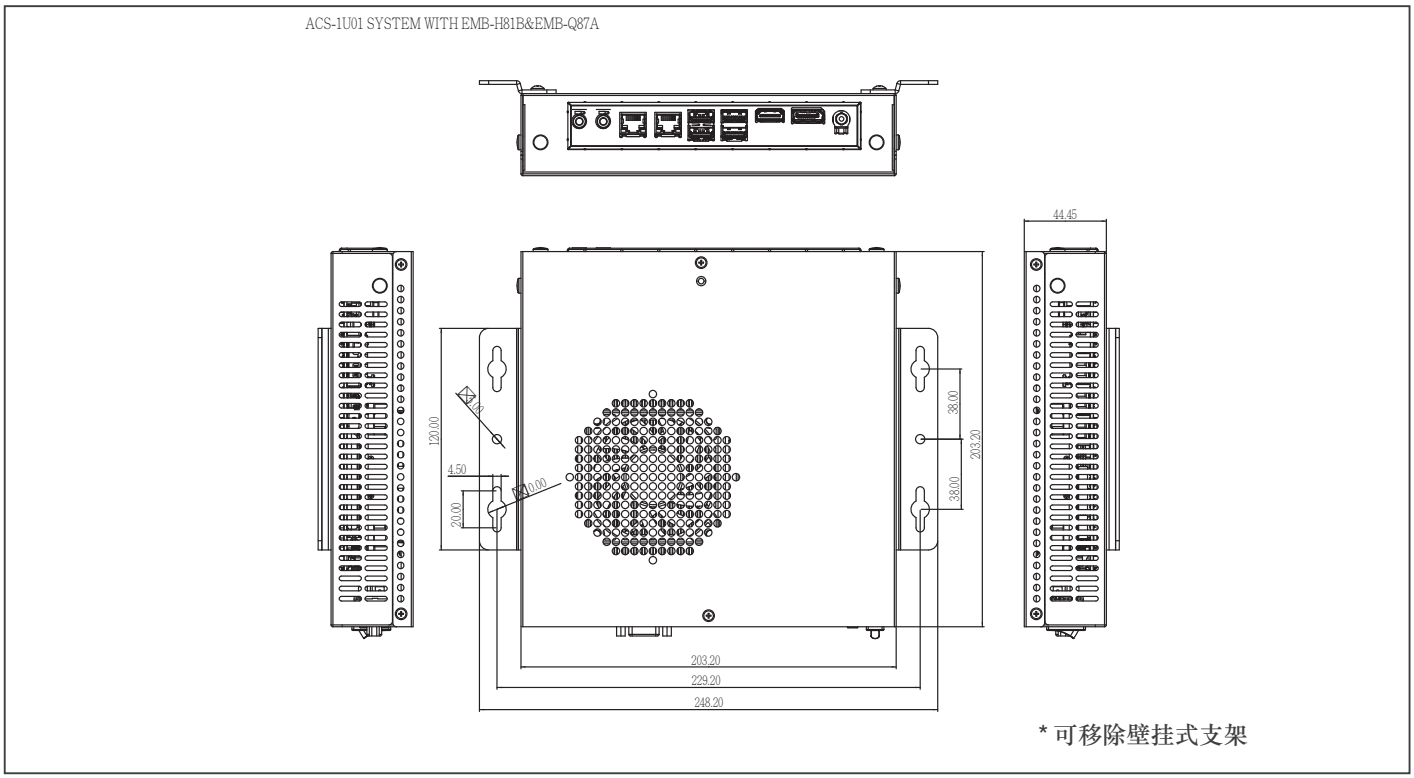

订购信息

料号	CPU	RAM 模块	显示	风扇	存储	LAN	USB	串口	扩展插槽	电源	安装方式
ACS-1U01-H81B-V10	LGA1150 Socket type	—	HDMI x 1, DP x 1, VGA x 1	1U aluminium cooler x 1	2.5" HDD shelf, Full-Size Mini-Card	GbE x 2	USB 3.0/2.0 x 2, USB 2.0 x 6	RS-232 x 1, RS-232/422/485 x 1	Half size Mini-Card x 1	DC 12V ~ 24V	Wallmount

包装清单

- 产品DVD
- 1U 风扇
- 壁挂式工具包
- 2.5" HDD托架
- ACS-1U01-H81B (1U机箱搭配EMB-H81B)

可选配件

- **1702031830**
  电源线 (美规 & 台规)
- **1702031831**
  电源线 (欧规)
- **1702031810**
  电源线 (日规)
- 适配器-120W-01 (P/N)
  120W 电源适配器

ACS-1U02

Mini-ITX嵌入式机箱

特性

- 优化节约空间的机箱设计
- 高性能侧排气孔和静音风扇散热方案
- 支持**Mini-ITX**母板 标准**I/O**屏蔽
- 支持最多**2 x 2.5”**内置**HDD**托架
- 支持**60~120W DC-to-ATX** 电源转换板 (可选)
- 支持**VESA/**壁挂式支架 (可选)

USB 2.0 CE FC

规格

系统	
主板类型	Mini-ITX
尺寸 (W x D x H)	195mm x 195mm x 68mm (7.68” x 7.68” x 1.73”)
颜色	黑色
支持处理器	TDP < 45W
磁盘驱动器托架	2.5” 内置HDD托架 x 2
系统风扇	60mm PWM风扇 x 1
按钮	电源按钮 x 1
LED	电源LED x 1
供电方式	60W, 12V 电源适配器 (可选)
环境	工作温度 : 0°C ~ 40°C (-32°F ~ 104°F) 存储温度 : -40°C ~ 70°C (-40°F ~ 158°F) 工作湿度 : 5% ~ 90% (无冷凝) 存储湿度 : 5% to 95% (无冷凝)

包装清单

- 螺丝包
- **VESA/**壁挂式工具包
- **ACS-1U02**

备注: 所有规格如有变更，恕不另行通知。

ACS-2U01

高性能 Mini-ITX嵌入式机箱

特性

- 支持**Mini-ITX**母板标准**I/O**屏蔽
- 支持**1 x 3.5”/ 2 x 2.5”**内置**HDD**托架
- **1 LP**或**FH** 附加卡支持扩展能力
- 低噪音高性能散热方案
- 嵌入式，**Flex ATX**电源 **/ (**可选 **DC** 电源适配器**)**
- 支持壁挂式支架 (可选)

USB 2.0 USB 3.0 CE FC

规格

系统	
主板类型	Mini-ITX
尺寸 (W x D x H)	10.04” x 9.06” x 3.46” (255mm x 230mm x 88mm)
颜色	黑色/银灰色
支持处理器	TDP: 84W
磁盘驱动器托架	3.5” x 1/ 2.5” 内置HDD托架 x 2; 2.5” 内置HDD支架 (可选) x 1
扩展槽	底薄附加卡 x 1 /全高附加卡通过扩展卡 (可选)
系统风扇	80mm PWM风扇 x 1
前置I/O	USB 2.0 x 2 或 USB 3.0 x 2 音频 x 2
按钮	电源按钮 x 1 重置按钮 x 1
LED	电源LED x 1
供电方式	Flex-ATX 供电方式
其他	电线孔 x 2(预留)
环境	工作温度 : 0°C ~ 40°C (-32°F ~ 104°F) 存储温度 : -40°C ~ 70°C (-40°F ~158°F) 工作湿度 : 5% ~ 90% (无冷凝) 存储湿度 : 5% ~ 95% (无冷凝)

包装清单

- 螺丝包
- **ACS-2U01**

备注: 所有规格如有变更，恕不另行通知。

网安设备

AAEON® an ASUS assoc. co.

专注 • 灵活 • 竞争力

15

FWS-2360

桌上型网安设备带Intel® Atom™ C3000 系列处理器

Front View

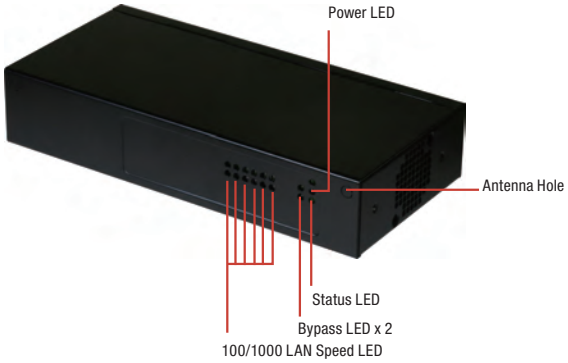

Rear View

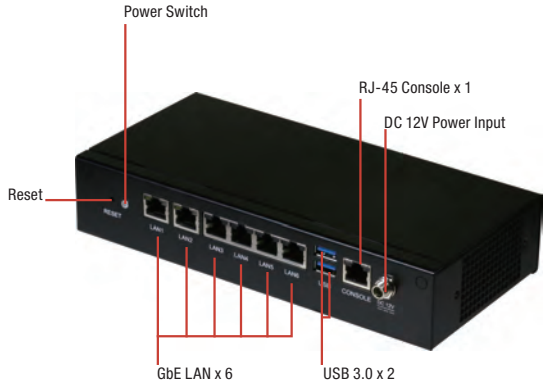

特性

- 桌上型网安设备
- **Intel® Atom™ C3000** 系列处理器支持双核和四核
- **DDR4 SODIMM/ ECC DIMM (**双核**1**插槽 四核**2**插槽**)**
- **4 Copper(88E1543) + 2 Copper(I211)** 或 **2** 光纤**(I210)**
- 支持**2**对旁路
- 支持**Mini PCIe**带**SIM**插槽
- 内置**2.5" SATA HDD**托架 **x 1 (**可选**)**
- **eMMC** 最大支持 **16GB**
- **RJ-45 Console x 1**
- **USB 3.0 x 2 (**内置**USB 2.0 x 1)**

DDR 4 | 1000 Giga LAN | USB 2.0 | CE FC

内置 / 扩展接口	
PCIe插槽	—
Mini-PCIe插槽	Mini-Card插座 (全尺寸) x 2 (1带SIM插座)
键盘鼠标	预留排针
USB	USB 3.0 x 2
其他	
RTC	内置 RTC
看门狗定时器	1~255级，可软件编程
TPM	TPM v1.2 9660/TPM2.0 9665
GPIO	预留内置排针8位数字I/O接口 (4输入 / 4输出)
风扇	系统风扇 x 1
MTBF (小时)	—
颜色	黑色
环境参数和尺寸	
供电方式	12V DC 电源输入接口
工作温度	32°F ~ 104°F (0°C ~ 40°C)
存储温度	-4°F ~ 140°F (-20°C ~ 60°C)
工作湿度	10%~80% 相对湿度，无冷凝
存储湿度	10%~80% @40°C; 无冷凝
振动	0.5 Grms/ 5 ~ 500Hz / 运行状态下 (2.5" HDD) 1.5 Grms/ 5 ~ 500Hz / 非运行状态下
冲击	10 G峰值加速度 (持续时间 11 m sec.), 运行状态下 20 G峰值加速度 (持续时间 11 m sec.), 非运行状态下
尺寸 (W X D X H)	8.66" x 4.13" x 1.73" (220mm x 105mm x 44mm)
I/O	
前面板	电源LED x 1, 状态LED x 1, 存储 Active LED x 1, 旁路 LED x 2, LAN LED x 12
后面板	USB 3.0 接口 x 2, RJ-45 接口x 4, SFP x 2, RJ-45 Console x 1, 12V DC 电源输入 x 1, 软件复位按钮 x 1, 电源按钮 x 1, 天线孔 x 4

规格

系统	
类型	桌上型Intel® Atom™ C3000 系列处理器
处理器	Intel® Atom™ 处理器支持双核和四核
芯片组	Intel® C3000 SoC处理器
系统内存	DDR4 SODIMM ECC DIMM (双核1插槽 四核2插槽)最大支持32GB
网络	
以太网	Intel® X553 (Marvell 88E1543) RJ45 x 4 Intel® i211 RJ45 x 2 或 Intel® i210 SFP x 2 (默认Intel® i211 RJ45 x 2)
旁路	支持最多2对旁路功能
显示	
图形控制器	—
接口	—
存储	
HDD	2.5" HDD托架 x 1
CF/CFast/MSATA	板载eMMC最大支持16GB, SATA 6.0 Gb/s 接口 x 1

备注: 所有规格如有变更，恕不另行通知。

尺寸

单位: mm

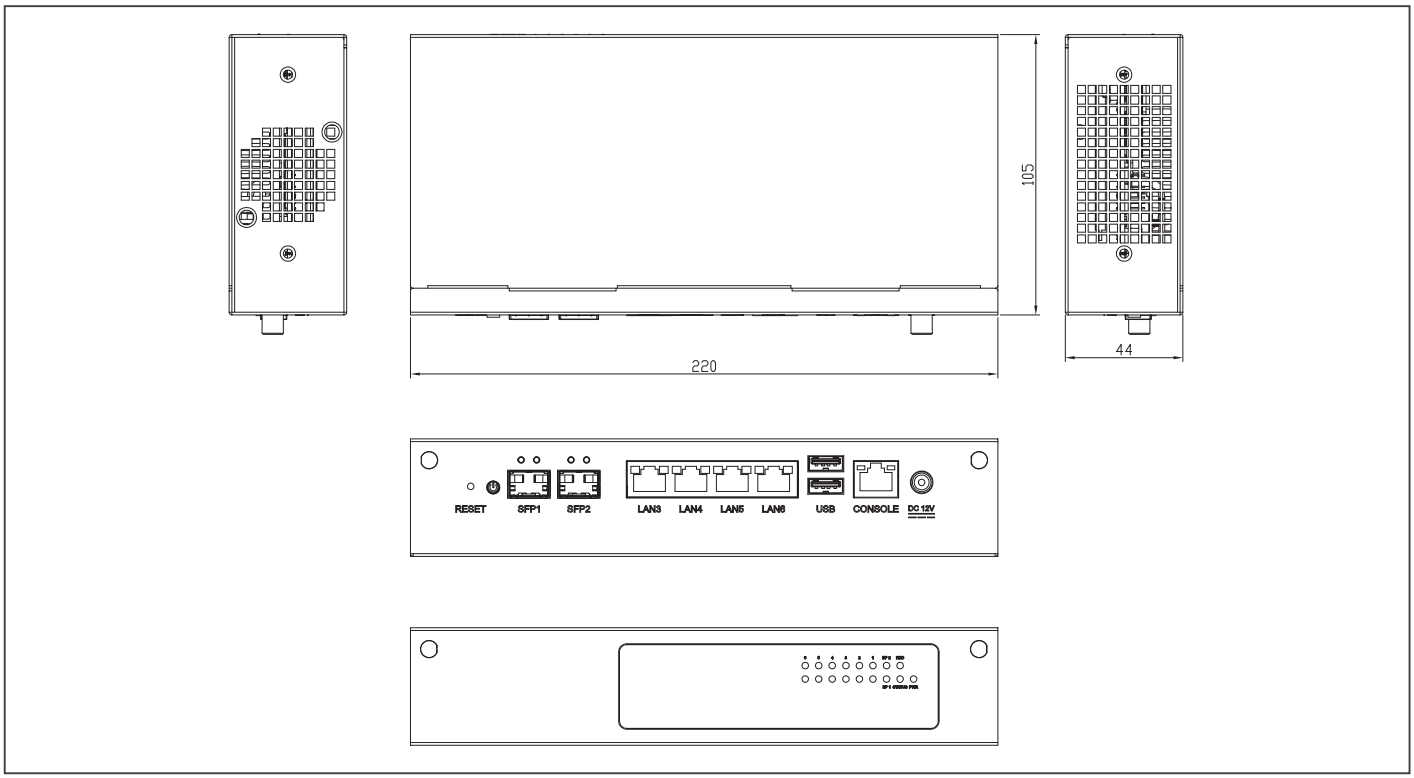

订购信息

- **TBD**

包装清单

- 电源适配器
- **SATA**线
- **SATA**电源线
- **FWS-2360**

可选配置

- **1702031803**
  电源线, 3P-250V/10A, 180D, 1.8M, 德规, YP12/YC-12
- **1702031802**
  电源线, 3P-250V/10A, 180D, 1.8M, 美规, YP12/YC-12
- **170203180B**
  电源线, 3P-250V/10A, 180D, 1.8M, 中规, YP-03/YC-12
- **170203180E**
  电源线, 3P-125V/7A, 1.8M, 日规, YP12/YC-12
- **1700091805**
  Console线

FWS-2273

桌上型网安设备带6网口，Intel® Celeron® N3350 SoC处理器

Front View

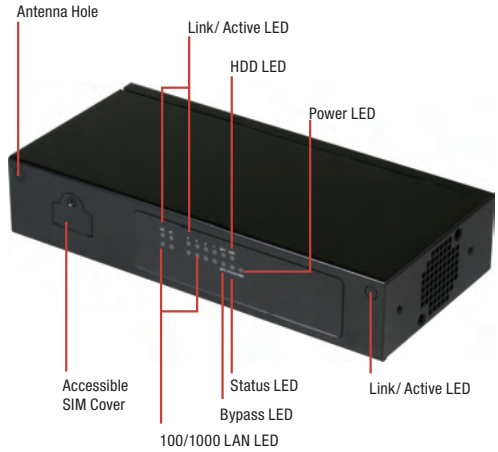

Rear View

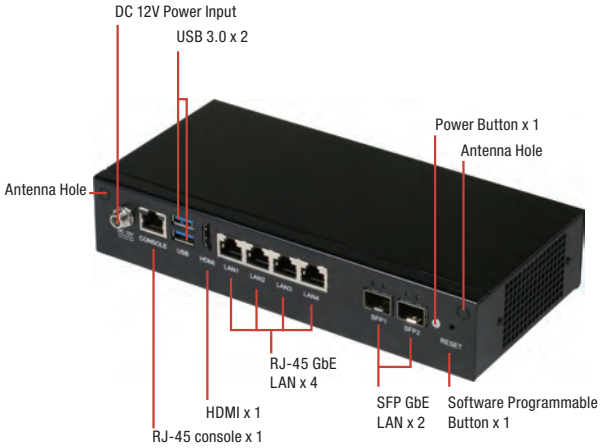

特性

- **Intel® Celeron® N3350 SoC处理器**
- **10/100/1000Base-TX x 6 (4 x RJ-45, 2 x SFP 接口)**
- **支持最多2对旁路**
- **CF插座 x 1, SATA 6.0 Gb/s接口 x 1适用于 2.5” HDD/SSD**
- **Mini-Card插槽(带SIM插座) x 2**
- **RJ-45 Console x 1, USB 3.0 x 2**

规格

系统	
类型	桌上型网安设备
处理器	Intel® Celeron® N3350 SoC处理器
芯片组	Intel® Celeron® N3350 SoC处理器
系统内存	204-pin DDR3L SODIMM x 1, 最大支持8GB
网络	
以太网	Intel® i211, 千兆以太网 x 4 Intel® i210, SFP x 2
旁路	支持最多2对旁路功能
显示	
图形控制器	Intel® HD图像505集成
接口	HDMI x 1
存储	
HDD	2.5” HDD托架 x 1
CF/CFAST/MSATA	CompactFlash™ 插座 x 1 (Co-lay通过BOM可选CFast™插座 x 1) SATA 6.0 Gb/s接口 x 1
内置 / 扩展接口	
PCIe插槽	—
Mini-PCIe插槽	Mini-Card插座(全尺寸)带SIM插座x 2
键盘鼠标	预留排针
USB	USB 3.0 x 2
其他	
RTC	内置 RTC
看门狗定时器	1~255级，可软件编程
TPM	TPM v1.2 9660/TPM2.0 9665
GPIO	预留内置排针8位数字I/O接口 (4输入 / 4输出)
风扇	无风扇, 为系统风扇预留排针
MTBF (小时)	109,725
颜色	黑色
环境参数和尺寸	
供电方式	12V DC 电源输入接口
工作温度	32°F ~ 104°F (0°C ~ 40°C)
存储温度	-4°F ~ 140°F (-20°C ~ 60°C)
工作湿度	10%~80% 相对湿度，无冷凝
存储湿度	10%~80% @40°C; 无冷凝
振动	0.5 Grms/ 5 ~ 500Hz / 运行状态下 (2.5" HDD) 1.5 Grms/ 5 ~ 500Hz / 非运行状态下
冲击	10 G峰值加速度 (持续时间11 m sec.), 运行状态下 20 G峰值加速度 (持续时间11 m sec.), 非运行状态下
尺寸 (W x D x H)	8.66” x 4.13” x 1.73” (220mm x 105mm x 44mm)
I/O	
前面板	电源LED x 1, 状态LED x 1, 存储 Active LED x 1, 旁路 LED x 2, LAN LED x 12
后面板	USB 3.0接口 x 2, RJ-45接口 x 4, SFP x 2, RJ-45 Console x 1, 12V DC 电源输入 x 1, 软件复位按钮 x 1, 电源按钮 x 1, HDMI x 2, 天线孔 x 2

备注: 所有规格如有变更，恕不另行通知。

尺寸

单位: mm

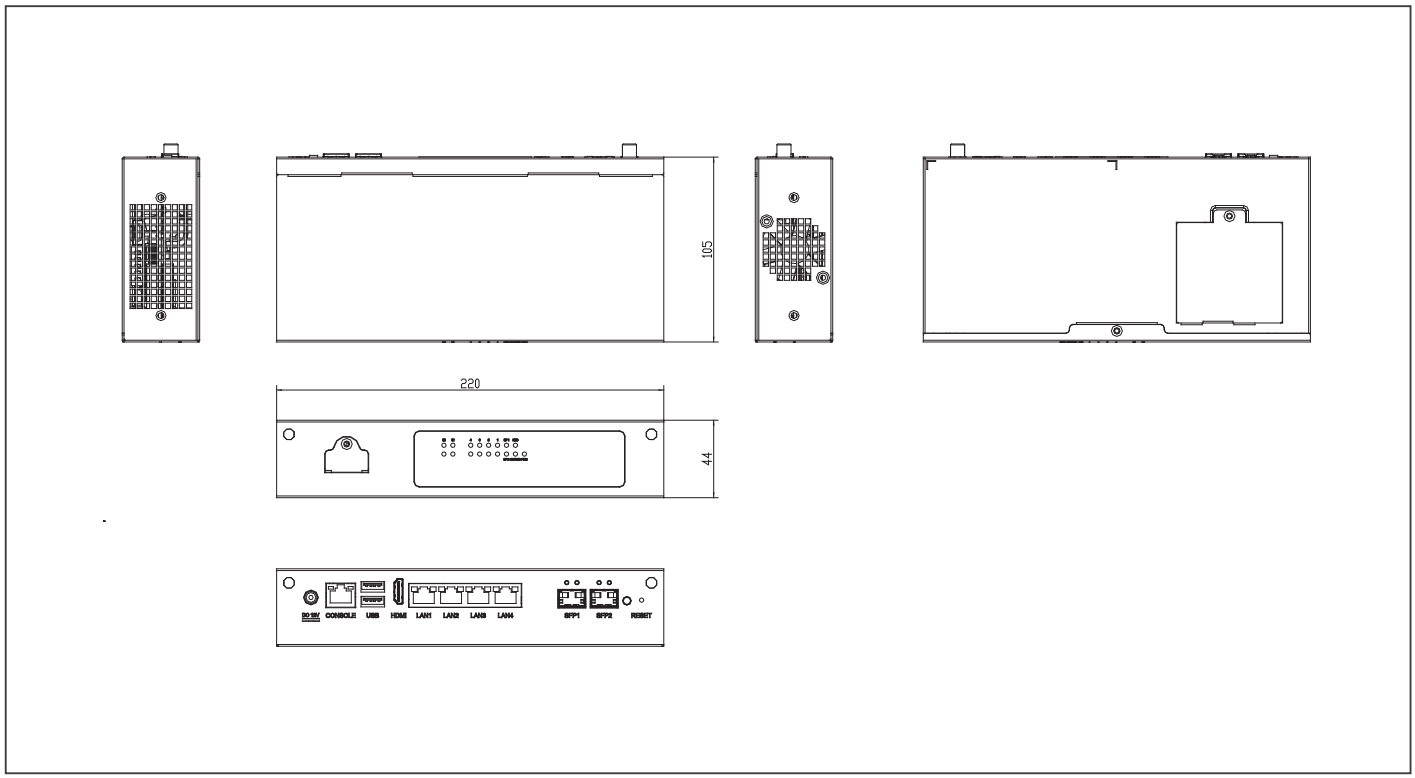

订购信息

料号	CPU	RAM	旁路	Mini-Card 插槽	存储	LAN	USB	Console	系统风扇	TPM	显示	安装方式	电源
FWS-2273E7-A10-A10-00	Intel® Celeron® N3350	204-pin DDR3L SODIMM Socket x 1	2 pairs	Full Size x 1 (PCIe + USB) with SIM Socket Full Size x 1 (USB signal) with SIM Socket	CF Socket x 1 2.5" HDD Bay x 1	6	USB 3.0 x 2	RJ-45 x 1	Fanless	—	HDMI x 1	Desktop	DC

包装清单

- **SATA线 x 1**
- **SATA电源线 x 1**
- 电源适配器
- **FWS-2273**

可选配置

- **1700091805**
  Console线
- **1702031802**
  电源线, 3P-250V/10A, 180D, 1.8M, 美规, YP22/YP12
- **1702031803**
  电源线, 3P-250V/10A, 180D, 1.8M, 德规, YP22/YP12
- **170203180B**
  电源线, 3P-250V/10A, 180D, 1.8M, 中规, YP-03/YC-12
- **170203180E**
  电源线, 3P-250V/10A, 180D, 1.8M, 日规, YP12/YC-12

FWS-2272

桌上型网安设备带4网口，Intel® Celeron® N3350 SoC处理器

Front View

Rear View

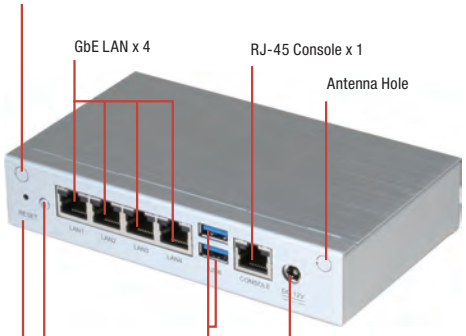

特性

- Intel® Celeron® N3350 SoC处理器
- Onboard LPDDR4 1 GB内存
- 10/100/1000Base-TX x 4
- 板载8GB eMMC, SATA 6.0 Gb/s接口 x 1
- Mini-Card插槽 (带SIM插座) x 1
- RJ-45 Console x 1, USB 3.0 x 2

DDR 3L | 1000 Gigo LAN | USB 3.0 | CE FC

规格

系统	
类型	桌上型网安设备
处理器	Intel® Celeron® N3350 SoC处理器
芯片组	Intel® Celeron® N3350 SoC处理器
系统内存	板载LPDDR4 1GB 内存.可选BOM SKU 支持204-pin DDR3L SODIMM x 1, 最大8GB
网络	
以太网	Intel® i211, 千兆以太网 x 4
旁路	—
显示	
图形控制器	Intel® HD图像505集成
接口	—
存储	
HDD	—
CF/CFAST/MSATA	板载8GB eMMC SATA 6.0 Gb/s接口 x 1, 适用于SATA DOM
内置 / 扩展接口	
PCIe插槽	—
Mini-PCIe插槽	Mini-Card插座 (全尺寸) 带SIM插座 x 1
键盘鼠标	—
USB	USB 3.0 x 2
其他	
RTC	内置 RTC
看门狗定时器	1~255级，可软件编程
TPM	TPM v1.2 9660/TPM2.0 9665
GPIO	预留内置排针8位数字I/O接口 (4输入 / 4输出)
风扇	无风扇
MTBF (小时)	—
颜色	银灰色
环境参数和尺寸	
供电方式	12V DC 电源输入接口
工作温度	32°F ~ 104°F (0°C ~ 40°C)
存储温度	-4°F ~ 140°F (-20°C ~ 60°C)
工作湿度	10%~80% 相对湿度，无冷凝
存储湿度	10%~80% @40°C; 无冷凝
振动	0.5 Grms/ 5 ~ 500Hz / 运行状态下 (SATA DOM) 1.5 Grms/ 5 ~ 500Hz / 非运行状态下
冲击	10 G峰值加速度 (持续时间11 m sec.), 运行状态下 20 G峰值加速度 (持续时间11 m sec.), 非运行状态下
尺寸 (W x D x H)	6.1" x 3.54" x 12.9" (155mm x 90mm x 33mm)
I/O	
前面板	电源LED x 1, 状态LED x 1, 存储 Active LED x 1, LAN LED x 8
后面板	USB 3.0接口 x 2, RJ-45接口 x 4, RJ-45 Console x 1, 12V DC电源输入 x 1, 软件复位按钮 x 1, 电源按钮 x 1, 天线孔 x 2

备注: 所有规格如有变更，恕不另行通知。

尺寸

单位: mm

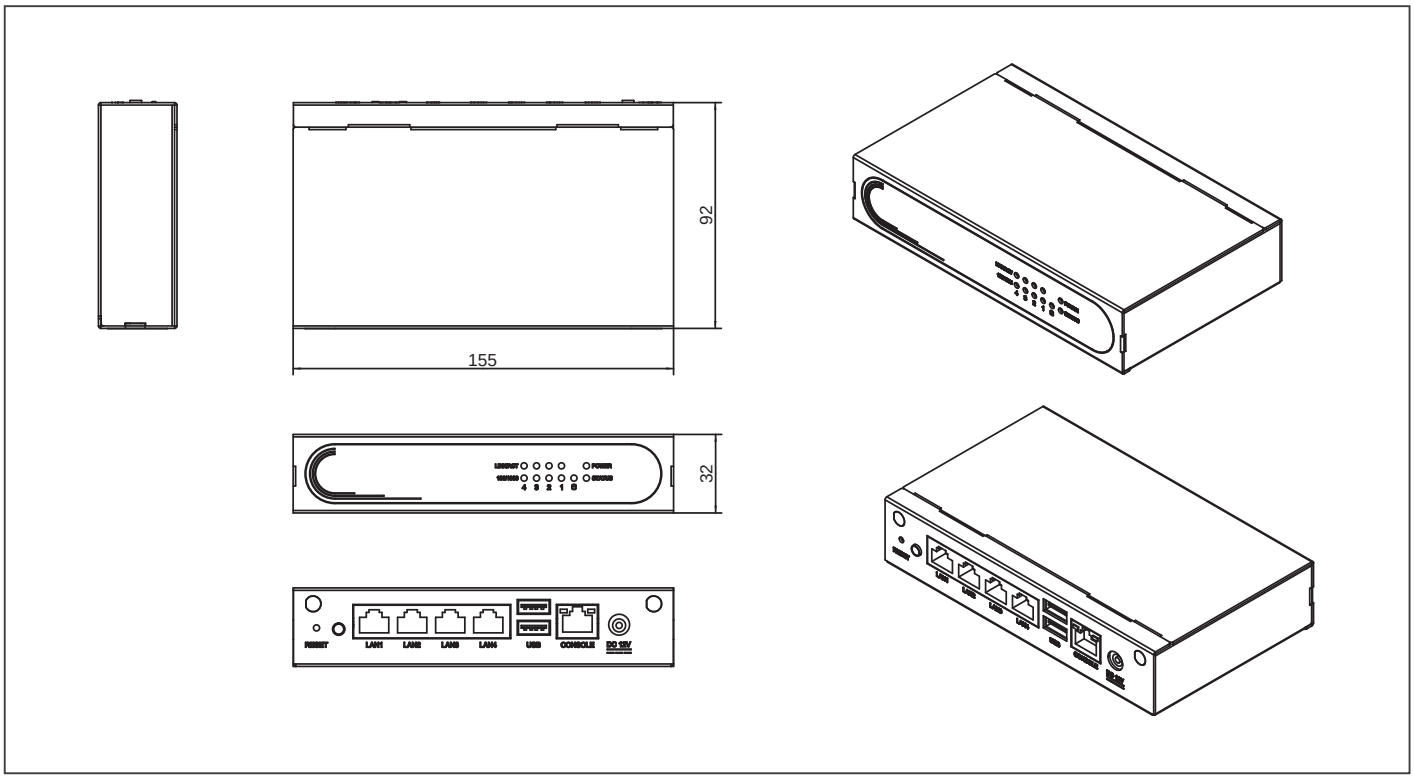

订购信息

料号	CPU	内存	旁路	Mini-Card 插槽	存储	LAN	USB	Console	系统风扇	TPM	显示	安装方式	电源
FWS-2272E4-A10-A10-00	Intel® Celeron® N3350	Onboard 1GB LPDDR4	—	Full Size (USB Only)+ SIMSocket x 1	Onboard 8GB eMMC, SATA 6.0 Gb/s Port x 1	4	USB 3.0 x 2	RJ-45 x 1	Fanless	—	—	Desktop	DC

包装清单

- 电源适配器
- **FWS-2272**

可选配置

- **1700091805**
  Console线
- **1702021832**
  电源线, 2P/2P, 1.8M, 美规
- **1702021836**
  电源线, 2P/2P, 1.8M, 欧规

FWS-2271

桌上型网安设备带6网口，Intel® N3350 SoC处理器

Front View

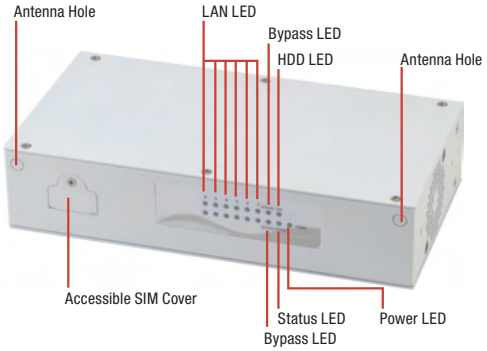

Rear View

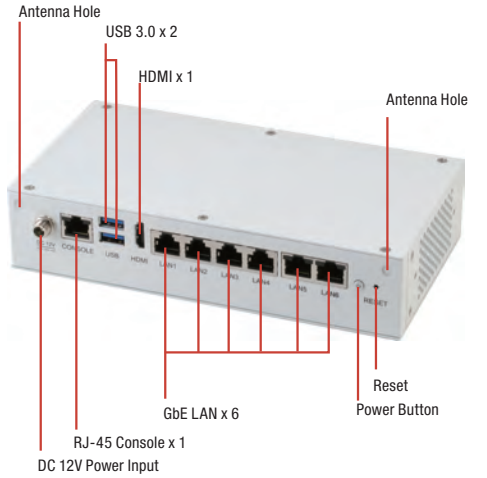

特性

- **Intel® N3350 SoC处理器**
- **204-pin 双通道DDR3L 1867MHz SODIMM最高可达1, 8 GB**
- **10/100/1000Base-TX 以太网接口 x 6**
- **CFast™ 插座 x 1**
- **Mini-Card插槽 x 2 (仅USB信号带SIM插座x 1)**
- **可入式SIM Cover**
- **支持TPM**
- **RJ-45 Console x 1, USB 3.0 x 2, HDMI x 1**
- **支持天线最多 4 个**

规格

系统	
类型	桌上型 6接口网安设备
处理器	板载Intel® N3350 SoC处理器
芯片组	集成
系统内存	204-pin DDR3L 1867MHz SODIMM 最高可达1, 8 GB
网络	
以太网	Intel® i211 (Co-lay with Intel® i210), 千兆以太网 x 6 (BOM可选4接口)
旁路	支持最多2对旁路功能
显示	
图像控制器	Intel® HD图像505集成
接口	HDMI x 1
存储	
HDD	2.5" HDD托架 x 1
CF/CFast/mSATA	CFast™插座x 1 (Co-lay通过BOM可选CompactFlash™ 插座 x 1)
内置 / 扩展接口	
PCIe插槽	—
Mini-PCIe插槽	Mini-Card插座 (全尺寸) 带SIM插座 x 2
键盘鼠标	预留排针
USB	USB 3.0 Type A 位于 I/O side x 2
其他	
RTC	内置 RTC
看门狗定时器	1~255级，可软件编程
软件按钮	GPIO 可编程按钮 x 1
TPM	可选TPM v1.2 9660/TPM2.0 9665
GPIO	预留内置排针8位数字I/O接口 (4输入 / 4输出)
风扇	系统风扇 x 1
MTBF (小时)	118,725
颜色	白色
环境参数和尺寸	
功耗	12V DC In/ 40W 电源适配器 x 1
工作温度	32°F ~ 104°F (0°C ~ 40°C)
存储温度	-4°F ~ 140°F (-20°C ~ 60°C)
工作湿度	10%~80% 相对湿度，无冷凝
存储湿度	10%~80% @40°C, 无冷凝
振动	0.5 Grms/ 5 ~ 500Hz/ 运行状态下 (2.5" HDD) 1.5 Grms/ 5 ~ 500Hz/ 非运行状态下
冲击	10 G峰值加速度 (持续时间11 m sec.), 运行状态下 20 G峰值加速度 (持续时间11 m sec.), 非运行状态下
尺寸 (W x D x H)	7.87" x 4.13" x 1.73"(200mm x 105mm x 44 mm)
I/O	
前面板	旁路LED x 2 电源LED x 1 状态LED x 1 HDD Active LED x 1 LAN LED x 12
后面板	USB 3.0接口x 2 RJ-45接口 x 6 (BOM可选RJ-45接口 x 4) RJ-45 Console x 1 12V DC 电源输入 x 1 软件可编程按钮 x1 HDMI x 1 电源按钮 x 1

备注: 所有规格如有变更，恕不另行通知。

尺寸

单位: mm

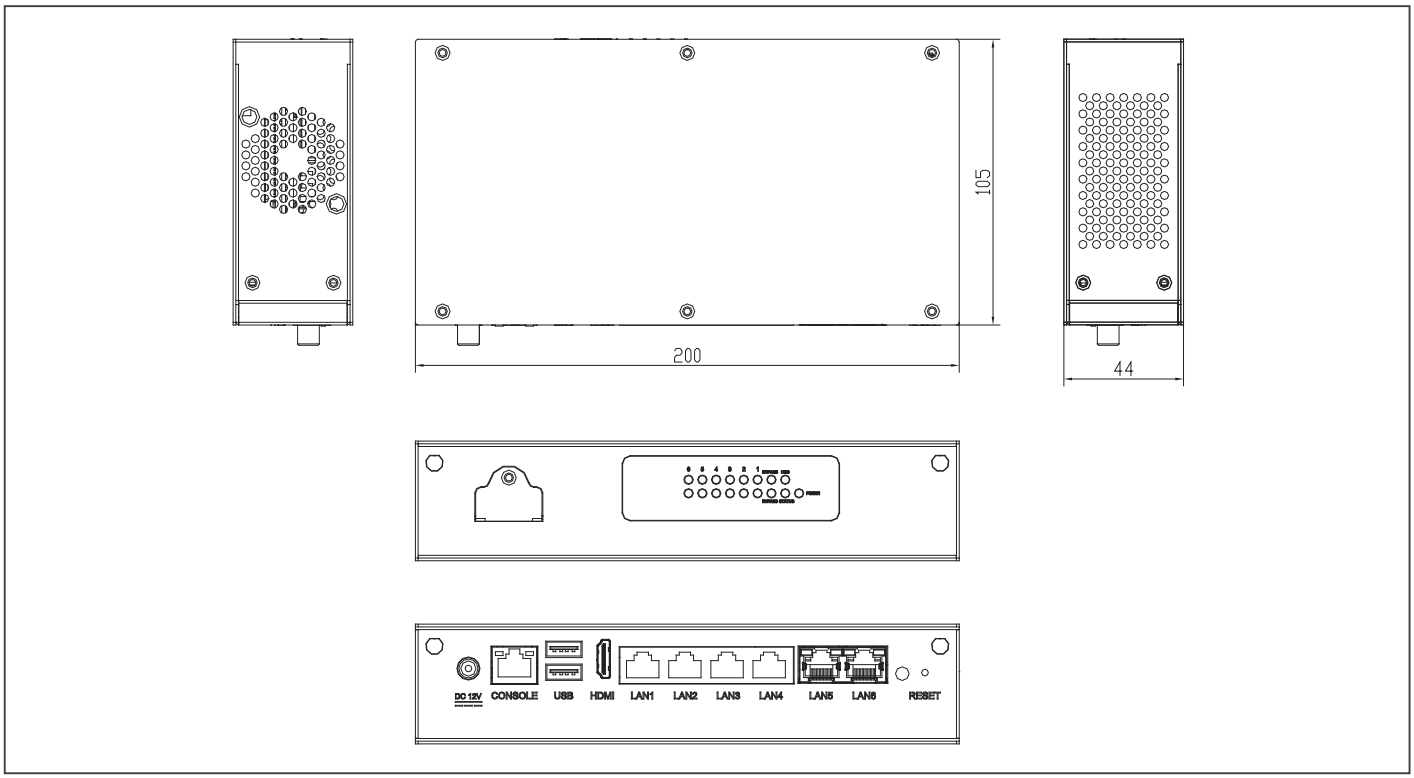

订购信息

料号	CPU	内存	旁路	Mini-Card 插槽	存储	LAN	USB	Console	系统风扇	TPM	显示	安装方式	电源
FWS-2271E6-A10-A10-00	Intel® Celeron® N3350	DDR3L, SODIMM Single Channel	2 pairs	Full Size (PCIe+USB) x 1 Full Size (USB Only) + SIM Socket x 1	SATA II Port x 1, CFast™Socket x 1	6	USB 3.0 x 2	RJ-45 x 1	Fan x 1	—	HDMI x 1	Desktop	DC

包装清单

- **SATA线 x 1**
- **SATA电源线 x 1**
- 电源适配器
- **FWS-2271**

可选配置

- **1700091805**
  Console线
- **1702031802**
  电源线, 3P-250V/10A, 180D, 1.8M, 美规, YP22/YP12
- **1702031803**
  电源线, 3P-250V/10A, 180D, 1.8M, 德规, YP22/YP12
- **170203180B**
  电源线, 3P-250V/10A, 180D, 1.8M, 中规, YP-03/YC-12
- **170203180E**
  电源线, 3P-125V/7A, 1.8M, 日规, YP12/YC-12

FWS-2350

桌上型网安设备带6网口，Intel® Atom™ C2558/C2358 SoC处理器支持Intel® QAT

Front View

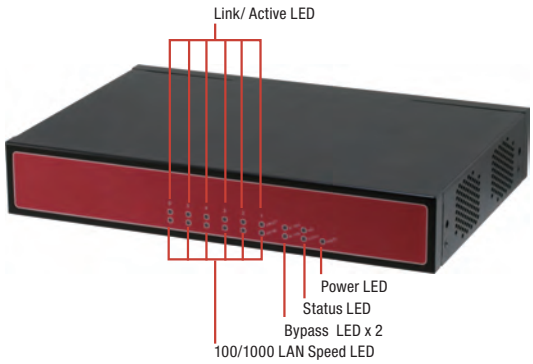

Rear View

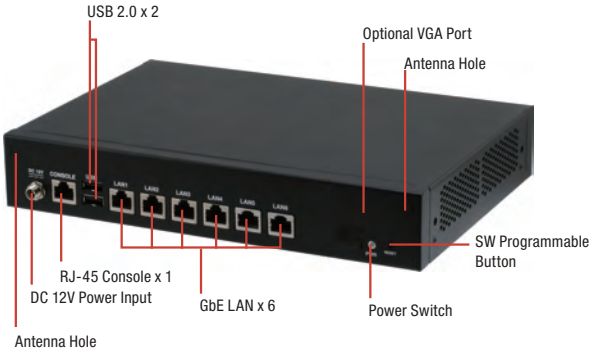

特性

- 板载Intel® Atom™ C2358/C2558 SoC处理器
- 240-pin DDR3 DIMM最高可达16 GB ECC或非ECC SDRAM
- 内置千兆以太网 x 6
- 支持QuickAssist 加密加速
- 系统散热风扇 x 1
- 支持2对LAN 旁路功能
- 紧凑的桌上型设计
- 内置Intel® i211AT LAN和Intel® SoC 集成 i354带Marvell 88E1543 PHY

规格

平台	
类型	桌上型6接口网安设备
处理器	Intel® Atom™ C2358 1.7 GHz (双核) Intel® Atom™ C2558 2.4 GHz (四核)
芯片组	—
系统内存	240-pin DDR3 1333MHz ECC或非ECC SDDIMM最高可达16GB, C2358单通道, C2558双通道
网络	
以太网	Intel® i211, 千兆以太网 x 2 (可选附加的Intel® i211, 千兆以太网 x 2), Intel® SoC 集成 i354带Marvell 88E1543 PHY x 1
旁路	支持最多2对旁路功能
显示	
图形控制器	—
接口	—
存储	
HDD	内置 2.5" SATA HDD托架 x 1
CF/CFast/mSATA	CF插座x 1 (可选CFast™插座x 1)
扩展 / 内置接口	
PCIe插槽	—
Mini-PCIe插槽	Mini-Card插槽带SIM插座 x 1 (全尺寸) (可选Mini-Card插槽最多2个)
键盘和鼠标	排针
通用串行总线	USB 2.0 x 2
其他	
RTC	内置 RTC
看门狗定时器	1~255级，可软件编程
软件按钮	GPIO 可编程按钮 x 1
TPM	可选TPM v1.2/v2.0
GPIO	预留内置 GPIO排针 x 1
风扇	系统风扇 x 1
MTBF (小时)	86,286
颜色	黑色
环境参数和尺寸	
供电方式	12V DC 电源输入接口/ 60W 电源适配器 x 1 4-pin DC电源输出接口用于HDD x 1
工作温度	32°F ~ 104°F (0°C ~ 40°C)
存储温度	-4°F ~ 140°F (-20°C ~ 60°C)
工作湿度	10%~80% 相对湿度，无冷凝
存储湿度	10%~80% @40°C, 无冷凝
振动	0.5 Grms/ 5 ~ 500Hz/ 运行状态下 (2.5" HDD) 1.5 Grms/ 5 ~ 500Hz/ 非运行状态下
冲击	10 G峰值加速度 (持续时间11 m sec.), 运行状态下 20 G峰值加速度 (持续时间11 m sec.), 非运行状态下
机箱尺寸 (W x D x H)	10.24" x 7.01" x 1.73" (260mm x 178mm x 44mm)
I/O 接口	
前面板	- 电源LED x 1 - 状态LED x 1 - HDD Active LED x 1 - 旁路LED x 2 (可选) - LAN LED x 12 (支持最多LAN LED x 16)
后面板	- 12V DC 电源输入 x 1 - 电源按钮 x 1 - USB 2.0 x 2 - RJ-45 LAN x 6 (支持最多RJ-45 LAN x 8) - RJ-45 Console x 1 - 软件可编程按钮 x 1

备注: 所有规格如有变更，恕不另行通知。

尺寸

单位: mm

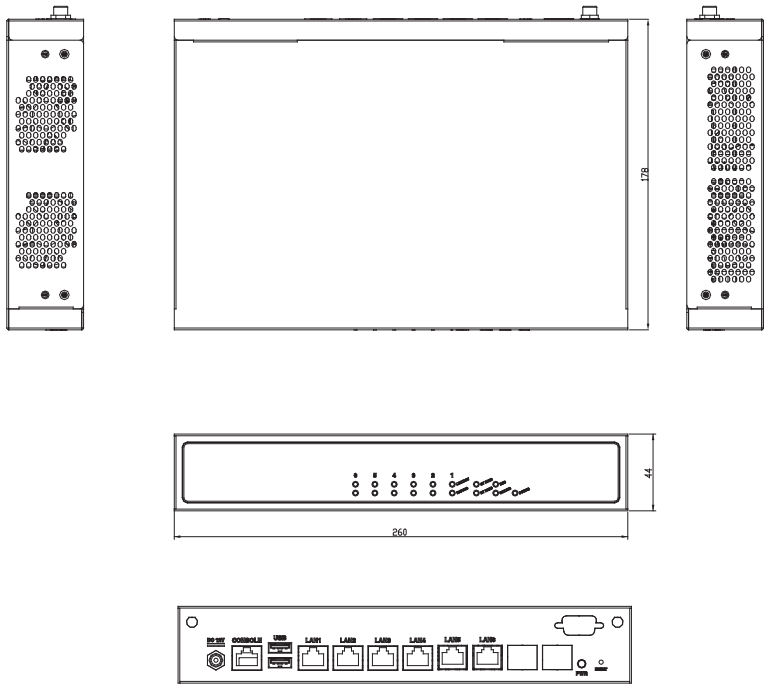

订购信息

料号	CPU	内存	系统风扇	旁路	Mini-Card 插座	存储	显示	LAN	USB	Console	安装方式	电源
FWS-2350E6-A10-A11-00	Intel® Atom™ C2358	Single channel, DDR3 DIMM x 1	1	2 pairs	1	2.5" HDD Bay x 1 CompactFlash™ Socketx 1	—	GbE x 6	USB 2.0 x 2	RJ-45 x 1	Desktop	DC
FWS-2350E6-A10-A11-01	Intel® Atom™ C2558	Dual channel, DDR3 DIMM x 2	1	2 pairs	1	2.5" HDD Bay x 1 CompactFlash™ Socket x 1	—	GbE x 6	USB 2.0 x 2	RJ-45 x 1	Desktop	DC

包装清单

- 电源适配器
- **Console**线
- **SATA**线
- **SATA**电源线
- **FWS-2350**

可选配置

- **9761220030**
  耳形支架组
- **1702031803**
  电源线, 3P-250V/10A, 180D, 1.8M, 德规, YP12/YC-12
- **1702031802**
  电源线, 3P-250V/10A, 180D, 1.8M, 美规, YP12/YC-12
- **170203180B**
  电源线, 3P-250V/10A, 180D, 1.8M, 中规, YP-03/YC-12
- **170203180E**
  电源线, 3P-125V/7A, 1.8M, 日规, YP12/YC-12
- **9761EMPV00**
  VGA模块工具包

FWS-2260

桌上型网安设备带6网口，Intel® Celeron® N3160/N3060 SoC处理器

Front View

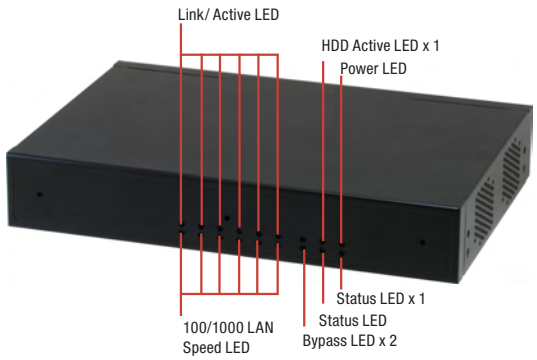

Rear View

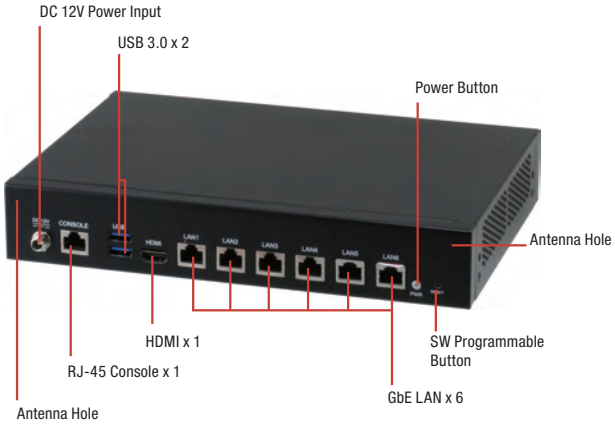

特性

- **Intel® Celeron® N3160/N3060 SoC处理器**
- **204-pin双通道DDR3L 1333/1600MHz SODIMM x 2, 最高可达8 GB**
- **10/100/1000Base-TX x 6 (支持最多2对LAN 旁路功能)**
- **2.5” HDD托架 x 1 (SATAII接口 x 1)**
- **CompactFlash™插座 x 1**
- **Mini-Card插槽 (带SIM插座) x 1**
- **RJ-45 Console x 1, HDMI x 1, USB 3.0 x 2**

规格

平台	
类型	桌上型6接口网安设备
处理器	Intel® Celeron® N3060/N3160 SoC处理器
芯片组	—
系统内存	204-pin DDR3L 1600MHz SODIMM x 2, 最高可达8GB
网络	
以太网	Intel® i211, 千兆以太网 x 6 (可选Intel® i211, 千兆以太网 x 4)
旁路	支持最多2对旁路功能
显示	
图形控制器	Intel® HD图像400
接口	HDMI x 1
存储	
HDD	内置 2.5” SATA HDD托架 x 1, SATA II接口 x 1
CF/CFast/mSATA	CF插座 x 1 (可选CFast™插座或mSATA插座 x 1)
扩展 / 内置接口	
PCIe插槽	—
Mini-PCIe插槽	Mini-Card插槽带SIM插座 x 1 (仅USB信号, 全尺寸) (可选Mini-Card插槽带SIM插座 x 2)
键盘和鼠标	排针
通用串行总线	USB 3.0 x 2 USB 3.0 内置排针 x 1 (可选)
其他	
RTC	内置 RTC
看门狗定时器	1~255级，可软件编程
软件按钮	GPIO 可编程按钮 x 1
TPM	可选TPM v1.2 /v2.0
GPIO	预留内置 GPIO排针 x 1
风扇	无风扇
MTBF (小时)	85,321
颜色	黑色
环境参数和尺寸	
供电方式	12V DC 电源输入接口/ 60W 电源适配器 x 1 4-pin DC 电源输出接口用于HDD x 1
工作温度	32°F ~ 104°F (0°C ~ 40°C)
储存温度	-4°F ~ 140°F (-20°C ~ 60°C)
工作湿度	10%~80% 相对湿度，无冷凝
存储湿度	10%~80% @40°C, 无冷凝
振动	0.5 Grms/ 5 ~ 500Hz/ 运行状态下 (2.5” HDD) 1.5 Grms/ 5 ~ 500Hz/ 非运行状态下
冲击	10 G峰值加速度 (持续时间11 m sec.), 运行状态下 20 G峰值加速度 (持续时间11 m sec.), 非运行状态下
机箱尺寸 (W x D x H)	10.23” x 7.01” x 1.73” (260mm x 178mm x 44mm)
I/O 接口	
前面板	- 电源LED x 1 - 状态LED x 1 - HDD Active LED x 1 - 旁路 LED x 2 - LAN LED x 12
后面板	- 12V DC 电源输入 x 1 - 电源按钮 x 1 - USB 3.0 x 2 - RJ-45 LAN x 6 - RJ-45 Console x 1 - 软件可编程按钮 x 1 - HDMI x 1

备注: 所有规格如有变更，恕不另行通知。

尺寸

单位: mm

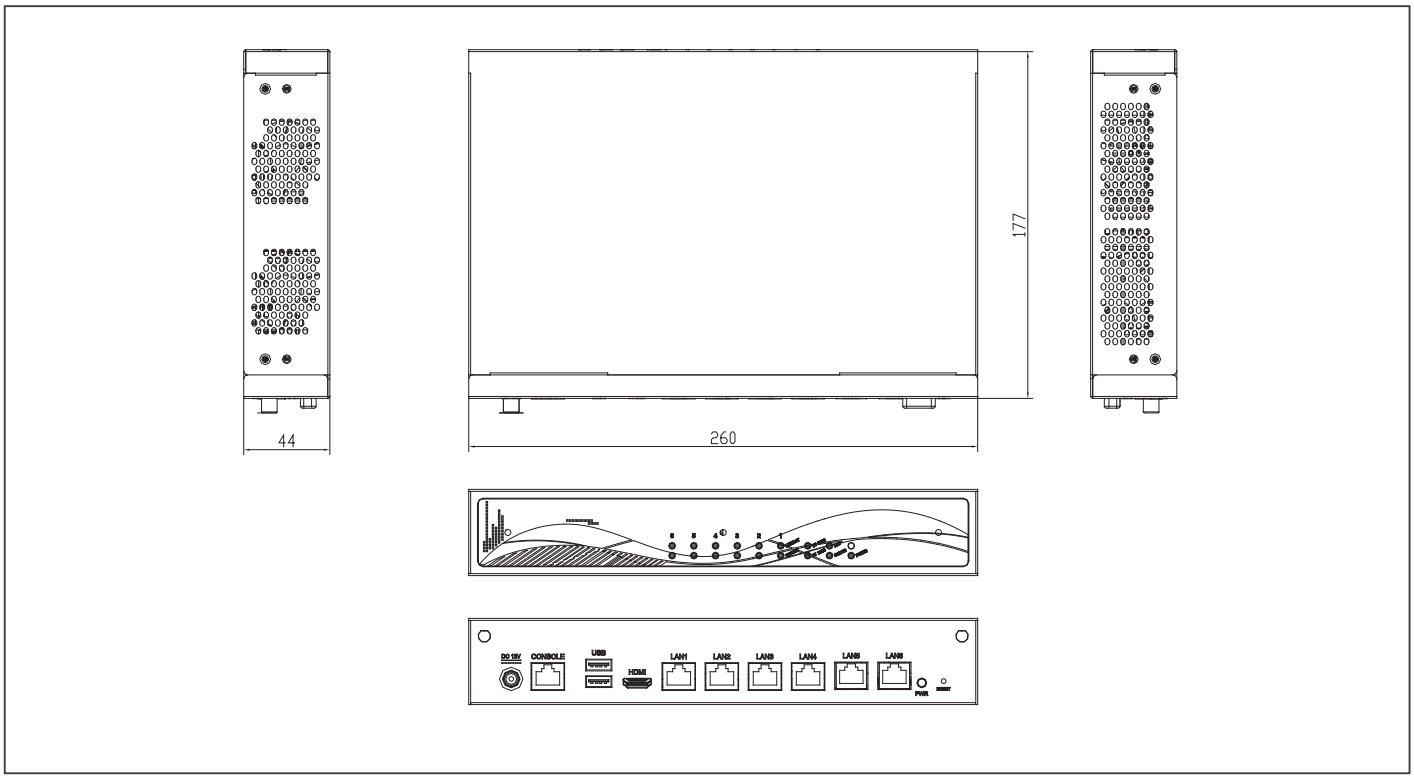

订购信息

料号	CPU	内存	旁路	Mini-Card 插槽	存储	LAN	USB	Console	系统风扇	TPM	显示	安装方式	电源
FWS-2260E6-A10-A11-00	Intel® Celeron® N3160	DDR3L, SODIMM	2 pairs	1	2.5 HDD Bay x 1 CompactFlash™ Socket x 1	6	USB 3.0 x 2	RJ-45 x 1	Fanless	—	HDMI x 1	Desktop	DC
FWS-2260E6-A10-A11-01	Intel® Celeron® N3060	DDR3L, SODIMM	—	1	2.5 HDD Bay x 1 CompactFlash™ Socket x 1	6	USB 3.0 x 2	RJ-45 x 1	Fanless	—	HDMI x 1	Desktop	DC

包装清单

- 电源适配器
- **SATA**线
- **SATA**电源线
- **FWS-2260**

可选配置

- **1700091805**
  Console线
- **1702031802**
  电源线, 3P-250V/10A, 180D, 1.8M, 美规, YP22/YP12
- **1702031803**
  电源线, 3P-250V/10A, 180D, 1.8M, 德规, YP22/YP12
- **170203180B**
  电源线, 3P-250V/10A, 180D, 1.8M, 中规, YP-03/YC-12
- **170203180E**
  电源线, 3P-125V/7A, 1.8M, 日规, YP12/YC-12
- **9761220030**
  耳形支架组

FWS-2253

桌上型网安设备带4网口，Intel® Celeron® N2807/J1900 处理器，宽温

Front View

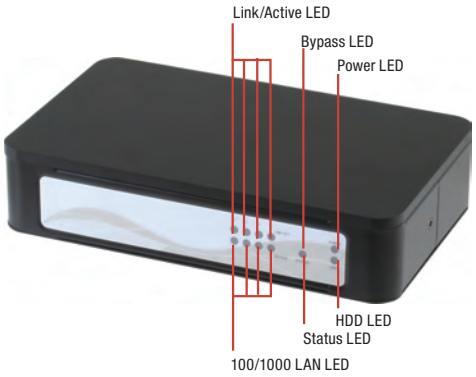

Rear View

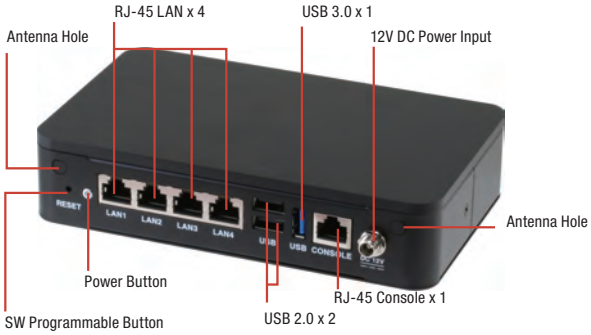

特性

- **Intel® Celeron® N2807/J1900 处理器**
- **204-pin SODIMM:**
  Intel® N2807单通道DDR3L 1333 MHz x 1/
  Intel® J1900双通道DDR3L 1333 MHz x 2
- **10/100/1000Base-TX 以太网接口 x 4**
- **CompactFlash™插座 x 1**
- **Mini-Card插槽 x 1**
- **RJ-45 Console x 1, USB 3.0 x 1, USB 2.0 x 2**
- **宽温范围: Intel® N2807: -20°C ~ 70°C/ Intel® J1900: 0°C ~ 50°C**
- **无风扇**

规格

平台	
类型	桌上型4接口网安设备
处理器	Intel® Celeron® N2807 1.58 GHz (双核) Intel® Celeron® J1900 2.0 GHz (四核)
芯片组	—
系统内存	204-pin SODIMM: Intel® N2807 单通道DDR3L 1333MHz x 1/ Intel® J1900 双通道DDR3L 1333MHz x 2
网络	
以太网	Intel® i211, 千兆以太网 x 4
旁路	支持1对旁路功能仅适用于J1900
显示	
图形控制器	Intel® HD图像
接口	预留内置 VGA排针 x 1
存储	
HDD	—
CF/CFast/mSATA	CF插座 x 1
扩展 / 内置接口	
PCIe插槽	—
Mini-PCIe插槽	Mini-Card插槽 x 1 (半尺寸)
键盘和鼠标	Pin-header
通用串行总线	USB 2.0 x 2, USB 3.0 x 1
其他	
RTC	内置 RTC
看门狗定时器	1~255级，可软件编程
软件按钮	GPIO 可编程按钮 x 1
TPM	—
GPIO	—
风扇	无风扇
MTBF (小时)	—
颜色	黑色
环境参数和尺寸	
供电方式	12V DC 电源输入接口/ 40W 电源适配器 x 1, 4-pin DC 电源输出接口用于 HDD x 1
工作温度	-4°F ~ 158°F (-20°C ~ 70°C), N2807/ 32°F ~ 122°F (0°C ~ 50°C), J1900
储存温度	-4°F ~ 158°F (-20°C ~ 70°C)
工作湿度	10%~80% 相对湿度，无冷凝
存储湿度	10%~80% @40°C, 无冷凝
振动	1 Grms/ 5 ~ 500Hz/ 运行状态下 2 Grms/ 5 ~ 500Hz/ 非运行状态下
冲击	15 G峰值加速度 (持续时间11 m sec.), 运行状态下 20 G峰值加速度 (持续时间11 m sec.), 非运行状态下
机箱尺寸 (W x D x H)	6.89" x 4.09" x 1.5" (175mm x 104mm x 38mm)
I/O 接口	
前面板	- 电源LED x 1 - 状态LED x 1 - HDD Active LED x 1 - LAN LED x 8
后面板	- 12V DC 电源输入 x 1 - 电源按钮 x 1 - USB 3.0 x 1 - USB 2.0 x 2 - RJ-45 LAN x 4 - RJ-45 Console x 1 - 软件可编程按钮 x 1

备注: 所有规格如有变更，恕不另行通知。

尺寸

单位: mm

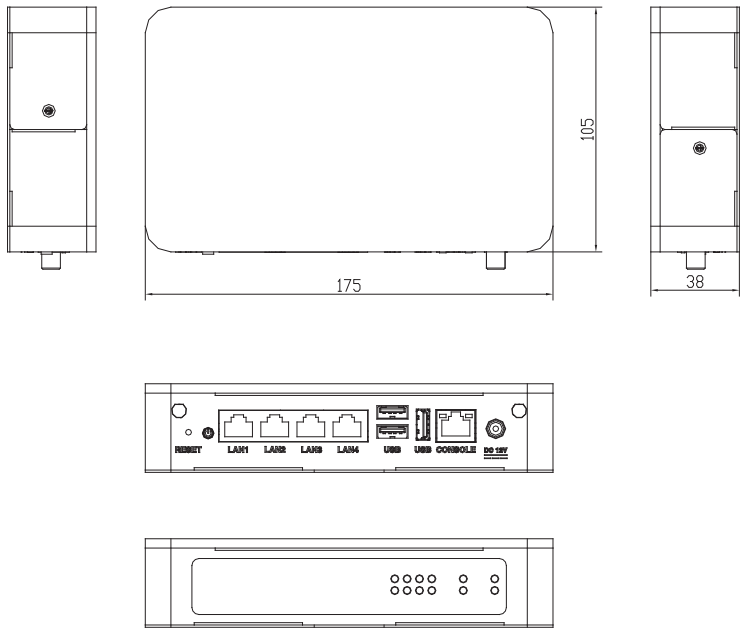

订购信息

料号	CPU	Memory	旁路	Mini-Card 插槽	存储	LAN	USB	Console	系统风扇	TPM	显示	安装方式	电源
FWS-2253E4-A10-A10-00	Intel® Celeron® N2807	DDR3L, SODIMM Single Channel	—	—	CompactFlash™ Socket x 1	4	USB 2.0 x 2 USB 3.0 x 1	RJ-45 x 1	Fanless	—	—	Desktop	DC
FWS-2253E4-A10-A10-01	Intel® Celeron® J1900	DDR3L, SODIMM Dual-Channel	1	1	CompactFlash™ Socket x 1	4	USB 2.0 x 2 USB 3.0 x 1	RJ-45 x 1	Fanless	—	—	Desktop	DC

包装清单

- 电源适配器
- **FWS-2253**

可选配置

- **1704150154**
  VGA线 仅用于Debug
- **1700091805**
  Console线
- **1702031802**
  电源线, 3P-250V/10A, 180D, 1.8M, 美规, YP22/YP12
- **1702031803**
  电源线, 3P-250V/10A, 180D, 1.8M, 德规, YP22/YP12
- **170203180B**
  电源线, 3P-250V/10A, 180D, 1.8M, 中规, YP-03/YC-12
- **170203180E**
  电源线, 3P-125V/7A, 1.8M, 日规, YP12/YC-12

FWS-2252

桌上型网安设备带4网口，Intel® Celeron® J1900 处理器

Front View

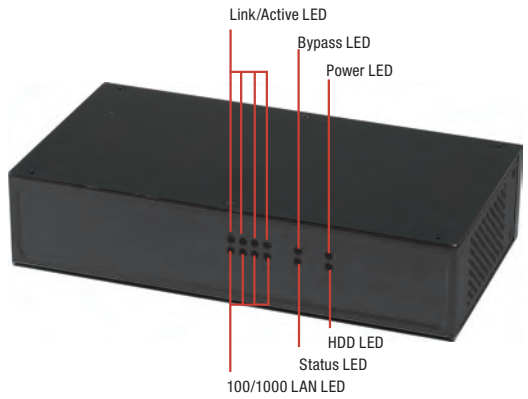

Rear View

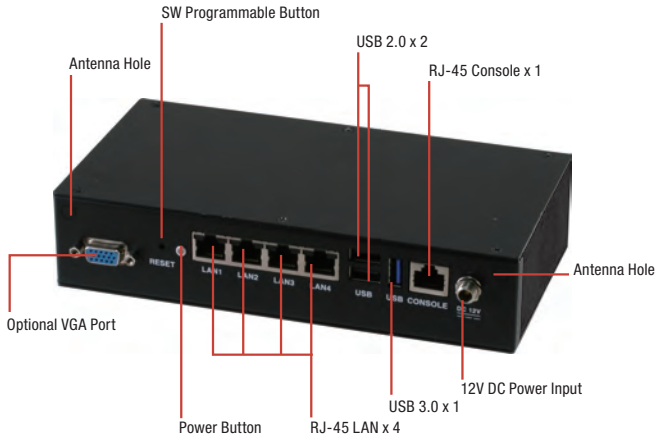

特性

- **Intel® Celeron® J1900 处理器**
- **204-pin双通道DDR3L 1333MHz SODIMM x 2, 最高可达8 GB**
- **10/100/1000Base-TX 以太网接口 x 4**
- **2.5" HDD托架 x 1**
- **CompactFlash™插座 x 1**
- **Mini-Card插槽 x 1**
- **RJ-45 Console x 1, USB 3.0 x 1, USB 2.0 x 2**

规格

平台	
类型	桌上型4接口网安设备
处理器	Intel® Celeron® J1900 2.0 GHz (四核)
芯片组	—
系统内存	204-pin双通道DDR3L 1333MHz SODIMM x 2, 最高可达8GB
网络	
以太网	Intel® i211, 千兆以太网 x 4
旁路	支持1对旁路功能
显示	
图形控制器	Intel® HD Graphics
接口	预留内置 VGA排针 x 1
存储	
HDD	2.5" HDD托架 x 1
CF/CFast/mSATA	CF插座 x 1
扩展 / 内置接口	
PCIe插槽	—
Mini-PCIe插槽	Mini-Card插槽 x 1 (半尺寸)
键盘和鼠标	排针
通用串行总线	USB 2.0 x 2, USB 3.0 x 1
其他	
RTC	内置 RTC
看门狗定时器	1~255级，可软件编程
软件按钮	GPIO 可编程按钮 x 1
TPM	—
GPIO	—
风扇	系统风扇 x 1
MTBF (小时)	116,331
颜色	黑色
环境参数和尺寸	
供电方式	12V DC 电源输入接口/ 40W 电源适配器 x 1 4-pin DC 电源输出接口用于HDD x 1
工作温度	32°F ~ 104°F (0°C ~ 40°C)
储存温度	-4°F ~ 140°F (-20°C ~ 60°C)
工作湿度	10%~80% 相对湿度，无冷凝
存储湿度	10%~80% @40°C, 无冷凝
振动	0.5 Grms/ 5 ~ 500Hz/ 运行状态下 (2.5" HDD) 1.5 Grms/ 5 ~ 500Hz/ 非运行状态下
冲击	10 G峰值加速度 (持续时间11 m sec.), 运行状态下 20 G峰值加速度 (持续时间11 m sec.), 非运行状态下
机箱尺寸 (W x D x H)	7.87" x 4.09" x 1.73" (200mm x 104mm x 44mm)
I/O 接口	
前面板	- 旁路LED x 1 - 电源LED x 1 - 状态LED x 1 - HDD Active LED x 1 - LAN LED x 8
后面板	- 12V DC电源输入 x 1 - 电源按钮 x 1 - USB 3.0 x 1 - USB 2.0 x 2 - RJ-45 LAN x 4 - RJ-45 Console x 1 - 软件可编程按钮 x 1 - VGA接口 x 1 (可选)

备注: 所有规格如有变更，恕不另行通知。

尺寸

单位: mm

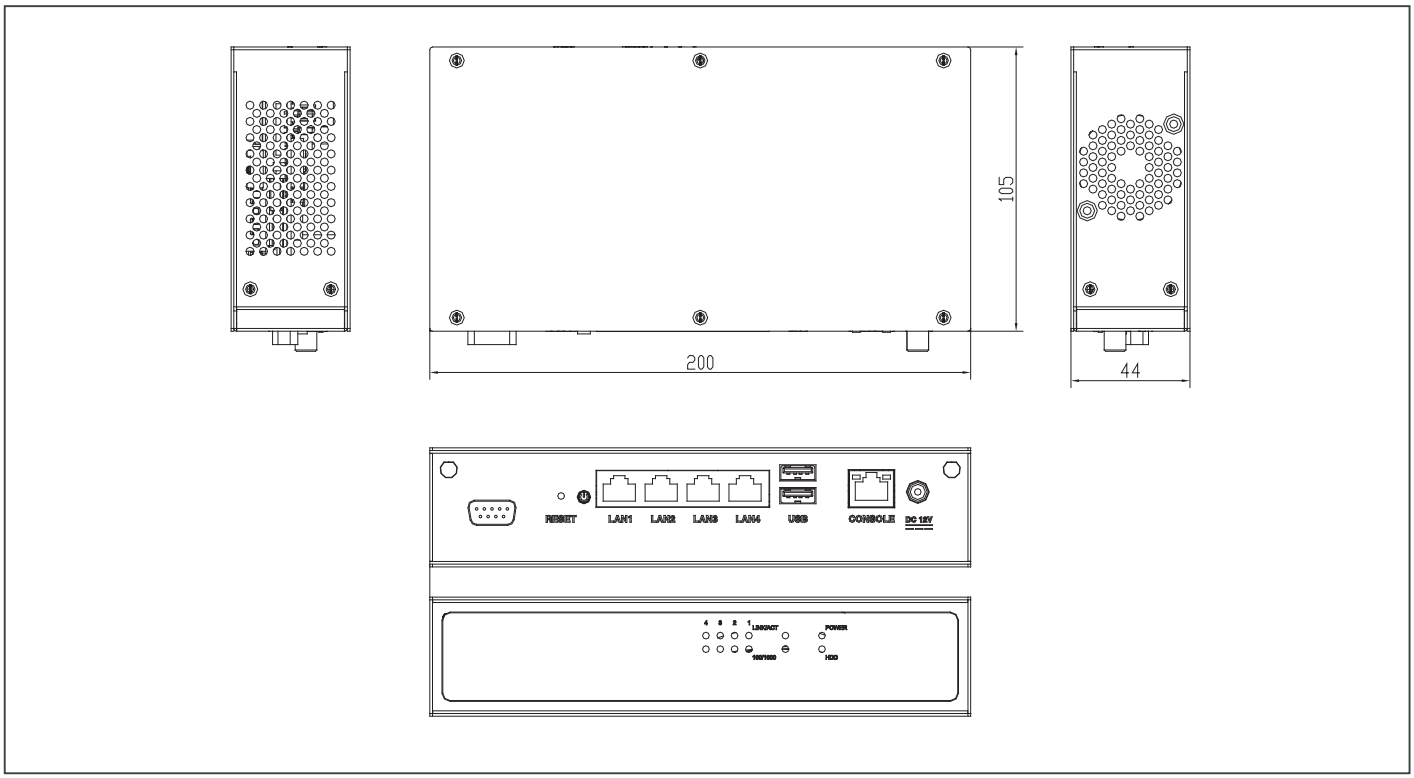

订购信息

料号	CPU	内存	旁路	Mini-Card 插槽	存储	LAN	USB	Console	系统风扇	TPM	显示	安装方式	电源
FWS-2252E4-A10-A10-00	Intel® Celeron® J1900	DDR3L, SODIMM Dual-Channel	1 Pair	1 half size	2.5" HDD Bay x 1 CompactFlash™ Socket x 1	4	USB 2.0 x 2 USB 3.0 x 1	RJ-45 x 1	1	—	—	Desktop	DC

包装清单

- **SATA**线
- **SATA**电源线
- 电源适配器
- **FWS-2252**

可选配置

- **1700091805**
  Console线
- **1702031802**
  电源线, 3P-250V/10A, 180D, 1.8M, 美规, YP22/YP12
- **1702031803**
  电源线, 3P-250V/10A, 180D, 1.8M, 德规, YP22/YP12
- **170203180B**
  电源线, 3P-250V/10A, 180D, 1.8M, 中规, YP-03/YC-12
- **170203180E**
  电源线, 3P-125V/7A, 1.8M, 日规, YP12/YC-12
- **1704150154**
  VGA线 仅用于Debug

FWS-2251

桌上型网安设备带4网口，Intel® Celeron® J1900 SoC处理器

Front View

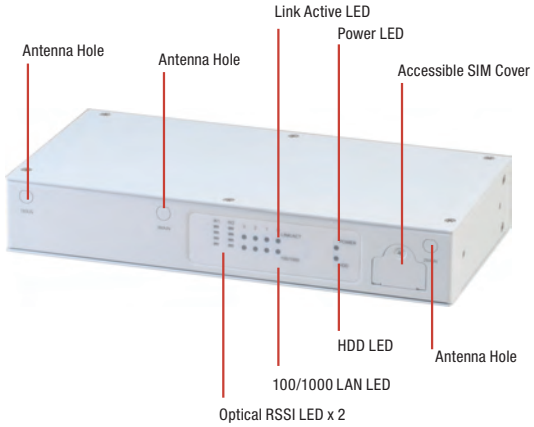

Rear View

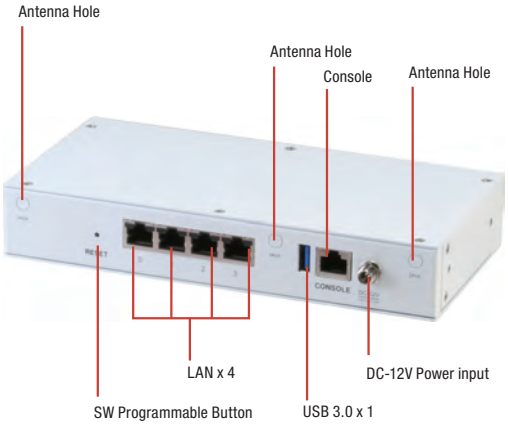

特性

- **Intel® Celeron® J1900 SoC处理器**
- **204-pin 双通道DDR3L 1333MHz SODIMM x 2, 最高可达8 GB**
- **10/100/1000Base-TX 以太网接口 x 4**
- **CompactFlash™插座 x 1**
- **Mini-Card插槽 x 3 (半尺寸 x 1, 全尺寸带SIM插座 x 1, 仅USB 2.0 信号全尺寸带双SIM插座 x 1)**
- **可入式SIM Cover**
- **RJ-45 console x 1, USB 3.0 x 1**
- **支持天线最多6个**
- **RSSI LED x 2**

扩展 / 内置接口	
PCIe插槽	—
Mini-PCIe插槽	Mini-Card插槽 x 3 (Half Size x 1, 全尺寸带SIM插座 x 1, 仅USB 2.0信号全尺寸带双SIM插座 x 1)
键盘和鼠标	排针
通用串行总线	USB 3.0 x 1
其他	
RTC	内置 RTC
看门狗定时器	1~255级，可软件编程
软件按钮	GPIO 可编程按钮 x 1
TPM	默认 N/A, 可选TPM V1.2 或 2.0
GPIO	—
风扇	无风扇
MTBF (小时)	85,551
颜色	白色
环境参数和尺寸	
供电方式	12V DC 电源输入接口/ 40W 电源适配器 x 1, 4-pin DC 电源输出接口用于 HDD x 1
工作温度	32°F ~ 104°F (0°C ~ 40°C)
储存温度	-4°F ~ 140°F (-20°C ~ 60°C)
工作湿度	10%~80% 相对湿度，无冷凝
存储湿度	10%~80% @40°C, 无冷凝
振动	0.5 Grms/ 5 ~ 500Hz/ 运行状态下 (SATA DOM) 1.5 Grms/ 5 ~ 500Hz/ 非运行状态下
冲击	10 G峰值加速度 (持续时间11 m sec.), 运行状态下 20 G峰值加速度 (持续时间11 m sec.), 非运行状态下
机箱尺寸 (W x D x H)	8.27" x 4.09" x 1.38" (210mm x 104mm x 35mm)
I/O 接口	
前面板	- 电源LED x 1 - HDD Active LED x 1 - LAN LED x 8 - RSSI LED x 2 (可选) - 可入式SIM cover x 1
后面板	- 12V DC 电源输入 x 1 - 电源按钮 x 1 - USB 3.0 x 1 - RJ-45 LAN x 4 - RJ-45 Console x 1 - 软件可编程按钮 x 1

规格

平台	
类型	桌上型4接口网安设备
处理器	Intel® Celeron® J1900 2.0 GHz (四核)
芯片组	—
系统内存	204-pin双通道DDR3L 1333/1600MHz SODIMM x 2,最高可达 8GB
网络	
以太网	Intel® i211, 千兆以太网 x 4
旁路	—
显示	
图形控制器	Intel® HD图形
接口	预留内置 VGA排针 x 1
存储	
HDD	可选SATA II 接口 x 1 (仅SATA DOM Horizontal，无外壳)
CF/CFast/mSATA	CF插座 x 1

备注: 所有规格如有变更，恕不另行通知。

尺寸

单位: mm

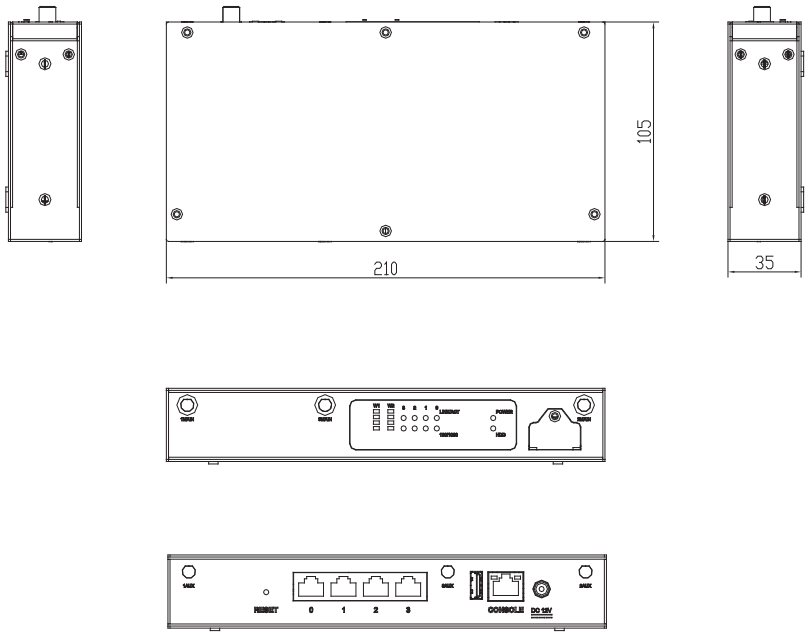

订购信息

料号	CPU	内存	旁路	Mini-Card 插槽	存储	LAN	USB	Console	系统风扇	TPM	显示	安装方式	电源
FWS-2251E4-A10-A10-00	Intel® Celeron® J1900	DDR3L, SODIMM Dual-Channel	—	1 half size, 1 full size with SIM, 1 full size with Dual-SIM (USB 2.0 signal only)	CompactFlash™ Socket x 1	4	USB 3.0 x 1	RJ-45 x 1	Fanless	—	—	Desktop	DC

包装清单

- 电源适配器
- **FWS-2251**

可选配置

- **1700091805**
  Console线
- **1702031802**
  电源线, 3P-250V/10A, 180D, 1.8M, 美规, YP22/YP12
- **1702031803**
  电源线, 3P-250V/10A, 180D, 1.8M, 德规, YP22/YP12
- **170203180B**
  电源线, 3P-250V/10A, 180D, 1.8M, 中规, YP-03/YC-12
- **170203180E**
  电源线, 3P-125V/7A, 1.8M, 日规, YP12/YC-12
- **1704150154**
  VGA线 仅用于Debug

FWS-2250

桌上型网安设备带4网口，Intel® Atom™ E3815/E3827/Celeron® J1900 SoC处理器

Front View

TAIWAN EXCELLENCE 2015

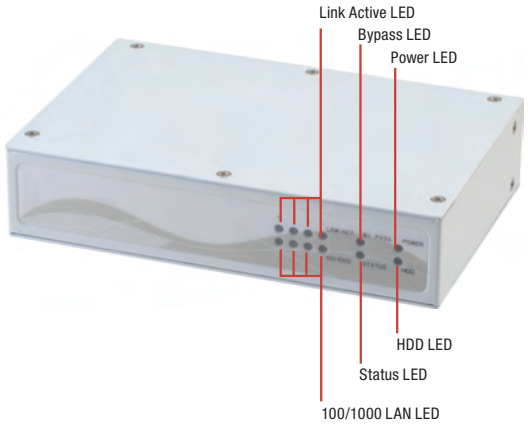

Rear View

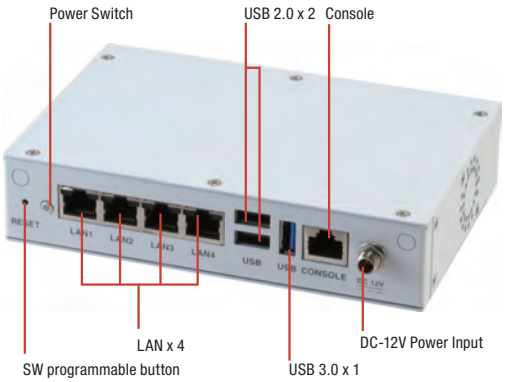

特性

- 4 网口网安设备
- 板载Intel® Atom™ E3815/E3827/Celeron® J1900 SoC处理器
- 204-pin DDR3L 1066/1333 MHz SODIMM 最多2插槽，最高可达8 GB
- 10/100/1000Base-TX 以太网 x 4 (最大支持1对旁路)
- CompactFlash™插座 x 1
- RJ-45 Console x 1, USB 2.0 x 2, USB 3.0 x 1
- DC 12V 电源输入
- Mini-Card插座 x 1

DDR 3L | 1000 Gigo LAN | USB 3.0 | CE FC

规格

平台	
类型	桌上型4接口网安设备
处理器	Intel® Atom™ E3815 1.46 GHz (单核) Intel® Atom™ E3827 1.75 GHz (双核) Intel® Celeron® J1900 2.0 GHz (四核)
芯片组	—
系统内存	204-pin双通道DDR3L 1333/1600MHz SODIMM x 2,最高可达8GB (E3815 单通道)
网络	
以太网	Intel® i211, 千兆以太网 x 4
旁路	支持1对旁路功能
显示	
图形控制器	Intel® HD图形
接口	预留内置 VGA排针x 1
存储	
HDD	可选SATA II 接口 x 1
CF/CFast/mSATA	CF插座 x 1
扩展 / 内置接口	
PCIe插槽	—
Mini-PCIe插槽	Mini-Card插槽 x 1 (半尺寸)
键盘和鼠标	排针
通用串行总线	USB 2.0 x 2 USB 3.0 x 1
其他	
RTC	内置RTC
看门狗定时器	1~255级，可软件编程
软件按钮	GPIO 可编程按钮 x 1
TPM	—
GPIO	—
风扇	风扇/无风扇 参考订单信息
MTBF (小时)	90,630
颜色	白色
环境参数和尺寸	
供电方式	12V DC 电源输入接口/ 40W 电源适配器 x 1 4-pin DC 电源输出接口用于HDD x 1
工作温度	32°F ~ 104°F (0°C ~ 40°C)
储存温度	-4°F ~ 140°F (-20°C ~ 60°C)
工作湿度	10%~80% 相对湿度，无冷凝
存储湿度	10%~80% @40°C, 无冷凝
振动	0.5 Grms/ 5 ~ 500Hz/ 运行状态下 1.5 Grms/ 5 ~ 500Hz/ 非运行状态下
冲击	10 G峰值加速度 (持续时间11 m sec.), 运行状态下 20 G峰值加速度 (持续时间11 m sec.), 非运行状态下
机箱尺寸 (W x D x H)	6.3" x 4.09" x 1.38" (160mm x 104mm x 35mm)
I/O 接口	
前面板	- 电源LED x 1 - 状态LED x 1 - HDD Active LED x 1 - 旁路 LED x 1 (可选) - LAN LED x 8
后面板	- 12V DC 电源输入 x 1 - 电源按钮 x 1 - USB 3.0 x 1 - USB 2.0 x 2 - RJ-45 LAN x 4 - RJ-45 Console x 1 - 软件可编程按钮 x 1

备注: 所有规格如有变更，恕不另行通知。

尺寸

单位: mm

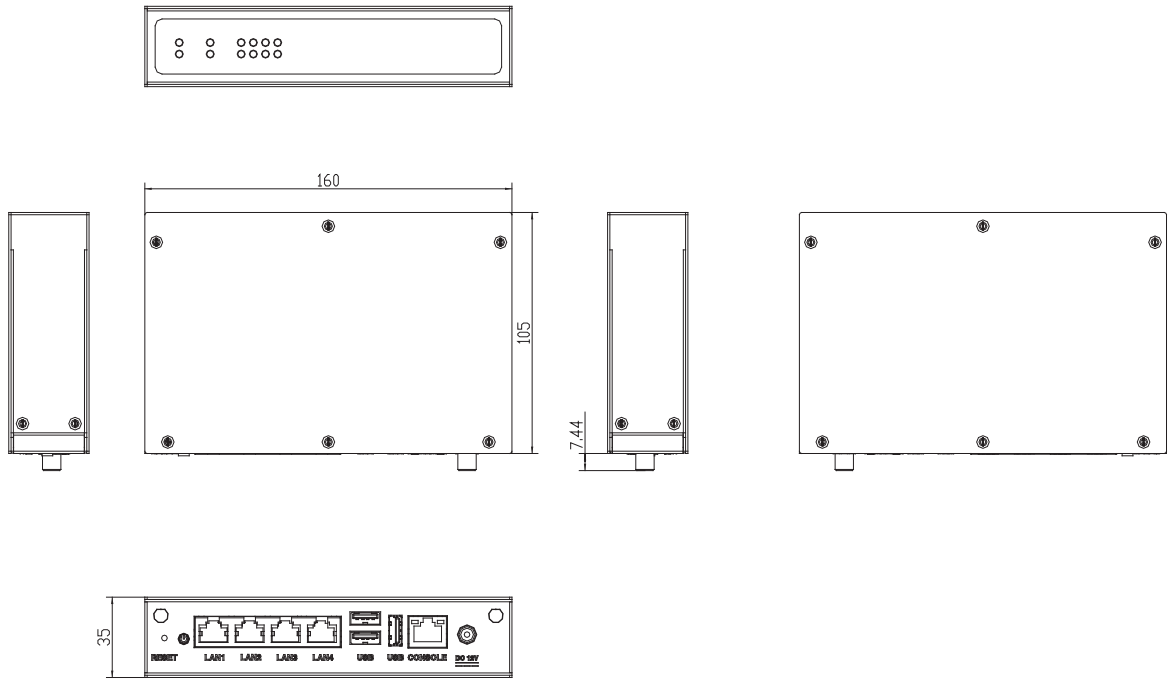

订购信息

料号	CPU	内存	DDR3L SODIMM 插槽	系统风扇	旁路	Mini-Card 插座	存储	显示	LAN	USB	Console	安装方式	电源
FWS-2250E4-A10-A10-00	Intel® Atom™ E3815	DDR3L, SODIMM	1 Channel Only	Fanless	—	—	CompactFlash™ Socket x 1	VGA (Pin Header)	GbE x 4	USB 2.0 x 2, USB 3.0 x 1	RJ-45 x 1	Desktop	DC
FWS-2250E4-A10-A10-10	Intel® Atom™ E3827	DDR3L, SODIMM	2 Channels	Fanless	1 pair	1	CompactFlash™ Socket x 1	VGA (Pin Header)	GbE x 4	USB 2.0 x 2, USB 3.0 x 1	RJ-45 x 1	Desktop	DC
FWS-2250E4-A10-A10-30	Intel® Celeron® J1900	DDR3L, SODIMM	2 Channels	1	1 pair	1	CompactFlash™ Socket x 1	VGA (Pin Header)	GbE x 4	USB 2.0 x 2, USB 3.0 x 1	RJ-45 x 1	Desktop	DC

包装清单

- 电源适配器
- **FWS-2250**

可选配置

- **1700091805**
  Console线
- **1702031802**
  电源线, 3P-250V/10A, 180D, 1.8M, 美规, YP22/YP12
- **1702031803**
  电源线, 3P-250V/10A, 180D, 1.8M, 德规, YP22/YP12
- **170203180B**
  电源线, 3P-250V/10A, 180D, 1.8M, 中规, YP-03/YC-12
- **170203180E**
  电源线, 3P-125V/7A, 1.8M, 日规, YP12/YC-12
- **1704150154**
  VGA线 仅用于Debug

FWS-7821

1U机架式网安设备, Intel® C236 带8网口 1 NIM插槽

Front View

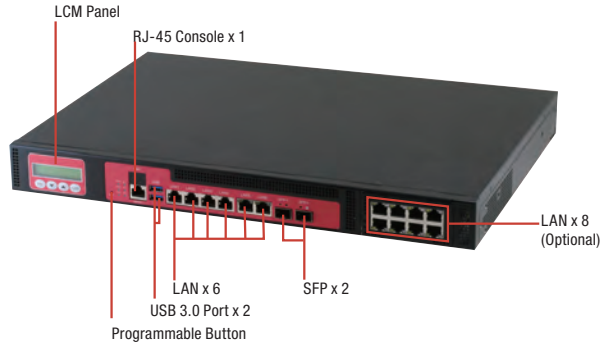

Rear View

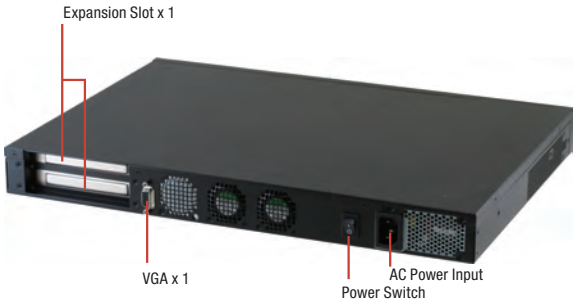

特性

- 1U机架式网安设备
- Intel® LGA1151 第6/7代 Core™/Xeon 处理器
- 288-pin ECC双通道DDR4 2133 UDIMM x 4 最大支持 64GB
- 10/100/1000Base-TX 以太网接口 x 8 (板载RJ-45 x 6 & SFP x 2)带最多3对LAN 旁路功能
- 内置 3.5" SATA HDD x 1或2.5" SATA HDD x 2 (可选额外4 Pcs x 2.5" HDD不带NIM和很多扩展)
- CFast x 1 (可选CF插座或mSATA插槽)
- 8位GPIO (默认4位输入, 4位输出)
- 支持TPM(需求可选), 支持RAID 0,1
- LCM带Keypad x 1, RJ-45 for Console x 1, USB 3.0 x 2
- 250W AC Type电源输入
- VGA Header x 1 (可选VGA线)

规格

平台	
类型	1U机架式网络平台
处理器	Intel® 第6/7代Core™/ Xeon 处理器
芯片组	Intel® C236
系统内存	- DDR4 1600/1866/2133 UDIMM/ECC -最大支持64GB - 288-pin DIMM x 4
网络	
以太网	Intel® i211 GbE x 6 + Intel® i210 GbE x 2 (SFP) + NIM x 1
旁路	板载2 对旁路, 其他取决于NIM模块
NIM插槽	1
显示	
图形控制器	Intel® 集成
接口	VGA线 (可选)
存储	
HDD	内置 2.5" SATA HDD x 2或3.5" SATA HDD x 1 (可选)
CF/CFast/mSATA	可选BOM CFast™插座或mSATA插槽或CFast™插座
扩展 / 内置接口	
PCIe插槽	最多PCIe x 2 [x8]插槽
Mini-PCIe插槽	Mini Card x 1
键盘和鼠标	排针
通用串行总线	USB 3.0 x 2, Box Header (2.0mm)
其他	
RTC	内置 RTC
看门狗定时器	1~255级, 可软件编程, 每级1秒
软件按钮	GPIO 可编程按钮 x 1
TPM	支持
GPIO	8位, BIOS 默认4位输入, 4位输出.
风扇	2
MTBF (小时)	94,241
颜色	黑色
环境参数和尺寸	
供电方式	250W ATX PSU
工作温度	32°F ~ 104°F (0°C ~ 40°C)
储存温度	-4°F ~ 140°F (-20°C ~ 60°C)
工作湿度	10 ~ 80%
存储湿度	10 ~ 80% @ 40°C, 无冷凝
振动	0.5 Grms/ 5 ~ 500Hz/ 运行状态下 (3.5" H.D.D) 1.5 Grms/ 5 ~ 500Hz/ 非运行状态下
冲击	10G峰值加速度 (持续时间11 m sec.), 运行状态下 20G峰值加速度 (持续时间11 m sec.), 非运行状态下
机箱尺寸 (W x D x H)	16.93" x 12.01" x 1.73" (430mm x 305mm x 44mm)
I/O 接口	
前面板	- 电源LED x 1 - 状态LED x 1 - HDD Active LED x 1 - USB 3.0接口 x 2 - RJ-45 Console x 1 - 并行LCM 显示和4 keypad x 1 (可选带NIM插槽) - 软件可编程开关 x 1
后面板	- AC 电源输入 x 1 - 电源开关 x 1 - VGA接口 (可选) - 后置扩展插槽 x 2 (2 x PCIe [x8]插槽, 如果支持 PCIe, NIM插槽将被禁用)

备注: 所有规格如有变更, 恕不另行通知。

尺寸

单位: mm

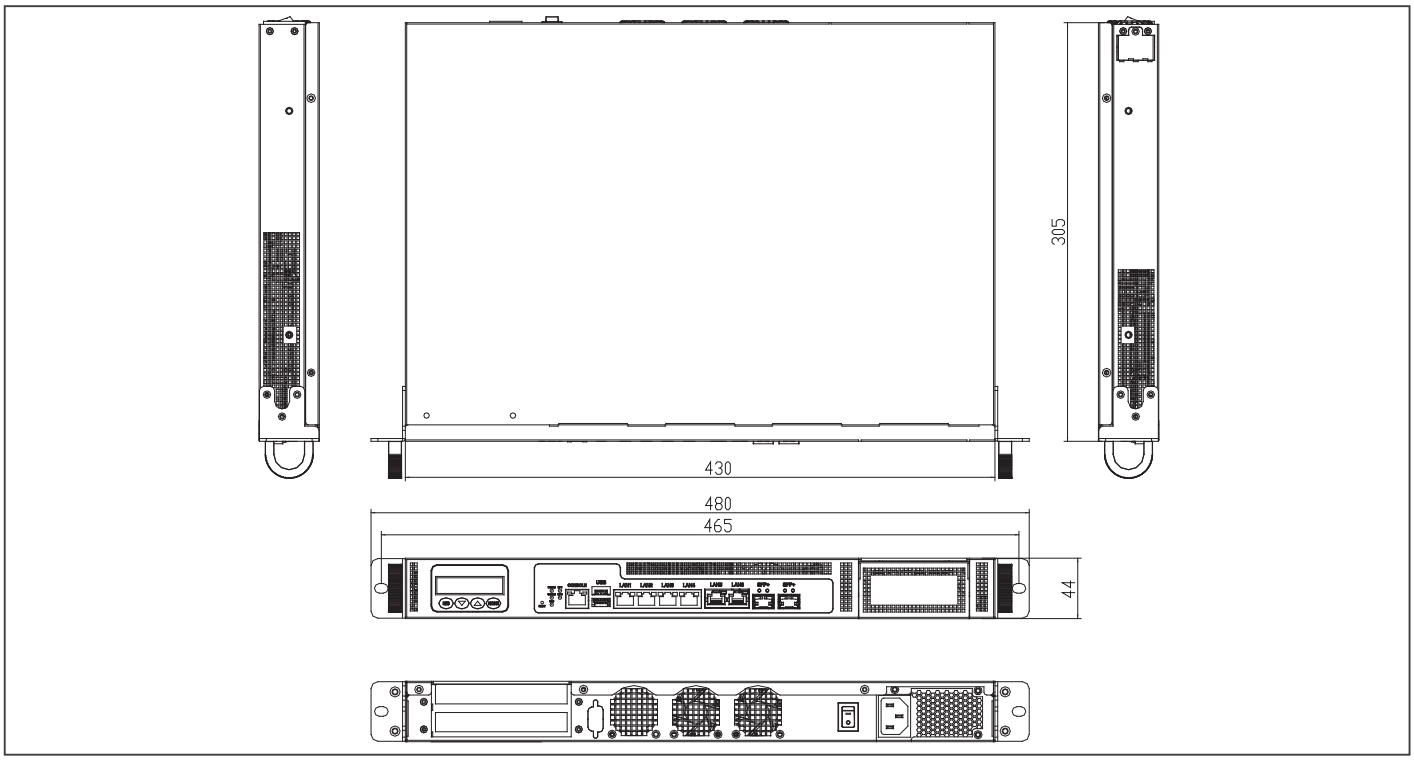

订购信息

料号	CPU	内存	存储	显示	LAN	USB	Console	旁路	*NIM 插槽	* 扩展插槽
FWS-7821W8-H25-A10-000	6th/7th Gen. Intel® Core™/Xeon	DDR4 ECC/UDIMM (Up to 64 GB)	2.5" HDD Bay x 2 + CFast™ Slot x 1	—	1 GbE x 6, 2 x 1G SFP	USB 3.0 x 2	RJ-45 x 1	2	Note 1	Note 2

* 其他可选规格请和 **AAEON** 联络。
注意 **1:** 需要配置扩展卡和模块
注意 **2:** 需要配置扩展卡

包装清单

- **Console**线
- 耳形支架
- **FWS-7821**

可选配置

- **M02666600**
  Slide x 2, 适用于机架式
- **1702031803**
  电源线, 3P-250V/10A, 180D, 1.8M, 德规, YP22/YP12
- **1702031802**
  电源线, 3P-250V/10A, 180D, 1.8M, 美规, YP22/YP12
- **170203180E**
  电源线, 3P-25V/7A, 180D, 1.8M, 日规, YP12/YP12
- **9761781027**
  VGA线
- **9761782100**
  (TF)2.5" x 2 HDD-LEFT模块, FWS-7821
- **PER-R40X**
  NIM LAN 模块转接卡
- **PER-R44X**
  2插槽后置PCIE转接卡
- **PER-T354**
  1插槽后置PCIE转接卡
- **NIM-S26C-A10-T40-0002**
  Intel® Fortville XL710 PCI-Express 10G SFP+ 4接口模块适用于FWS-7821
- **NIM-S26B-A10-F20-0002**
  Intel® Fortville XL710 PCI-Express 40G QSFP 2接口模块适用于FWS-7821
- **NIM-S13B-A10-G80-0002**
  Intel® 82580EB PCI-Express 1G SFP 8接口模块适用于FWS-7820
- **NIM-S13D-A10-G40-0002**
  Intel® 82580EB PCI-Express 1G SFP 4接口模块适用于FWS-7820/7821
- **NIM-C13B-A10-G82-0001**
  Intel® 82580EB PCI-Express 1G Copper 以太网 8接口模块适用于FWS-7821 带2对旁路
- **NIM-C13D-A10-G42-0002**
  Intel® 82580EB PCI-Express 1G Copper 以太网 4接口模块适用于FWS-7821 带2对旁路
- **NIM-S13E-A10-G82-0002**
  LAN模块, Intel® 82580EB, 8 x 1GbE SFP, 2 旁路, FWS-7820/7821, Rev. A.1.0

FWS-7820

1U机架式网安设备, Intel® C236 带3到4网口模块

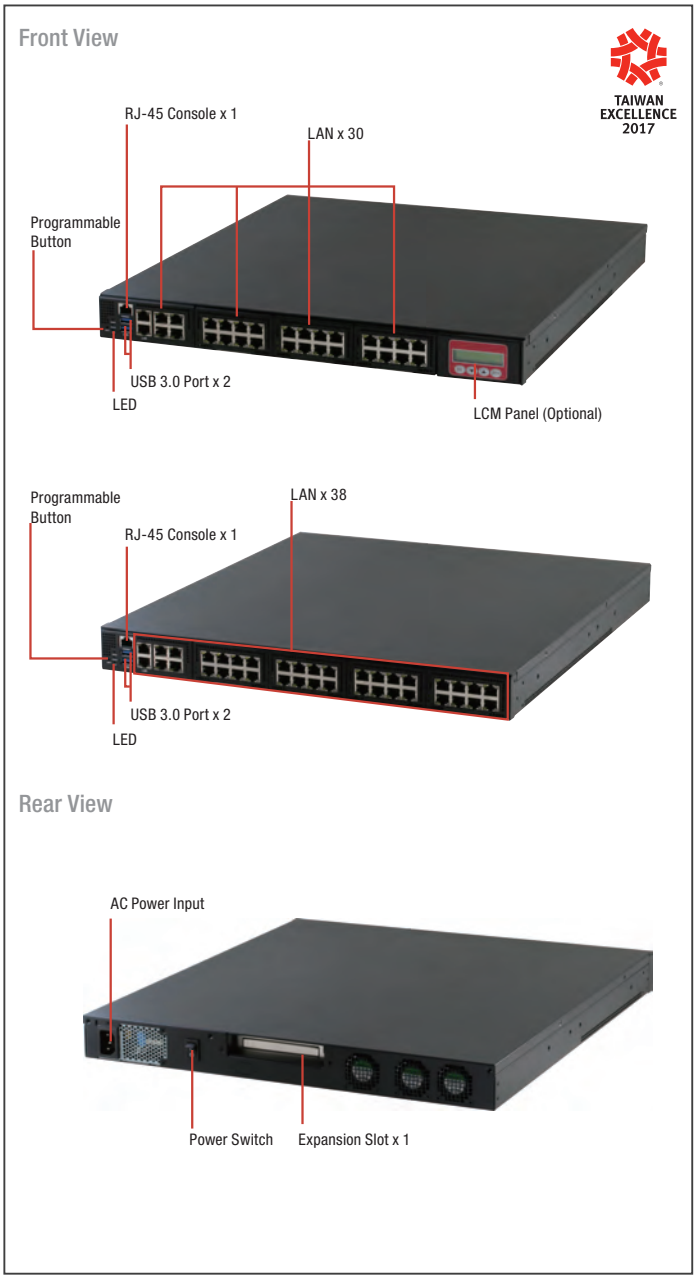

特性

- 1U机架式网安设备
- 第6代Intel® LGA1151 Core™/ Xeon 处理器
- 288-pin DDR4 1600/1866/2133 MHz ECC/U-DIMM x 4最大支持64 GB
- 最大支持10/100/1000Base-TX 以太网接口 x 38 (取决于NIM)
- 最大支持 2 SATA 6 GB Ports (内置 3.5" SATA HDD x 1 或 2.5" SATA HDD x 2) *如果使用第2个SATA HDD，mSATA/ CF/ CFast将被禁用
- CF插座 x 1 (通过CFast™插座或mSATA插槽可以被取代)
- LCM带Keypad x 1 (3 NIM插槽 SKU)
- RJ-45适用于Console x 1, USB 3.0 x 2
- 250W AC Type电源输入
- VGA Header x 1 (可选VGA线)

DDR 4 | 1000 Giga LAN | USB 3.0 | CE FC

规格

平台	
类型	1U机架式网络平台
处理器	第6代Intel® Core™/ Xeon 处理器
芯片组	Intel® C236
系统内存	- DDR4 1600/1866/2133 UDIMM/ECC - 最大支持64GB - 288-pin DIMM x 4
网络	
以太网	2接口 (i210), 4接口(82580)
旁路	板载2对旁路, 其他取决于NIM模块
NIM插槽	4 (最多5插槽基于项目)
显示	
图形控制器	Intel® 集成
接口	VGA线 (可选)
存储	
HDD	内置 3.5" SATA HDD x 1或2.5" SATA HDD x 2 (可选)* *(如果使用第2个SATA HDD，mSATA/ CF/ CFast将被禁用)
CF/CFast/mSATA	CF插座 x 1 (可选BOM CFast™插座或mSATA插槽)
扩展 / 内置接口	
PCIe插槽	PCIe [x4] 信号使用 [x8]插槽 (如果支持PCIe转接，第3个NIM插槽将被禁用)
Mini-PCIe插槽	—
键盘和鼠标	排针
通用串行总线	USB 3.0 x 2, Box Header (2.0mm)
其他	
RTC	内置 RTC
看门狗定时器	1~255级，可软件编程, 每级1秒
软件按钮	GPIO 可编程按钮 x 1
TPM	支持
GPIO	8位, BIOS默认4位输入, 4位输出.
风扇	3
MTBF (小时)	71,852
颜色	黑色
环境参数和尺寸	
供电方式	250W ATX PSU
工作温度	32°F ~ 104°F (0°C ~ 40°C)
储存温度	-4°F ~ 140°F (-20°C ~ 60°C)
工作湿度	10 ~ 80%
存储湿度	10 ~ 80% @ 40°C, 无冷凝
振动	0.5 Grms/ 5 ~ 500Hz/ 运行状态下 (3.5" H.D.D) 1.5 Grms/ 5 ~ 500Hz/ 非运行状态下
冲击	10G峰值加速度 (持续时间11 m sec.), 运行状态下 20G峰值加速度 (持续时间11 m sec.), 非运行状态下
机箱尺寸 (W x D x H)	16.93" x 18.7" x 1.73" (430mm x 475mm x 44mm)
I/O 接口	
前面板	- 电源LED x 1 - 状态LED x 1 - HDD Active LED x 1 - USB 3.0接口 x 2 - RJ-45 Console x 1 - 并行LCM 显示和4 keypad x 1 (可选带NIM插槽) - 软件可编程开关 x 1
后面板	- AC 电源输入 x 1 - 电源开关 x 1 - VGA接口 (可选) - 后置扩展插槽 x 1 (可选 PCIe [x4]信号是用[x8]插槽, 如果支持PCIe转接，第3个NIM插槽将被禁用)

备注: 所有规格如有变更，恕不另行通知。

尺寸

单位: mm

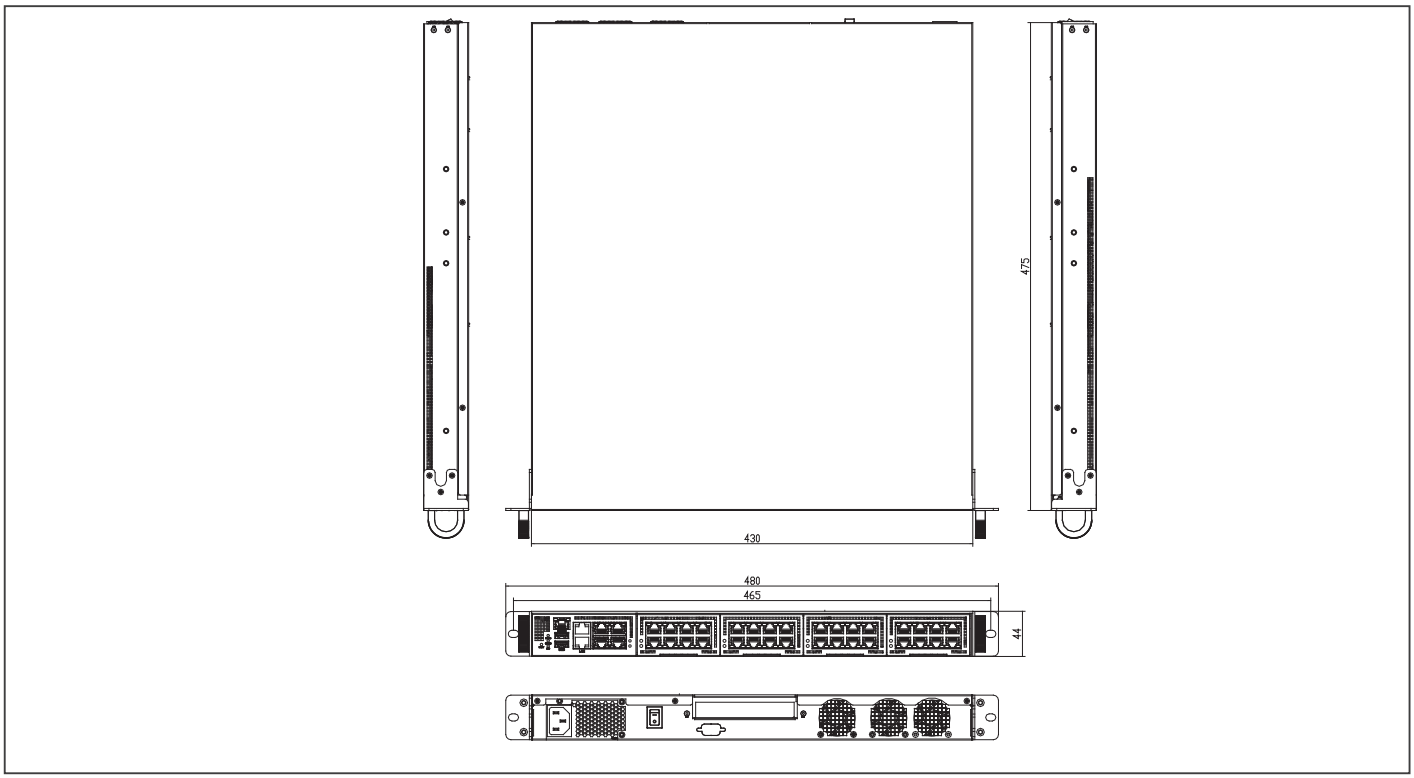

订购信息

料号	CPU	内存	存储	显示	LAN	USB	Console	旁路	NIM 插槽
FWS-7820W6-H25-A10-000	6th Generation Intel® Core/Xeon 处理器 s	DDR4 ECC/UDIMM (Up to 64 GB)	3.5" HDD Bay x 1 + CF Card Slot	—	1 GbE x 6	USB 3.0 x 2	RJ-45 x 1	2	3

* 其他选项规格请和 **AAEON** 联系

包装清单

- **Console线**
- 耳形支架
- **FWS-7820**

可选配置

- **M02666600**
  Slide x 2, 适用于机架式
- **1702031803**
  电源线, 3P-250V/10A, 180D, 1.8M, 德规, YP22/YP12
- **1702031802**
  电源线, 3P-250V/10A, 180D, 1.8M, 美规, YP22/YP12
- **170203180E**
  电源线, 3P-25V/7A, 180D, 1.8M, 日规, YP12/YP12
- **9761781027**
  VGA线
- **9761782008**
  (TF)2.5" x 2 HDD模块, FWS-7820
- **9761782000**
  (TF)3.5" x 1 HDD模块, FWS-7820
- **NIM-S26C-A10-T40-0002**
  Intel® Fortville XL710 PCI-Express 10G SFP+ 4 接口模块适用于FWS-7820
- **NIM-S26B-A10-F20-0002**
  Intel® Fortville XL710 PCI-Express 40G QSFP 2 接口模块适用于FWS-7820
- **NIM-S13B-A10-G80-0002**
  Intel® 82580EB PCI-Express 1G SFP 8 接口模块适用于FWS-7820
- **NIM-S13D-A10-G40-0002**
  Intel® 82580EB PCI-Express 1G SFP 4 接口模块适用于FWS-7820/7821
- **NIM-C13B-A10-G82-0001**
  Intel® 82580EB PCI-Express 1G Copper 以太网 8 接口模块适用于FWS-7820 带2对旁路
- **NIM-C13D-A10-G42-0002**
  Intel® 82580EB PCI-Express 1G Copper 以太网 4 接口模块适用于FWS-7820 带2对旁路

FWS-7811

1U机架式网安设备，Intel® C226 8网口，支持275W冗余电源

Front View

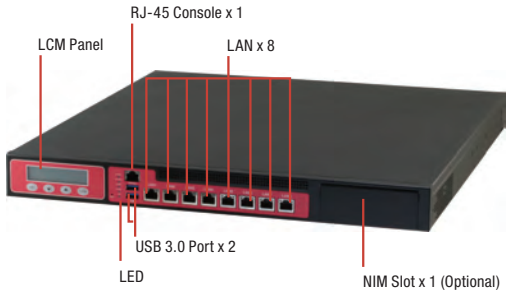

Rear View

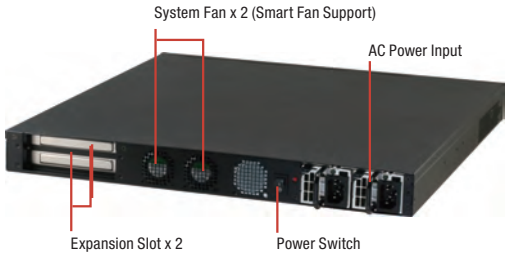

特性

- 1U机架式网安设备
- 第4代LGA1150, Intel® Core™/Xeon处理器
- 240-pin ECC/非ECC DDR3(L) 1333/1600 UDIMM x 4 最大支持32 GB
- Intel® i211AT 10/100/1000Base-TX 以太网 x 8 (可选最多2对LAN 旁路功能)
- 最多16接口和6对旁路带NIM系列
- 最多2.5” SATA HDD x 5或2.5” SATA HDD x 3 + 3.5” SATA HDD x 1
- LCM带Keypad x 1
- RJ-45 for Console x 1, USB3.0 x 2
- 275W AC冗余电源
- VGA Header x 1 (可选VGA线)

DDR 3 | 1000 Giga LAN | USB 2.0 | USB 3.0 | CE FC

接口	VGA线 (可选)
存储	
HDD	内置 2.5” SATA HDD x 2或3.5” SATA HDD x 1 (可选)
CF/CFast/mSATA	CF插座 x 1
扩展 / 内置接口	
PCIe插槽	PCIe [x8]插槽 x 1 (可选)
Mini-Card插槽	—
IPMI	—
键盘和鼠标	排针
通用串行总线	USB 2.0 x 2 Box Header (2.0mm) (可选)
其他	
RTC	内置 RTC
看门狗定时器	1~255级，可软件编程
软件按钮	GPIO 可编程按钮 x 1
TPM	—
GPIO	—
风扇	2
MTBF (小时)	97,000
颜色	黑色
环境参数和尺寸	
供电方式	275W冗余电源
工作温度	32°F ~ 104°F (0°C ~ 40°C)
储存温度	-4°F ~ 140°F (-20°C ~ 60°C)
工作湿度	10 ~ 80%
存储湿度	10 ~ 80% @ 40°C, 无冷凝
振动	0.5 Grms/ 5 ~ 500Hz/ 运行状态下 (3.5” H.D.D) 1.5 Grms/ 5 ~ 500Hz/ 非运行状态下
冲击	10G峰值加速度 (持续时间11 m sec.), 运行状态下 20G峰值加速度 (持续时间11 m sec.), 非运行状态下
机箱尺寸 (W x D x H)	16.93” x 18.7” x 1.73” (430mm x 475mm x 44mm)
I/O 接口	
前面板	- 电源LED x 1 - 状态LED x 1 - HDD Active LED x 1 - LAN接口Link/Active LED x 8 - 旁路 LED (默认2 LEDs) - USB 3.0 接口 x 2 - RJ-45 Console x 1 - 并口LCM 显示和4 keypad x 1 - 软件可编程开关 x 1
后面板	- AC 电源输入 x 2 - 电源开关 x 1 - VGA 接口 (可选) - 后置扩展插槽 x 2 (可选)

规格

平台	
类型	1U机架式网络平台
处理器	第4代Intel® LGA1150Core™/ Xeon 处理器
芯片组	Intel® C226
系统内存	- DDR3 1333/1600 UDIMM/ECC - 最大支持32GB - 240-pin DIMM x 4
网络	
以太网	Intel® i211, 千兆以太网 x 8 + NIM
旁路	2 ~ 4 (取决于NIM)
NIM插槽	1
显示	
图形控制器	Intel® 集成

备注: 所有规格如有变更，恕不另行通知。

尺寸

单位: mm

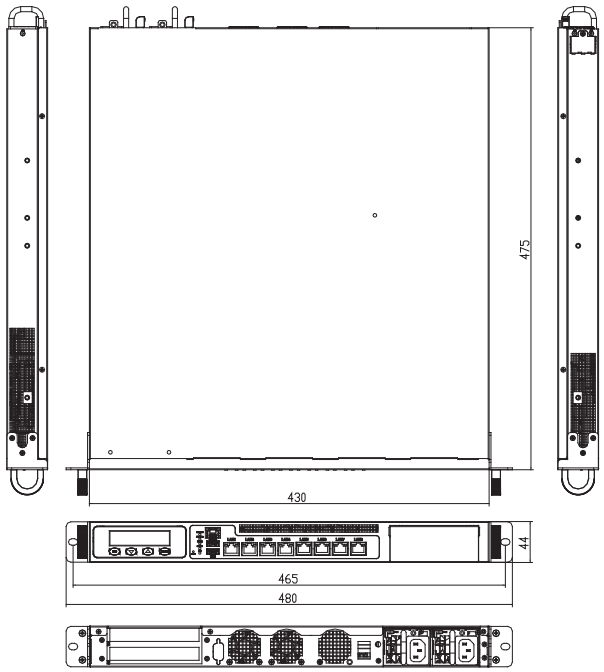

订购信息

料号	CPU	内存	存储	显示	LAN	USB	Console	旁路	*NIM 插槽	** 扩展插槽	安装方式	电源
FWS-7811W8-R27-A10-000	Intel® 4th Generation Core™/ Xeon Processors	DDR3 ECC/UDIMM (Up to 32GB)	2.5" HDD Bay x 2	VGA (Optional)	GbE x 8	USB 3.0 x 2	RJ-45 x 1	2	1	PCIe [x8] slot x 1 (Optional) or PCIe [x8] slot x 2, cannot use w/ NIM (Optional)	1U Rackmount	Redundant ATX

* 备注 **1:** 需要配置转接卡和模块
** 备注 **2:** 需要配置转接卡

包装清单

- 礼盒 (包含**Console**线, 耳形支架)
- **FWS-7811**

可选配置

- **M02666600**
  Slide x 2, 适用于机架式
- **1702031803**
  电源线, 3P-250V/10A, 180D, 1.8M, 德规, YP22/YP12
- **1702031802**
  电源线, 3P-250V/10A, 180D, 1.8M, 美规, YP22/YP12
- **170203180E**
  电源线, 3P-25V/7A, 180D, 1.8M, 日规, YP12/YP12
- **9761781105**
  VGA线 适用于FWS-7811
- **PER-T281-A10-01**
  PER-T281, 转接卡适用于NIM
- **PER-T355-A10-01**
  PER NIC转接, 带NIC cover frame, PCIe, Rev. A1.0, 适用于FWS-781x/73xx
- **PER-C35L-A10-00**
  光纤模块Intel® 82599,10 GbE x 2, Rev. A1.0
- **PER-C36L-A10-01**
  光纤模块Intel® i210.1 GbE x 2, Rev. A1.0
- **PER-C36L-A10-02**
  PCI-Express千兆以太网模块带Intel® i210 控制器, 4 光纤GbE
- **PER-C38L-A10-02**
  LAN模块Intel® 82580EB 1GbE x 8, 4对旁路, Rev. A1.0
- **PER-C39L-A10-01**
  LAN模块Intel® 82580EB 1GbE x 8, Rev. A1.0
- **PER-C38L-A10-02**
  LAN模块Intel® 82580EB 1GbE x 8, 4对旁路, Rev. A1.0
- **PER-C40L-A10-01**
  LAN模块Intel® 82580EB 1GbE x 4, Rev. A1.0
- **PER-C41L-A10-01**
  LAN模块Intel® 82580EB 1GbE x 4, 2对旁路, Rev. A1.0
- **NIM-S13D-A10-G40-0003**
  LAN模块, Intel® 82580EB, 4 x 1GbE SFP, FWS-7810/7811, Rev. A.1.0
- **NIM-S13E-A10-G82-0003**
  LAN模块, Intel® 82580EB, 4 x 1GSFP, 2旁路, FWS-7810/7811, REV. A1.0

FWS-7810

1U机架式网安设备带8网口，Intel® C226 芯片组

Front View

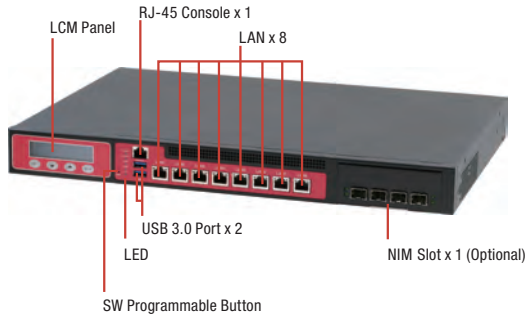

Rear View

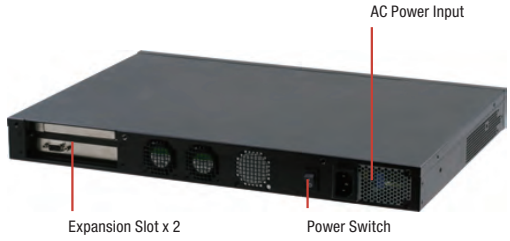

特性

- 1U机架式网安设备
- 第4代LGA1150, Intel® Core™/Xeon™ 处理器
- 240-pin ECC/非ECC DDR3 1333/1600 MHz UDIMM x 4, 最大32 GB
- 10/100/1000Base-TX 以太网 x 8
- 内置 3.5” SATA HDD x 1或2.5” SATA HDD x 2, CompactFlash™插座 x 1
- LCM带Keypad x 1
- RJ-45适用于Console x 1, USB 3.0 x 2
- 250W AC电源输入
- VGA Header x 1
- 支持2对旁路功能 Type II

规格

平台	
类型	1U机架式网络平台
处理器	第 4代Intel® LGA1150 Core™/ Xeon 处理器
芯片组	Intel® C226
系统内存	DDR3 1333/1600 UDIMM/ECC, 最大支持32GB, 240-pin DIMM x 4
网络	
以太网	Intel® i211, 千兆以太网 x 8 + NIM
旁路	2 ~ 4 (取决于NIM)
NIM插槽	1
显示	
图形控制器	Intel® 集成
接口	VGA线 (可选)
存储	
HDD	内置 3.5” SATA HDD x 1或2.5” SATA HDD x 2 (可选)
CF/CFast/mSATA	CF插座 x 1
扩展 / 内置接口	
PCIe插槽	PCIe [x8]插槽 x 1 (可选) 或 PCIe [x8]插槽 x 2, 不能使用NIM (可选)
Mini-Card插槽	—
IPMI	—
键盘和鼠标	Pin-header
通用串行总线	USB 2.0 x 2 Box Header (2.0mm) (可选)
其他	
RTC	内置RTC
看门狗定时器	1~255级，可软件编程
软件按钮	GPIO 可编程按钮 x 1
TPM	—
GPIO	—
风扇	2
MTBF (小时)	115,000
颜色	黑色
环境参数和尺寸	
供电方式	250W ATX PSU
工作温度	32°F ~ 104°F (0°C ~ 40°C)
储存温度	-4°F ~ 140°F (-20°C ~ 60°C)
工作湿度	10 ~ 80%
存储湿度	10 ~ 80% @ 40°C, 无冷凝
振动	0.5 Grms/ 5 ~ 500Hz/ 运行状态下 (3.5” H.D.D) 1.5 Grms/ 5 ~ 500Hz/ 非运行状态下
冲击	10 G峰值加速度 (持续时间11 m sec.), 运行状态下 20 G峰值加速度 (持续时间11 m sec.), 非运行状态下
机箱尺寸 (W x D x H)	16.93” x 12.01” x 1.73” (430mm x 305mm x 44mm)
I/O 接口	
前面板	- 电源LED x 1 - 状态LED x 1 - HDD Active LED x 1 - LAN接口Link/Active LED x 8 - 旁路 LED (默认2 LEDs) - USB 3.0接口 x 2 - RJ-45 Console x 1 - 并行LCM 显示和 4 keypad x 1 - 软件可编程开关 x 1
后面板	- AC 电源输入 x 1 - 电源开关 x 1 - VGA接口 (可选) - 内置扩展插槽 x 2 (可选)

备注: 所有规格如有变更，恕不另行通知。

尺寸

单位: mm

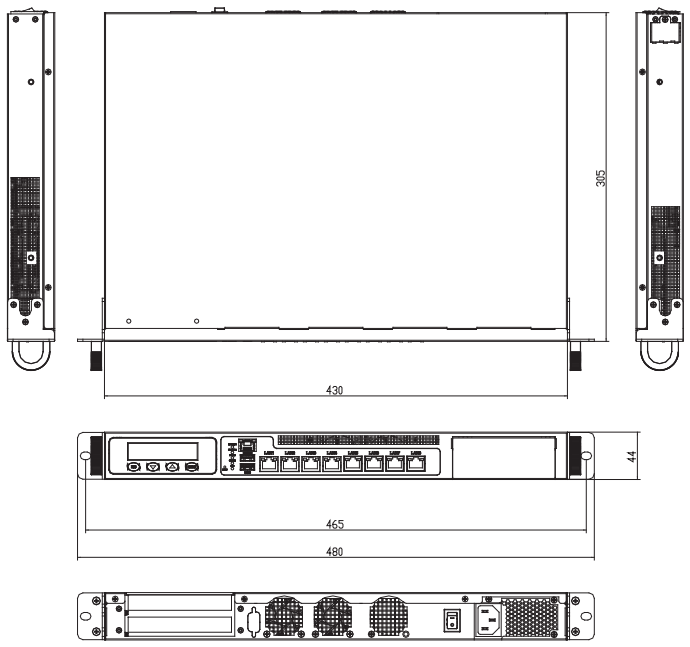

订购信息

料号	CPU	内存	存储	显示	LAN	USB	Console	旁路	*NIM 插槽	** 扩展插槽	安装方式	电源
FWS-7810W8-H25-B10-000	Intel® 4th Generation Core™/ Xeon Processors	DDR3 ECC/UDIMM (Up to 32GB)	2.5" HDD Bay x 2 CF Slot x 1	VGA (Optional)	GbE x 8	USB 3.0 x 2	RJ-45 x 1	2	1	PCIe [x8] slot x 1 (Optional) or PCIe [x8] slot x 2, cannot use w/ NIM (Optional)	1U Rackmount	ATX

* 备注 **1:** 需要配置转接卡和模块
** 备注 **2:** 需要配置转接卡

包装清单

- 礼盒 (包含**Console**线, 耳形支架)
- **FWS-7810**

可选配置

- **M02666600**
  Slide x 2, 适用于机架式
- **1702031803**
  电源线, 3P-250V/10A, 180D, 1.8M, 德规, YP22/YP12
- **1702031802**
  电源线, 3P-250V/10A, 180D, 1.8M, 美规, YP22/YP12
- **170203180E**
  电源线, 3P-25V/7A, 180D, 1.8M, 日规, YP12/YP12
- **9761781027**
  VGA线 适用于FWS-7810
- **PER-T281-A10-01**
  PER-T281, 转接卡适用于NIM
- **PER-T354-A10-01**
  PER-T354, 转接卡适用于PCI-E [x8] 扩展
- **PER-C35L-A10-00**
  光纤模块 Intel® 82599,10 GbE x 2, Rev. A1.0
- **PER-C36L-A10-01**
  光纤模块 Intel® i210.1 GbE x 2, Rev. A1.0
- **PER-C38L-A10-02**
  LAN模块 Intel® 82580EB 1GbE x 8, 4对旁路, Rev. A1.0
- **PER-C39L-A10-01**
  LAN模块 Intel® 82580EB 1GbE x 8, Rev. A1.0
- **PER-C38L-A10-02**
  LAN模块 Intel® 82580EB 1GbE x 8, 4对旁路, Rev. A1.0
- **PER-C40L-A10-01**
  LAN模块 Intel® 82580EB 1GbE x 4, Rev. A1.0
- **PER-C41L-A10-01**
  LAN模块 Intel® 82580EB 1GbE x 4, 2对旁路, Rev. A1.0

FWS-7520

1U机架式网安设备, Intel® Xeon™ SoC处理器 带3 NIM插槽

Front View

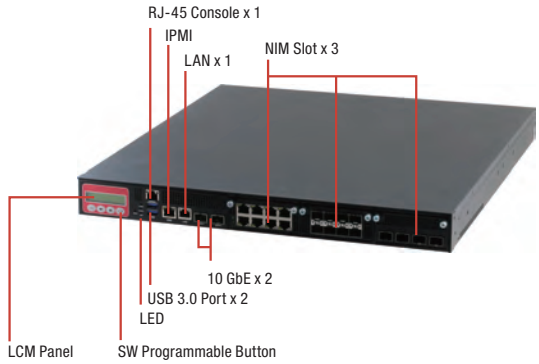

Rear View

特性

- 1U机架式网安设备
- Intel® FCBGA Xeon D-1548/D-1518 (可选) SoC
- 288-pin ECC DDR4 x 4 1600/1867/2133MHz RDIMM 最大支持128GB
- 10/100/1000Base-TX 最多24 以太网接口 (通过NIM模块可选)
- 10GbE SFP+ x 2
- IPMI (AST2500)接口 x 1, 支持VGA/BMC/KVMoIP(可选)
- 2.5" SATA HDD x 2或3.5" SATA HDD x 1 (可选)
- LCM带Keypad x 1
- RJ-45适用于Console x 1, USB 3.0 x 2
- 250W AC type/ 220W 冗余电源

规格

平台	
类型	1U机架式网络平台
处理器	Intel® FCBGA Xeon D-1548/D-1518 (可选) SoC
芯片组	集成
系统内存	DDR4 1600/1866/2133 RDIMM/UDIMM/ECC, 最大支持128GB, 288 Pin DIMM x 4
网络	
以太网	Intel® i211, 千兆以太网 x 1 Inphi CS4227 phy 10 千兆以太网 x 2 + NIM
旁路	取决于NIM
NIM插槽	3
显示	
图形控制器	IPMI 集成 (可选)
接口	—
存储	
HDD	2.5" SATA HDD x 2 或 3.5" SATA HDD x 1 (可选)
CF/CFast/mSATA	CF插座 x 1 (可选CFast™插座)
扩展 / 内置接口	
PCIe插槽	PCIe [x4] 信号使用 [x8]插槽 (可选)
Mini-Card插槽	Mini Card x 1
IPMI	可选模块
键盘和鼠标	排针
通用串行总线	USB 3.0 x 2 Box Header (2.0mm) (可选)
其他	
RTC	内置 RTC
看门狗定时器	1~255级，可软件编程
软件按钮	GPIO 可编程按钮 x 1
TPM	Yes
GPIO	8位, BIOS 默认 4位输入, 4位输出.
风扇	3
MTBF (小时)	96,168
颜色	黑色
环境参数和尺寸	
供电方式	250W ATX PSU或220W冗余电源 (可选)
工作温度	32°F ~ 104°F (0°C ~ 40°C)
储存温度	-4°F ~ 140°F (-20°C ~ 60°C)
工作湿度	10 ~ 80%
存储湿度	10 ~ 80% @ 40°C, 无冷凝
振动	0.5 Grms/ 5 ~ 500Hz/ 运行状态下 (3.5" H.D.D) 1.5 Grms/ 5 ~ 500Hz/ 非运行状态下
冲击	10G峰值加速度 (持续时间11 m sec.), 运行状态下 20G峰值加速度 (持续时间11 m sec.), 非运行状态下
机箱尺寸 (W x D x H)	16.93" x 18.7" x 1.73" (430mm x 475mm x 44mm)
I/O 接口	
前面板	- 电源LED x 1 - 状态LED x 1 - HDD Active LED x 1 - USB 3.0接口 x 2 - RJ-45 Console x 1 - 并行LCM 显示和4 keypad x 1 - 软件可编程开关 x 1
后面板	- AC 电源输入 x 1 - 电源开关 x 1 - VGA接口 (可选) - 后置扩展插槽 x 1 (可选PCIe [x4]信号使用 x8插槽)

备注: 所有规格如有变更，恕不另行通知。

尺寸

单位: mm

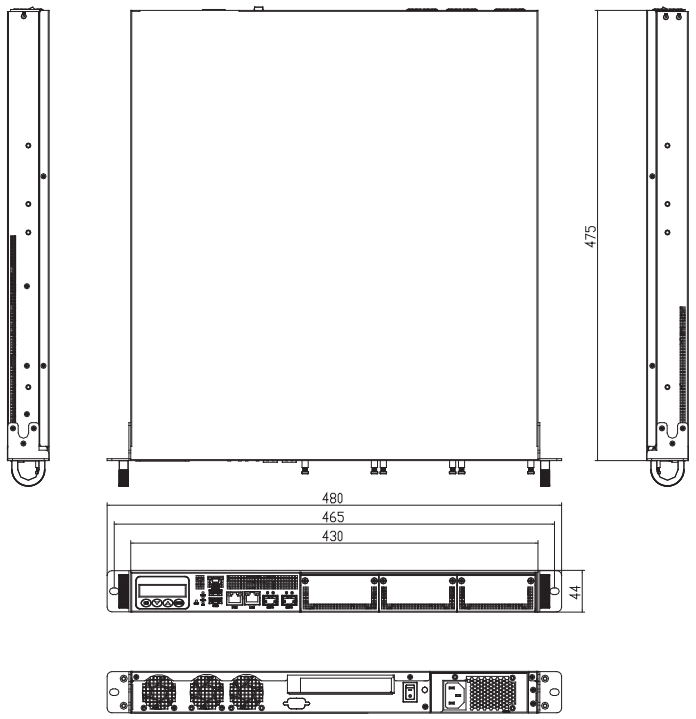

订购信息

料号	CPU	内存	存储	显示	LAN	USB	Console	旁路	NIM 插槽	扩展插槽	安装方式	电源
FWS-7520W3-H25-A10-010	Intel® Xeon D-1548 Processor	DDR3 RDIMM or ECC/UDIMM (up to 120GB)	2.5" HDD Bay x 2, CF Slot x 1	—	10G SFP+ x 2 GbE x 1	USB 3.0 X 2	RJ-45 x 1	—	3	PCIe [x8] slot x 1 (optional)	1U rackmount	ATX

包装清单

- 礼盒 (包含**Console**线, 耳形支架)
- **FWS-7520**

可选配置

- **M02666600**
  滑块 x 2, 适用于机架式
- **1702031803**
  电源线, 3P-250V/10A, 180D, 1.8M, 德规, YP22/YP12
- **1702031802**
  电源线, 3P-250V/10A, 180D, 1.8M, 美规, YP22/YP12
- **170203180E**
  电源线, 3P-25V/7A, 180D, 1.8M, 日规, YP12/YP12
- **9761EMPV01**
  VGA 模块适用于FWS-7520/7350
- **NIM-S26B-A10-F20-0001**
  Intel® XL710 PCI Express 40GbE QSFP 2 接口模块适用于FWS-7520
- **NIM-S26C-A10-T40-0001**
  Intel® XL710 4 x 10GbE SFP+ LAN模块适用于FWS-7520/7810/7820. Rev. A1.0
- **NIM-S13B-A10-G80-0001**
  Intel® 82580EB PCI-Express 1G SFP 8 接口模块适用于FWS-7520
- **NIM-S13D-A10-G40-0001**
  Intel® 82580EB PCI-Express 1G SFP 4 接口模块适用于FWS-7520
- **NIM-C13B-A10-G82-0002**
  Intel® 82580EB PCI-Express 1G Copper以太网 8 接口模块适用于FWS-7520 带2对旁路
- **NIM-C13D-A10-G42-0001**
  Intel® 82580EB PCI-Express 1G Copper 以太网 4 接口模块适用于FWS-7520 带2对旁路
- **NIM-S13E-A10-G82-0001**
  LAN 模块, Intel® 82580EB, 4 x 1GbE SFP, 2 旁路, FWS-7520, Rev.A.1.0

FWS-7400

1U机架式网安设备带6网口，Intel® H81 芯片组

Front View

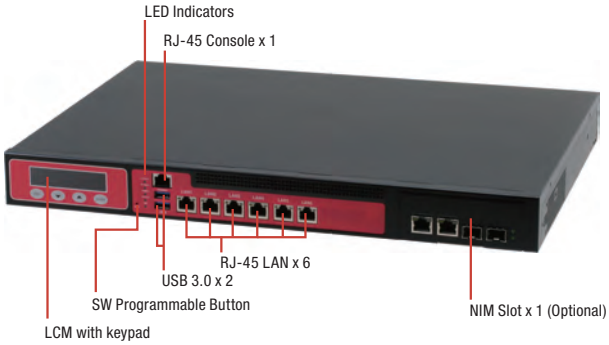

Rear View

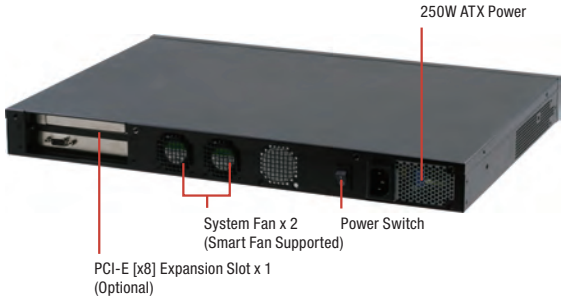

特性

- 1U机架式网安设备
- LGA1150 4th Generation Intel® Core™ 处理器
- 240-pin DDR3L 1333/1600 MHz DIMM x 2, 最大支持16 GB
- 千兆以太网 x 6 (可选最多2对 LAN 旁路功能)
- 内置 3.5” SATA HDD x 1或2.5” SATA HDD x 2, CompactFlash™插座 x 1
- LCM带Keypad x 1
- RJ-45适用于Console x 1, USB 3.0
- 250W AC Type 电源输入
- VGA Header x 1 (可选VGA线带后置支架)

规格

平台	
类型	1U机架式网络平台
处理器	第4代Intel® LGA1150 Core™ 处理器
芯片组	Intel® H81
系统内存	DDR3L 1333/1600 UDIMM, 最大支持16GB, 240-pin DIMM x 2
网络	
以太网	Intel® i211, 千兆以太网 x 6 + NIM
旁路	2 ~ 4 (取决于NIM)
NIM插槽	1
显示	
图形控制器	Intel® 集成
接口	VGA线 (可选)
存储	
HDD	内置 3.5” SATA HDD x 1或2.5” SATA HDD x 2 (可选)
CF/CFast/mSATA	CF插座 x 1
扩展 / 内置接口	
PCIe插槽	PCIe [x8]插槽 x 1 (可选), 不能使用带 NIM
Mini-Card插槽	—
IPMI	—
键盘和鼠标	排针
通用串行总线	USB 2.0 x 2 Box Header (2.0mm) (可选)
其他	
RTC	内置 RTC
看门狗定时器	1~255级，可软件编程
软件按钮	GPIO 可编程按钮 x 1
TPM	—
GPIO	—
风扇	2
MTBF (小时)	106,000
颜色	黑色
环境参数和尺寸	
供电方式	250W ATX PSU
工作温度	32°F ~ 104°F (0°C ~ 40°C)
储存温度	-4°F ~ 140°F (-20°C ~ 60°C)
工作湿度	10 ~ 80%
存储湿度	10 ~ 80% @ 40°C, 无冷凝
振动	0.5 Grms/ 5 ~ 500Hz/ 运行状态下 (3.5” H.D.D) 1.5 Grms/ 5 ~ 500Hz/ 非运行状态下
冲击	10G峰值加速度 (持续时间11 m sec.), 运行状态下 20G峰值加速度 (持续时间11 m sec.), 非运行状态下
机箱尺寸 (W x D x H)	16.93” x 12.01” x1.73” (430mm x 305mm x 44mm)
I/O 接口	
前面板	- 电源LED x 1 - 状态LED x 1 - HDD Active LED x 1 - LAN接口 Link/Active LED x 6 - 旁路LED (默认2 LEDs) - USB 3.0接口 x 2 - RJ-45 Console x 1 - 并行LCM 显示和 4 keypad x 1 - 软件可编程开关 x 1
后面板	- AC 电源输入 x 1 - 电源开关 x 1 - VGA接口 (可选) - 后置扩展插槽 x 2 (可选)

备注: 所有规格如有变更，恕不另行通知。

尺寸

单位: mm

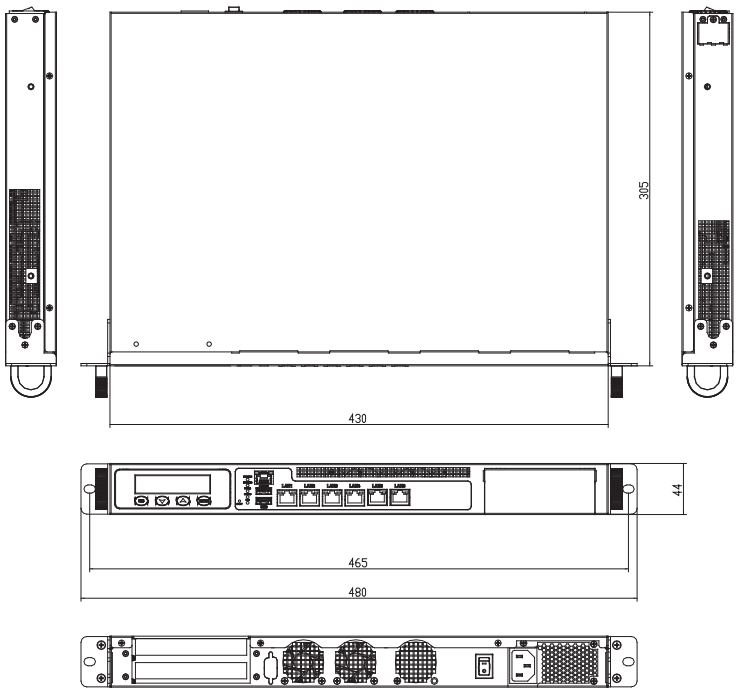

订购信息

料号	CPU	内存	存储	显示	LAN	USB	Console	旁路	NIM 插槽	扩展插槽	安装方式	电源
FWS-7400W6-H25-B10-000	Intel® 4th Generation Core™	DDR3L (Up to 16GB)	2.5" HDD Bay x 2	VGA (Optional)	GbE x 6	USB 3.0 x 2	RJ-45 x 1	2	1	PCIe [x8] slot x 1 (Optional) or PCIe [x8] slot x 2, cannot use w/ NIM (Optional)	1U Rackmount	ATX

包装清单

- 礼盒 (包含Console线, 耳形支架)
- **FWS-7400**

可选配置

- **M02666600**
  滑块 x 2, 适用于机架式
- **1702031803**
  电源线, 3P-250V/10A, 180D, 1.8M, 德规, YP22/YP12
- **1702031802**
  电源线, 3P-250V/10A, 180D, 1.8M, 美规, YP22/YP12
- **170203180E**
  电源线, 3P-25V/7A, 180D, 1.8M, 日规, YP12/YP12
- **9761781027**
  VGA线 (不带支架)FWS-7810
- **9761781002**
  PER-T281, 转接卡适用于NIM
- **PER-C35L-A10-00**
  光纤模块 Intel® 82599,10 GbE x 2, Rev. A1.0
- **PER-C36L-A10-01**
  光纤模块 Intel® i210.1 GbE x 2, Rev. A1.0
- **PER-C40L-A10-01**
  LAN模块 Intel® 82580EB 1GbE x 4, Rev. A1.0
- **PER-C41L-A10-01**
  LAN模块 Intel® 82580EB 1GbE x 4, 2对旁路, Rev. A1.0

FWS-7350

1U机架式网安设备带4网口，Intel® Atom™ SoC处理器

Front View

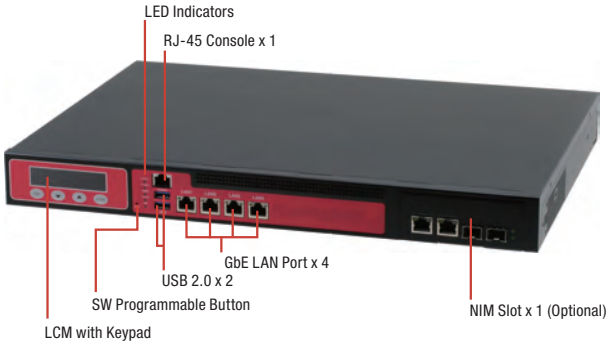

Rear View

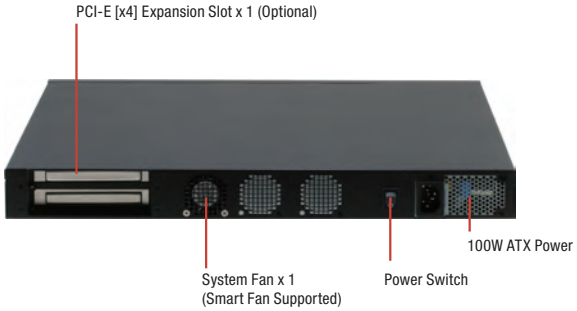

特性

- 1U机架式4 LAN Ports 网安设备
- 板载 Intel® C2758/C2558 4核/ 8核 2.4 GHz SoC处理器
- 240-Pin 双通道 ECC 或 非ECC DDR3(L) 1600 MHz DIMM x 4, 最大支持 64 GB
- 千兆以太网 x 4
- 可选最多 2 对网口 LAN 旁路功能
- 3.5" SATA HDD x 1 或 2.5" SATA HDD x 2 和 CompactFlash™插槽 x 1
- RJ-45 Console x 1, USB 2.0 x 2
- NIM插槽 x 1
- 可选 PCI-E [x4] x 1
- ATX PSU 100W
- Mini-PCIe插槽 x 1

DDR 3 | 1000 Gigo LAN | USB 2.0 | CE FC

规格

平台	
类型	1U机架式网络平台
处理器	板载Intel® C2758/C2558 4核/ 8核 2.4 GHz SoC处理器
芯片组	集成
系统内存	DDR3L 1600 UDIMM/ECC, 最大支持64GB, 240-pin DIMM x 4
网络	
以太网	Marvell 88E1543 phy 千兆以太网 x 4 + NIM
旁路	2 ~ 4 (取决于NIM)
NIM插槽	1
显示	
图形控制器	Mini-Card VGA (可选)
接口	VGA线 (可选)
存储	
HDD	内置 3.5" SATA HDD x 1 或 2.5" SATA HDD x 2 (可选)
CF/CFast/mSATA	CF插座 x 1
扩展 / 内置接口	
PCIe插槽	PCIe [x4]信号使用 [x8]插槽
Mini-Card插槽	Mini Card x 1
IPMI	—
键盘和鼠标	排针
通用串行总线	USB 2.0 x 1 Box Header (2.0mm) (可选)
其他	
RTC	内置 RTC
看门狗定时器	1~255级，可软件编程
软件按钮	GPIO 可编程按钮 x 1
TPM	—
GPIO	—
风扇	1
MTBF (小时)	109,000
颜色	黑色
环境参数和尺寸	
供电方式	100W ATX PSU
工作温度	32°F ~ 104°F (0°C ~ 40°C)
储存温度	-4°F ~ 140°F (-20°C ~ 60°C)
工作湿度	10 ~ 80%
存储湿度	10 ~ 80% @ 40°C, 无冷凝
振动	0.5 Grms/ 5 ~ 500Hz/ 运行状态下 (3.5" H.D.D) 1.5 Grms/ 5 ~ 500Hz/ 非运行状态下
冲击	10G峰值加速度 (持续时间11 m sec.), 运行状态下 20G峰值加速度 (持续时间11 m sec.), 非运行状态下
机箱尺寸 (W x D x H)	16.93" x 12.01" x1.73" (430mm x 305mm x 44mm)
I/O 接口	
前面板	- 电源LED x 1 - 状态LED x 1 - HDD Active LED x 1 - LAN接口Link/Active LED x 4 - 旁路LED (默认 2 LEDs) - USB 2.0接口 x 2 - RJ-45 Console x 1 - 并行LCM 显示和 4 keypad x 1 - 软件可编程开关 x 1
后面板	- AC 电源输入 x 1 - 电源开关 x 1 - VGA 接口 (可选) - Rear 扩展插槽 x 2 (可选PCIe [x4]信号使用 x8插槽)

备注: 所有规格如有变更，恕不另行通知。

尺寸

单位: mm

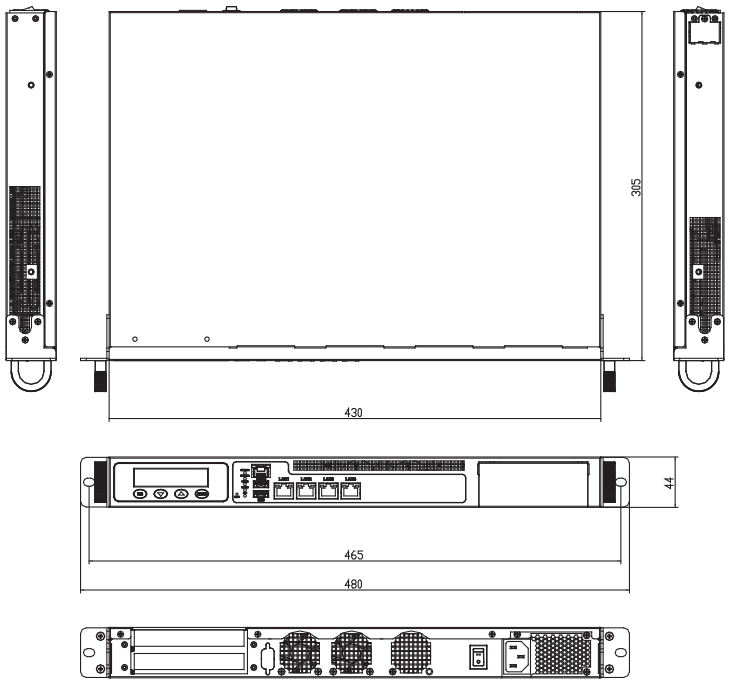

订购信息

料号	CPU	内存	存储	显示	LAN	USB	Console	旁路	*NIM 插槽	** 扩展插槽	安装方式	电源
FWS-7350E4-H10-A10-000	Onboard Intel® C2758 8 Core™ 2.4 GHz Processor SoC	DDR3L ECC/UDIMM (Up to 64GB)	2.5" HDD Bay x 2	—	GbE x 4	USB 2.0 x 2	RJ-45 x 1	2	1	PCIe [x8] slot x 1 use x4 signal (Optional)	1U Rackmount	ATX
FWS-7350E4-H10-A10-001	Onboard Intel® C2558 4 Core™ 2.4 GHz Processor SoC	DDR3L ECC/UDIMM (Up to 64GB)	2.5" HDD Bay x 2	—	GbE x 4	USB 2.0 x 2	RJ-45 x 1	2	1	PCIe [x8] slot x 1 use x4 signal (Optional)	1U Rackmount	ATX

* 备注 **1:** 需要配置转接卡和模块
** 备注 **2:** 需要配置转接卡

包装清单

- 礼盒(包含**Console**线, 耳形支架)
- **FWS-7350**

可选配置

- **M02666600**
  Slide x 2, 适用于机架式
- **1702031803**
  电源线, 3P-250V/10A, 180D, 1.8M, 德规, YP22/YP12
- **1702031802**
  电源线, 3P-250V/10A, 180D, 1.8M, 美规, YP22/YP12
- **170203180E**
  电源线, 3P-25V/7A, 180D, 1.8M, 日规, YP12/YP12
- **9761EMPV01**
  VGA线 适用于FWS-7520/7350
- **PER-T281-A10-01**
  PER-T281, 转接卡适用于NIM
- **PER-T282-A10-00**
  PER-T282, 转接卡适用于PCI-E [x8] 扩展
- **PER-C35L-A10-00**
  光纤模块 Intel® 82599,10 GbE x 2, Rev. A1.0
- **PER-C36L-A10-01**
  光纤模块 Intel® i210.1 GbE x 2, Rev. A1.0
- **PER-C36L-A10-02**
  PCI-Express 千兆以太网模块带Intel® i210 Controller, 4 光纤GbE
- **PER-C38L-A10-02**
  LAN模块 Intel® 82580EB 1GbE x 8, 4对旁路, Rev. A1.0
- **PER-C39L-A10-01**
  LAN模块 Intel® 82580EB 1GbE x 8, Rev. A1.0
- **PER-C38L-A10-02**
  LAN模块 Intel® 82580EB 1GbE x 8, 4对旁路, Rev. A1.0
- **PER-C40L-A10-01**
  LAN模块 Intel® 82580EB 1GbE x 4, Rev. A1.0
- **PER-C41L-A10-01**
  LAN模块 Intel® 82580EB 1GbE x 4, 2对旁路, Rev. A1.0

FWS-7250

1U机架式网安设备带4 千兆以太网接口，Intel® Atom™ E3845/ Celeron® J1900 SoC处理器

Front View

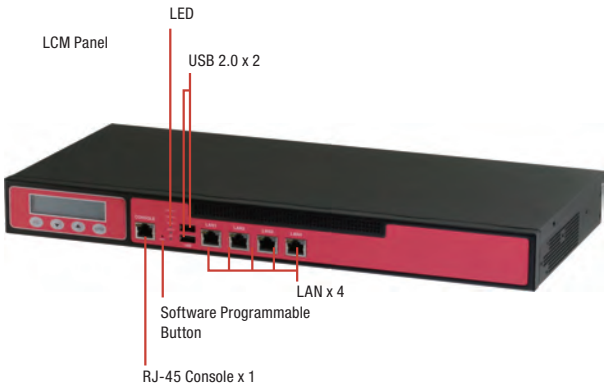

Rear View

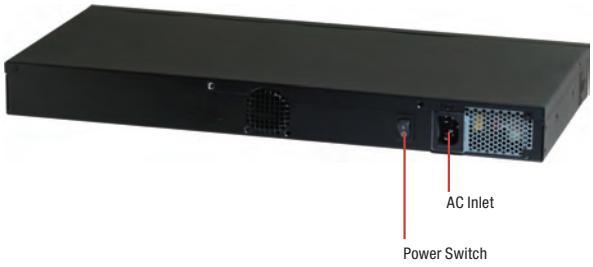

特性

- 4 网口网安设备
- Intel® Atom™ E3845, 最大支持1.91 GHz/ Celeron® J1900 最大支持2.42 GHz
- 204-pin双通道DDR3/L 1333 MHz SODIMM x 2, 最大支持8 GB
- Intel® I210AT, 10/100/1000Base-TX 以太网 x 4
- 2.5" HDD x 1 (可选), CompactFlash™插座 x 1
- RJ-45 Console x 1, USB 2.0 x 2
- 100W ATX PSU

DDR 3 | 1000 Gigo LAN | USB 2.0 | CE FC

规格

平台	
类型	1U机架式网络平台
处理器	Intel® Atom™ E3845, 最大支持1.91 GHz/ Celeron® J1900 最大支持2.42 GHz
芯片组	集成
系统内存	DDR3(L) 1333 SODIMM, 最大支持8GB, 204 Pin DIMM x 2
网络	
以太网	Intel® i210AT, 千兆以太网 x 4
旁路	2
NIM插槽	—
显示	
图形控制器	Intel® 集成
接口	VGA线 (可选)
存储	
HDDs	2.5" SATA HDD x 1 (可选)
CF/CFast/mSATA	CF插座 x 1
扩展 / 内置接口	
PCIe插槽	—
Mini-Card插槽	1
IPMI	—
键盘和鼠标	排针
通用串行总线	USB 2.0 x1 Box Header (2.0mm) (可选)
其他	
RTC	内置 RTC
看门狗定时器	1~255级，可软件编程
软件按钮	GPIO 可编程按钮 x 1
TPM	—
GPIO	—
风扇	2
MTBF (小时)	110,000
颜色	黑色
环境参数和尺寸	
供电方式	100W ATX PSU
工作温度	32°F ~ 104°F (0°C ~ 40°C)
储存温度	-4°F ~ 140°F (-20°C ~ 60°C)
工作湿度	10 ~ 80%
存储湿度	10 ~ 80% @ 40°C, 无冷凝
振动	0.5 Grms/ 5 ~ 500Hz/ 运行状态下 (3.5" H.D.D) 1.5 Grms/ 5 ~ 500Hz/ 非运行状态下
冲击	10G峰值加速度 (持续时间11 m sec.), 运行状态下 20G峰值加速度 (持续时间11 m sec.), 非运行状态下
机箱尺寸 (W x D x H)	16.93" x 11.02" x 1.73" (430mm x 280mm x 44mm)
I/O 接口	
前面板	- 电源LED x 1 - 状态LED x 1 - HDD Active LED x 1 - LAN接口Link/Active LED x 4 - 旁路LED (默认2 LEDs) - USB 2.0接口 x 2 - RJ-45 Console x 1 - 并行LCM 显示和 4 keypad x 1 - 软件可编程开关 x 1
后面板	- AC电源输入 x 1 - 电源开关 x 1 - VGA接口 (可选)

备注: 所有规格如有变更，恕不另行通知。

尺寸

单位: mm

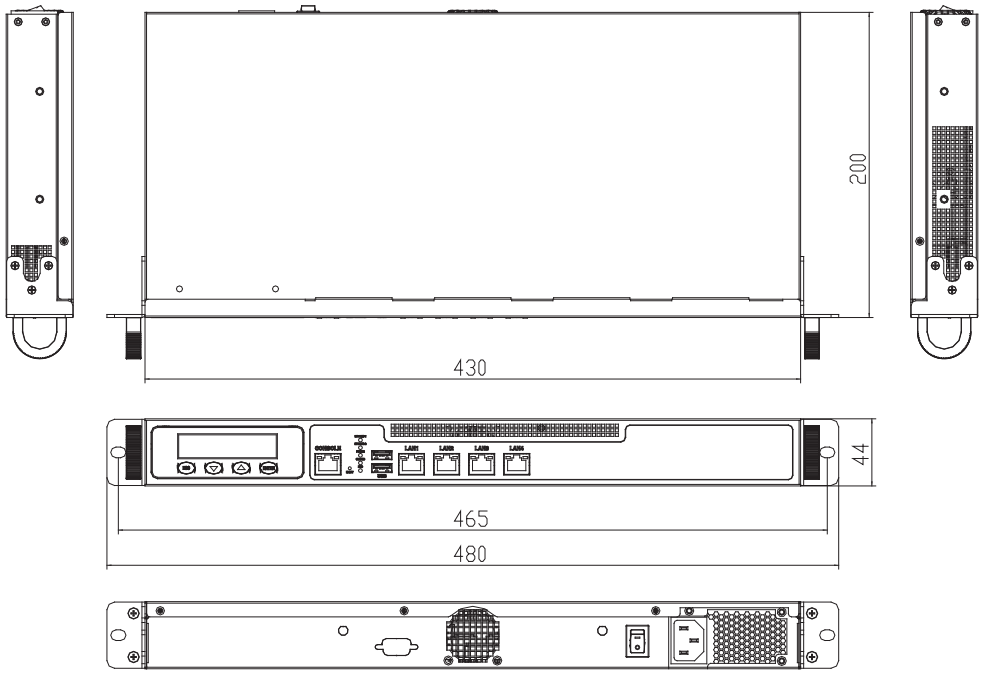

订购信息

料号	CPU	内容	存储	显示	LAN	USB	Console	旁路	NIM 插槽	扩展插槽	安装方式	电源
FWS-7250E4-H10-A10-00	Intel® Celeron® J1900 up to 2.42 GHz	DDR3(L) SODIMM (Up to 8GB)	3.5" HDD Bay x 1 or 2.5" HDD Bay x 2 (optional by accessory)	—	GbE x 4	USB 2.0 x 2	RJ-45 x 1	2	—	—	1U Rackmount	ATX

包装清单

- 礼盒 (包含**Console**线, 耳形支架)
- **FWS-7250**

可选配置

- **M02666600**
  滑块 x 2, 适用于机架式
- **1702031803**
  电源线, 3P-250V/10A, 180D, 1.8M, 德规, YP22/YP12
- **1702031802**
  电源线, 3P-250V/10A, 180D, 1.8M, 美规, YP22/YP12
- **170203180E**
  电源线, 3P-25V/7A, 180D, 1.8M, 日规, YP12/YP12
- **9761781027**
  VGA线
- **9761725001**
  2.5" HDD模块FWS-7250

FWS-8500

2U机架式高性能网安设备, 最多64 千兆以太网接口

Front View (A10-00 Version)

TAIWAN EXCELLENCE 2015

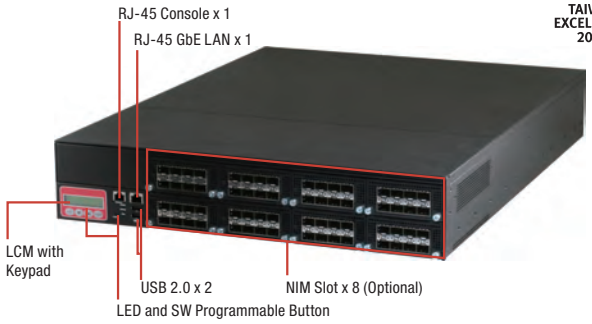

Front View (A10-01 Version)

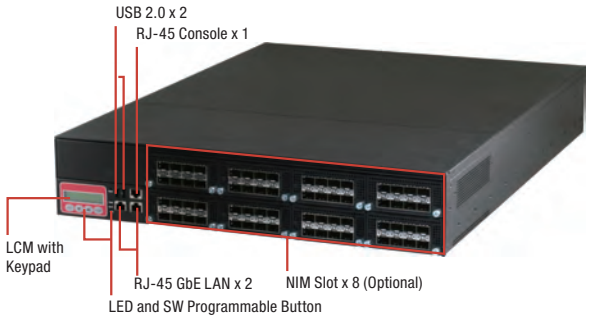

Rear View

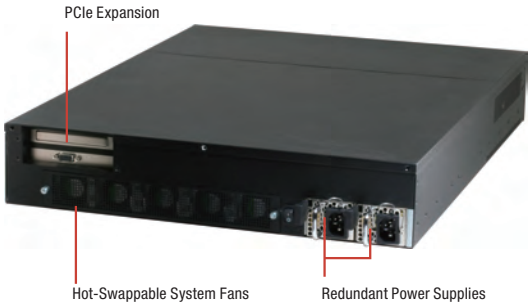

特性

- 2U机架式网安设备
- 双Intel® Xeon® 处理器 E5-2600 v3 系列处理器, LGA 2011
- Intel® 通信芯片组 8925
- 288-pin DDR4 1600/1866/2133 MHz DIMM (8 DIMM Per CPU) RDIMM x 16, 最大支持512 GB
- 64接口千兆以太网 通过NIM
- 内置 3.5" SATA HDD x 1或2.5" SATA HDD x 2, CompactFlash™插座 x 1
- 可选并行LCM带Keypad x 1
- RJ-45 Console x 1, USB 2.0 x 2, 1 GbE LAN x 1
- 650W冗余电源
- Mini-PCIe x 1, PCI-E [x8] x 2 (可选)

DDR 4 | 1000 Gigo LAN | USB 2.0 | CE FC

接口	VGA线 (可选)
存储	
HDDs	内置 3.5" SATA HDD x 1或2.5" SATA HDD x 2 (可选)
CF/CFast/mSATA	CF插座 x 1
扩展 / 内置接口	
PCIe插槽	PCIe [x8]插槽 x 2 (可选)
Mini-Card插槽	1
IPMI	—
键盘和鼠标	排针
通用串行总线	USB x 2 适用于内置可选 (可选)
其他	
RTC	内置 RTC
看门狗定时器	1~255级, 可软件编程
软件按钮	GPIO 可编程按钮 x 1
TPM	TPM v1.2
GPIO	8位, BIOS默认4位输入, 4位输出
风扇	5
MTBF (小时)	72,211
颜色	黑色
环境参数和尺寸	
供电方式	650W冗余电源
工作温度	32°F ~ 104°F (0°C ~ 40°C)
储存温度	-4°F ~ 140°F (-20°C ~ 60°C)
工作湿度	10 ~ 80%
存储湿度	10 ~ 80% @ 40°C, 无冷凝
振动	0.5 Grms/ 5 ~ 500Hz/ 运行状态下 (3.5" H.D.D) 1.5 Grms/ 5 ~ 500Hz/ 非运行状态下
冲击	10G峰值加速度 (持续时间11 m sec.), 运行状态下 20G峰值加速度 (持续时间11 m sec.), 非运行状态下
机箱尺寸 (W x D x H)	18.9" x 23.62" x 3.46" (480mm x 600mm x 88mm)
I/O 接口	
前面板	电源LED x 1, 状态LED x 1, HDD Active LED x 1, USB 2.0接口 x 2, RJ-45 Console x 1, 并行LCM 显示和 4 keypad x 1, 软件可编程按钮 x 1 RJ-45 LAN x 1 (可选最多 RJ-45 LAN x 2)
后面板	AC 电源输入 x 2, 电源开关 x 1, 后置扩展插槽 x 2 (可选PCIe [x8])

规格

平台	
类型	2U机架式网络平台
处理器	Intel® Xeon® E5-2600 v3 系列处理器 , LGA 2011
芯片组	Intel® 通信芯片组 8925 PCH
系统内存	DDR4 1600/1866/2133 RDIMM最大支持512 GB 288-Pin DIMM x 16 (8 DIMM Per CPU)
网络	
以太网	取决于NIM, 板载(GbE LAN x 2)
旁路	取决于NIM
NIM插槽	8
显示	
图形控制器	Mini-Card VGA (可选)

备注: 所有规格如有变更, 恕不另行通知。

尺寸

单位: mm

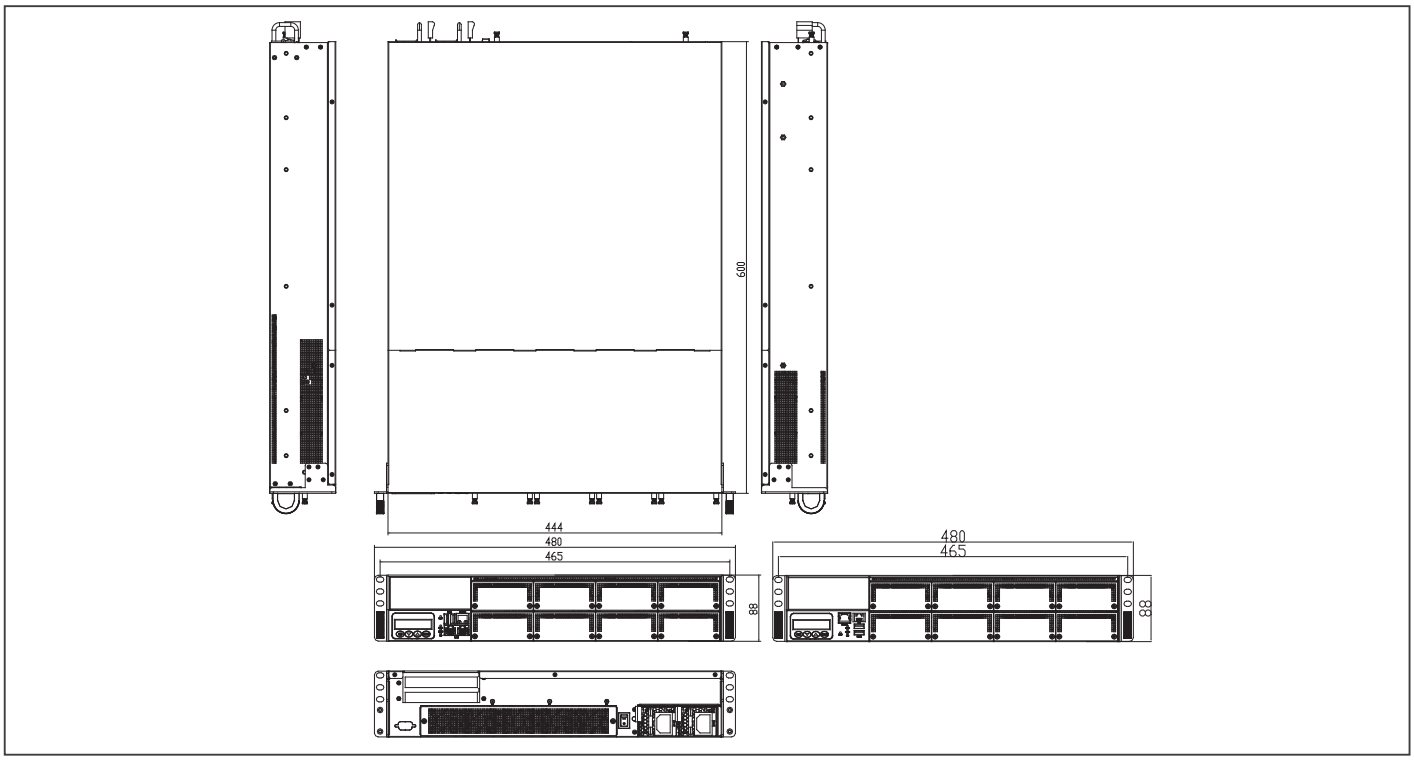

订购信息

料号	CPU	RAM	风扇	存储	显示	LAN	USB	Console	RS-232	KB/MS	旁路	NIM 插槽	扩展插槽	安装方式	电源
FWS-8500S2-R65-A10-01	Intel® Xeon E5-2600 v3 Series, LGA 2011	DIMM	CPU Cooler x 2, System fan x 5, Chipset Cooler x 1	3.5"HDD Bay x 1 CompactFlash™ Socket x 1	—	GbE x 2	USB 2.0 x 2	RJ-45 x 1	—	—	—	8	PCI-E[x8] slot x 2 (Optional) Mini-PCIe slot x 1	2U Rackmount	650W Redundant Power

包装清单

- 礼盒 (包含**Console**线 **x 1, SATA**线 **x 1, SATA**电源线 **x 1,** 和耳形支架组 **x 1)**
- **CPU**风扇 **x 2**
- **FWS-8500**

可选配置

- **M028500000**
  滑块 x 2, Chassis导轨工具包
- **976185000E**
  VGA模块, PER-V09V, 无包装
- **1702031803**
  电源线, 3P-250V/10A, 180D, 1.8M, 德规, YP22/YP12
- **1702031802**
  电源线, 3P-250V/10A, 180D, 1.8M, 美规, YP22/YP12
- **170203180E**
  电源线, 3P-25V/7A, 180D, 1.8M, 日规, YP12/YP12
- **NIM-S26A-A10-01**
  Intel® Fortville XL710 PCI-Express 10G SFP+ 4 接口模块适用于FWS-8500
- **NIM-S26B-A10-01**
  Intel® Fortville XL710 PCI-Express 40G QSFP 2 接口模块适用于FWS-8500
- **NIM-S13A**
  Intel® 82580EB PCI-Express 1G SFP 8接口模块
- **NIM-C13A-A10-00**
  Intel® 82580EB PCI-Express 1G Copper 以太网 8 接口模块

ICS-6270

工业级DIN轨道网安设备带6网口，Intel® Celeron® N3350 SoC处理器

Front View

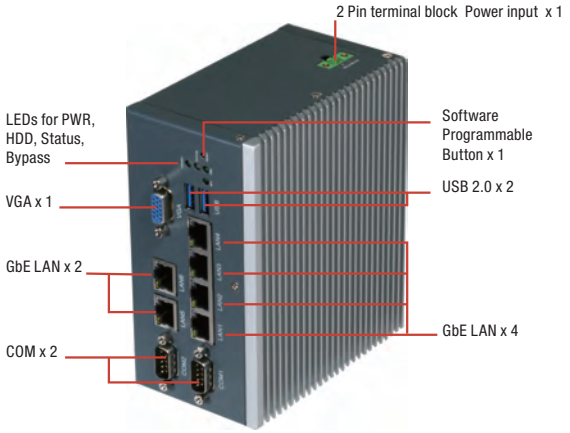

Rear View

特性

- **Intel® Celeron® N3350 SoC处理器**
- **204-pin双通道DDR3L 1866 MHz SODIMM x 1最大支持8GB**
- **10/100/1000Base-TX 以太网接口 x 6 (支持最多2对旁路)**
- **支持最多Mini-Card插座带SIM插座 x 1**
- **+9 – 36V DC 电源输入接线盒**
- **支持最多RS-232/422/485 COM接口 x 2 (COM2带隔离) 带ESD 保护**
- **-40°C~75°C工作温度**

RTC	内置 RTC
系统风扇	无风扇
颜色	深灰色
供电方式	2 Pin接线盒 +9~36V DC 电源输入
尺寸	126 x 74.5 x 146mm
供电方式	+9 ~ 36V, 2-pin接线盒
MTBF (小时)	101,292
显示	
芯片组	Intel® HD图像500
接口	VGA接口 x 1 (可选DP接口)
I/O	
前I/O 面板	RJ-45 GbE x 6, RS-232/422/485 COM接口 x 2, VGA接口 x 1, USB 3.0 x 2, 软件可编程按钮 x 1, 电源LED x 1, HDD LED x 1, 转台LED x 1, 旁路 LED x 2
后I/O面板	DIN 轨道/ 壁挂式可锁
顶板	2-Pin接线盒 +9~36VDC x 1
环境	
工作温度	-40°F ~ 156°F (-40°C ~ 75°C)
存储温度	-40°F ~ 185°F (-40°C ~ 85°C)
工作湿度	10%~80% 相对湿度，无冷凝
存储湿度	10%~80% @40°C; 无冷凝
振动	0.5 Grms/ 5 ~ 500Hz / 运行状态下 (SSD) 1.5 Grms/ 5 ~ 500Hz / 非运行状态下
冲击	10 G峰值加速度 (持续时间11 m sec.), 运行状态下 20 G峰值加速度 (持续时间11 m sec.), 非运行状态下

规格

系统	
类型	DIN导轨/ 桌上型
处理器	Intel® Celeron® N3350 SoC处理器
系统内存	204-pin DDR3L 1866MHz x 1, SODIMM最大支持 8GB
芯片组	—
以太网	Intel® i211, 千兆以太网 x 6
旁路	支持最多2对
BIOS	AMI SPI Flash BIOS
串行ATA	SATA 6.0 Gb/s 接口 x 1, 适用于2.5" HDD/SSD
CFast/mSATA	CFast™插座 x 1 (co-lay mSATA)
扩展接口	支持Mini-Card插槽 x 1 带SIM插座
USB	USB 3.0 x 2
串口	支持最多RS-232/422/485 COM接口 x 2 (1接口带隔离)
看门狗定时器	1~255级，可软件编程

备注: 所有规格如有变更，恕不另行通知。

尺寸

单位: mm

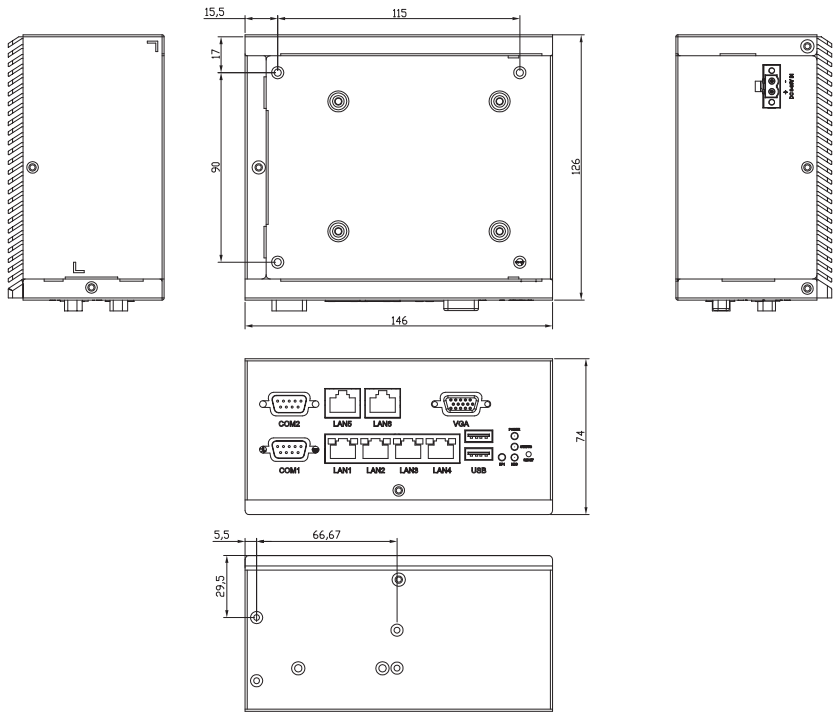

订购信息

料号	CPU	内存	旁路	Mini-Card 插槽	存储	LAN	USB	RS-232/422/485	系统风扇	TPM	显示	安装方式	电源
ICS-6270A-A10-00	Intel® Celeron® N3350	204-pin DDR3L SODIMM socket x 1	1 Pair	Full Size and SIM socket x 1	CFast socket x 1 SATA 6.0 Gb/s port x 1	6	USB 3.0 x 2	COM x 2 COM2 with isolation	Fanless	Optional, default N/A	VGA x 1	DIN Rail	+9~36V DC In

包装清单

- **SATA线 x 1**
- **SATA电源线 x 1**
- **DIN导轨工具包 x 1**
- **ICS-6270**

可选配置

- **9761627020**
  壁挂式工具包 (无包装)

PER-C35L

2 PCI-Express 10 千兆以太网加速模块

特性

- **PCI-Express** 主机接口
- **10** 千兆以太网 **SPF +** 光纤**LAN x 2**

CE FC

可选网安设备

- **FWS-7811/7810**
  1U机架式网安设备, Intel® C236 带4网口模块
- **FWS-7400**
  1U机架式带6网口网安设备，Intel® H81 芯片组
- **FWS-7350**
  1U机架式带4网口网安设备，Intel® Atom™ 处理器
- **PER-T281**
  转接卡适用于NIM

规格

主要规格	
类型	10G 光纤模块
主芯片组	Intel® 82599 以太网控制器 x 1
旁路	—
主机接口	PCI-Express [x8]
Lan接口	SFP 10GbE 接口 x 2
指示灯	LED x 2适用于 Active/Link
认证	CE/FCC Class A
工作温度	32°F ~ 104°F (0°C ~ 40°C)
尺寸	5.43" x 3.46" (137.8mm x 88mm)

订购信息

- **PER-C35L-A10-00**
  LAN模块, PCI-E interface, Intel® 82599 10 千兆以太网 x 2, Rev. A1.0
- **PER-C36L-A10-02**
  PCI-Express 千兆以太网模块 带Intel® i210控制器, 4 光纤GbE

PER-C36L

PCI-Express 千兆以太网模块 带Intel® i210控制器

特性

- **Intel® i210 PCI-Express** 千兆以太网模块
- **PCI-Express** 主机接口
- 光纤千兆以太网 **x 4**

CE FC

可选网安设备

- **FWS-7811/7810**
  1U机架式网安设备, Intel® C236 带4网口模块
- **FWS-7400**
  1U机架式带6网口网安设备，Intel® H81 芯片组
- **FWS-7350**
  1U机架式带4网口网安设备，Intel® Atom™ 处理器
- **PER-T281**
  转接卡适用于NIM

规格

主要规格	
类型	1G 光纤模块
主芯片组	Intel® i210 以太网控制器 x 4
旁路	—
主机接口	PCI-Express [x4]
Lan接口	SFP 1GbE 接口 x 4
指示灯	LED x 4适用于Active/Link
认证	CE/FCC Class A
工作温度	32°F ~ 104°F (0°C ~ 40°C)
尺寸	5.43" x 3.46" (137.8mm x 88mm)

订购信息

- **PER-C36L-A10-01**
  PCI-Express 千兆以太网模块 带Intel® i210控制器, 2 光纤GbE
- **PER-C36L-A10-02**
  PCI-Express 千兆以太网模块 带Intel® i210控制器, 4 光纤GbE

PER-C38L

Intel® 82580EB共用Intel® i350 PCI-Express 1G 以太网 8接口模块

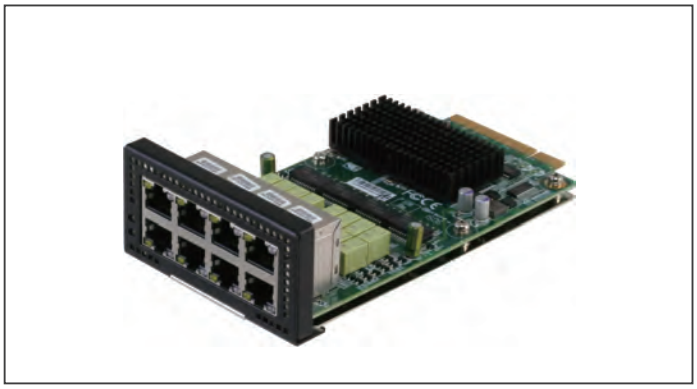

特性

- **Intel® 82580EB 共用Intel® i350 PCI-Express 千兆以太网模块**
- **PCI-Express 主机接口**
- **10/100/1000Base-TX Copper 以太网 x 8**
- **支持4对旁路功能**

CE FC

可选网安设备

- **FWS-7811/7810**
  1U机架式网安设备, Intel® C236带4网口模块
- **FWS-7400**
  1U机架式带6网口网安设备，Intel® H81 芯片组
- **FWS-7350**
  1U机架式带4网口网安设备，Intel® Atom™

处理器

- **PER-T356**
  转接卡适用于NIM & FWS-7400
- **PER-T281**
  转接卡适用于NIM

规格

主要规格	
类型	1G LAN模块
主芯片组	Intel® 82580EB共用intel® i350 以太网控制器 x 2
旁路	4
主机接口	PCI-Express [x8] (x4 + x4)
Lan接口	1GbE 接口 x 8
指示灯	LED x 8适用于Active/Link
认证	CE/FCC Class A
工作温度	32°F ~ 104°F (0°C ~ 40°C)
尺寸	5.43" x 3.46" (137.8mm x 88mm)

订购信息

- **PER-C38L-A10-02**
  Intel® 82580EB PCI-Express 1G 以太网模块

PER-C39L

Intel® 82580EB PCI-Express 1G SFP 8接口模块

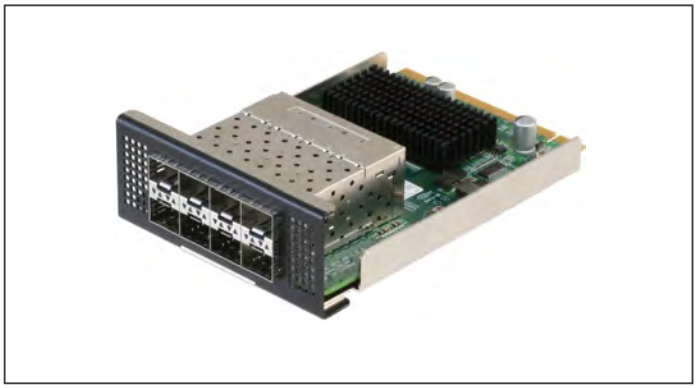

特性

- **PCI-Express 主机接口**

CE FC

可选网安设备

- **FWS-7811/7810**
  1U机架式网安设备, Intel® C236带4网口模块
- **FWS-7400**
  1U机架式带6网口网安设备，Intel® H81 芯片组
- **FWS-7350**
  1U机架式带4网口网安设备，Intel® Atom™

处理器

- **PER-T356**
  转接卡适用于NIM & FWS-7400
- **PER-T281**
  转接卡适用于NIM

规格

主要规格	
类型	1G 光纤模块
主芯片组	Intel® 82580EB 以太网控制器 x 2
旁路	—
主机接口	PCI-Express [x8] (x4 + x4)
LAN接口	SFP 1GbE 接口 x 8
指示灯	LED x 8 for Active/Link
认证	CE/FCC Class A
工作温度	32°F ~ 104°F (0°C ~ 40°C)
尺寸	5.43" x 3.46" (137.8mm x 88mm)

订购信息

- **PER-C39L-A10-01**
  Intel® 82580EB PCI-Express 1G SFP 8接口模块

PER-C40L

Intel® 82580EB PCI-Express 1G SFP 4接口模块

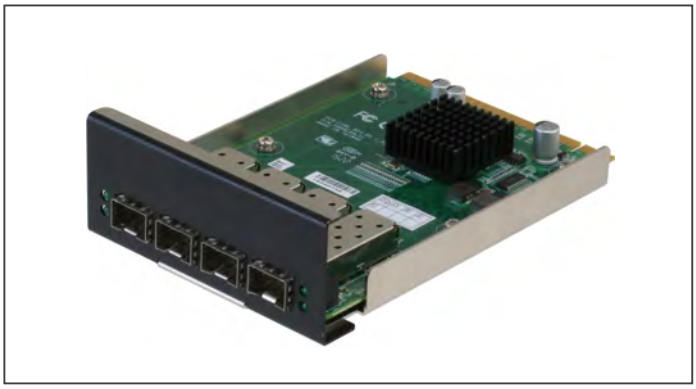

特性

- **PCI-Express** 主机接口

CE FC

可选网安设备

- **FWS-7811/7810**
  1U机架式网安设备, Intel® C236带4网口模块
- **FWS-7400**
  1U机架式带6网口网安设备，Intel® H81 芯片组
- **FWS-7350**
  1U机架式带4网口网安设备，Intel® Atom™ 处理器
- **PER-T281**
  转接卡适用于NIM

规格

主要规格	
类型	1G 光纤模块
主芯片组	Intel® 82580EB 以太网控制器 x 1
旁路	—
主机接口	PCI-Express [x4]
Lan接口	SFP 1GbE 接口 x 4
指示灯	LED x 4适用于Active/Link
认证	CE/FCC Class A
工作温度	32°F ~ 104°F (0°C ~ 40°C)
尺寸	5.43" x 3.46" (137.8mm x 88mm)

订购信息

- **PER-C40L-A10-01**
  Intel® 82580EB PCI-Express 1G SFP 4接口模块

PER-C41L

Intel® 82580EB PCI-Express 1G Copper 以太网 4接口模块

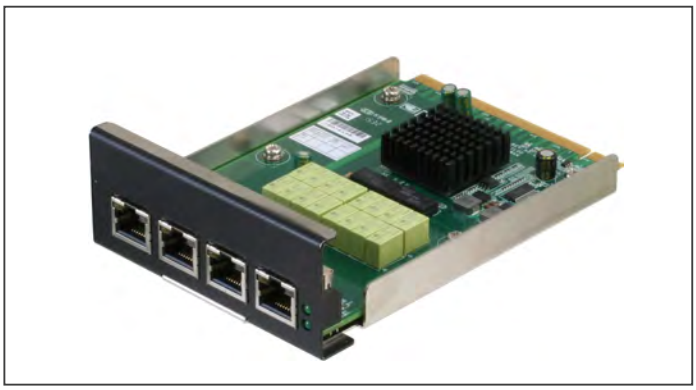

特性

- **PCI-Express** 主机接口

CE FC

可选网安设备

- **FWS-7811/7810**
  1U机架式网安设备, Intel® C236带4网口模块
- **FWS-7400**
  1U机架式带6网口网安设备，Intel® H81 芯片组
- **FWS-7350**
  1U机架式带4网口网安设备，Intel® Atom™ 处理器
- **PER-T281**
  转接卡适用于NIM

规格

主要规格	
类型	1G LAN模块
主芯片组	Intel® 82580EB 以太网控制器 x 1
旁路	2
主机接口	PCI-Express [x4]
LAN 接口	1GbE 接口 x 4
指示灯	LED x 4 适用于Active/Link
认证	CE/FCC Class A
工作温度	32°F ~ 104°F (0°C ~ 40°C)
尺寸	5.43" x 3.46" (137.8mm x 88mm)

订购信息

- **PER-C41L-A10-00**
  Intel® 82580EB PCI-Express 1G Copper 以太网4接口模块

NIM-S13A

Intel® 82580EB PCI-Express 1G SFP 8接口模块

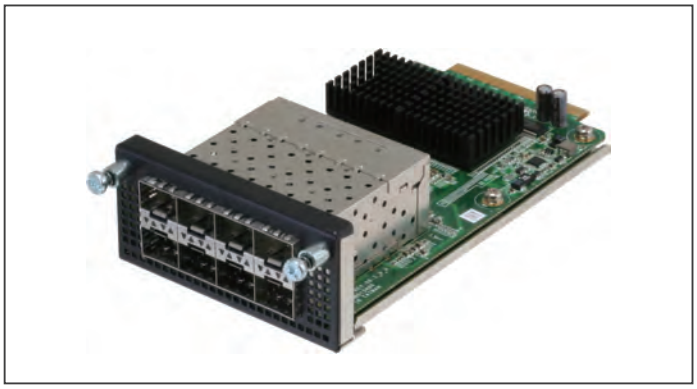

特性

- **PCI-Express 主机接口**
- **10/100/1000Base-TX 光纤SFP x 8**

CE FC

可选网安设备

- **FWS-8500**
  网安设备, Intel® Coleto Creek 8925, 8 NIM插槽, 2U, 650W冗余电源

订购信息

- **NIM-S13A**
  Intel® 82580EB PCI-Express 1G SFP 8接口模块

规格

主要规格	
类型	1G LAN 模块
主芯片组	Intel® 825080EB 以太网控制器 x 2
旁路	—
主机接口	PCI-Express [x8] (x4 + x4)
LAN接口	SFP 1 GbE 接口 x 8
指示灯	—
认证	CE/FCC Class A
工作温度	32°F ~ 104°F (0°C ~ 40°C)
尺寸	5.71" x 3.03" (145mm x 77mm)

NIM-S13B

Intel® 82580EB PCI-Express 1G SFP 8接口模块

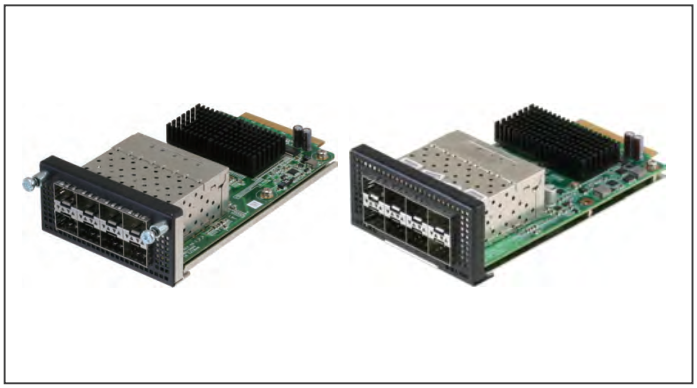

特性

- **PCI-Express 主机接口**

CE FC

可选网安设备

- **FWS-7820**
  1U机架式网安设备, Intel® C236带4网口模块
- **FWS-7520**
  1U机架式网安设备, Intel® Broadwell DE带3个NIM设备

订购信息

- **NIM-S13B-A10-G80-0002**
  Intel® 82580EB PCI-Express 1G SFP 8 接口模块适用于FWS-7820
- **NIM-S13B-A10-G80-0001**
  Intel® 82580EB PCI-Express 1G SFP 8 接口模块适用于FWS-7520

规格

主要规格	
类型	1G 光纤模块
主芯片组	Intel® 82580EB 以太网控制器 x 2
旁路	—
主机接口	PCI-Express [x4]
LAN接口	SFP 1GbE 接口 x 8
指示灯	LED x 8适用于Active/Link
认证	CE/FCC Class A
工作温度	32°F ~ 104°F (0°C ~ 40°C)
尺寸	5.71" x 3.03" (145mm x 77mm)

NIM-S13C

Intel® 82580DB PCI-Express 1G SFP 4接口模块

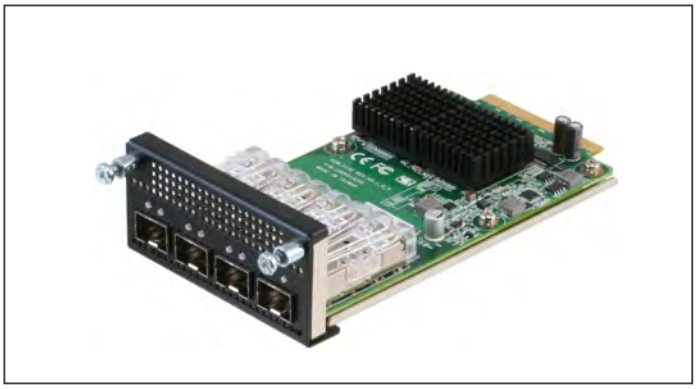

特性

- **PCI-Express** 主机接口

CE FC

可选网安设备

- **FWS-8500**
  网安设备, Intel® Coleto Creek 8925, 8 NIM插槽, 2U, 650W冗余电源

规格

主要规格	
类型	1G 光纤模块
主芯片组	Intel® 82580DB 以太网控制器 x 2
旁路	—
主机接口	PCI-Express [x8] (x4 + x4)
LAN接口	SFP 1GbE 接口 x 4
指示灯	LED x 4适用于 Active/Link
认证	CE/FCC Class A
工作温度	32°F ~ 104°F (0°C ~ 40°C)
尺寸	5.71" x 3.03" (145mm x 77mm)

订购信息

- **NIM-S13C-A10-G40-001**
  Intel® 82580DB PCI-Express 1G SFP 4接口模块

NIM-S13D

Intel® 82580EB PCI-Express 1G SFP 4接口模块

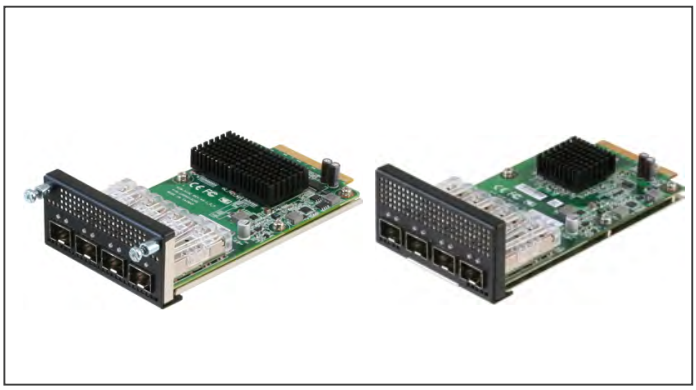

特性

- **PCI-Express** 主机接口

CE FC

可选网安设备

- **FWS-7811/7810**
  1U机架式网安设备, Intel® C236带4网口模块
- **FWS-7520**
  1U机架式网安设备, Intel® Broadwell DE带3个NIM设备
- **FWS-7820**
  1U机架式网安设备,Intel® C236带3网络接口模块
- **PER-R40X**
  转接卡适用于NIM FWS-7810/7811/7821

规格

主要规格	
类型	1G 光纤模块
主芯片组	Intel® 82580EB 以太网控制器 x 1
旁路	—
主机接口	PCI-Express [x4]
LAN接口	SFP 1GbE 接口 x 4
指示灯	LED x 4适用于Active/Link
认证	CE/FCC Class A
工作温度	32°F ~ 104°F (0°C ~ 40°C)
尺寸	5.71" x 3.03" (145mm x 77mm)

订购信息

- **NIM-S13D-A10-G40-0002**
  Intel® 82580EB PCI-Express 1G SFP 4 接口模块适用于FWS-7820/7821
- **NIM-S13D-A10-G40-0001**
  Intel® 82580EB PCI-Express 1G SFP 4 接口模块适用于FWS-7520
- **NIM-S13D-A10-G40-0003**
  LAN 模块, Intel® 82580EB, 4 x 1GbE SFP, FWS-7810/7811, Rev. A.1.0

备注: 所有规格如有变更，恕不另行通知。

NIM-S13E

Intel® 82580EB PCI-Express 1G 光纤以太网 4接口模块

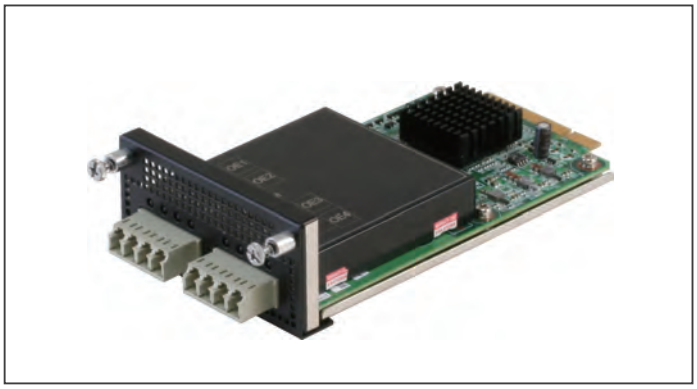

特性

- **PCI-Express 主机接口**

CE FC

可选网安设备

- **FWS-7811/7810**
  1U机架式网安设备, Intel® C236 带4网口模块
- **FWS-7820**
  1U机架式网安设备,Intel® C236带3网口模块
- **FWS-7821**
  1U/1NIM.Kabylake C236.6x1GbE 2x光纤2 旁路.2.5" HDDx2/CFas插槽.250W PSU A1.0
- **FWS-7520**
  1U机架式网安设备,Intel® Broadwell DE带3个NIM设备
- **PER-T281**
  转接卡适用于NIM

规格

主要规格	
类型	1G 光纤模块
主芯片组	Intel® 82580EB 以太网控制器 x 1
旁路	2
主机接口	PCI-Express [x4]
LAN接口	SFP 1GbE 接口 x 4
指示灯	LED x 4 for Active/Link
认证	CE/FCC Class A
工作温度	32°F ~ 104°F (0°C ~ 40°C)
尺寸	5.71" x 3.03" (145mm x 77mm)

订购信息

- **NIM-S13E-A10-G82-0001**
  LAN模块, Intel® 82580EB, 8 x 1GbE SFP, 2 旁路, FWS-7520, Rev. A.1.0
- **NIM-S13E-A10-G82-0002**
  LAN模块, Intel® 82580EB, 8 x 1GbE SFP, 2 旁路, FWS-7820/7821, Rev. A.1.0
- **NIM-S13E-A10-G82-0003**
  LAN模块, Intel® 82580EB, 4 x 1GSFP, 2 旁路, FWS-7810/7811, REV. A1.0

NIM-C13A

Intel® 82580EB PCI-Express 1G Copper 以太网 8接口模块

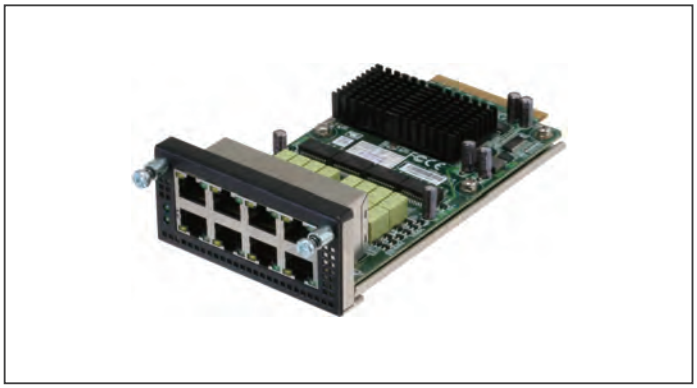

特性

- **PCI-Express 主机接口**

CE FC

可选网安设备

- **FWS-8500**
  网安设备, Intel® Coleto Creek 8925, 8 NIM插槽, 2U, 650W冗余电源

规格

主要规格	
类型	1G LAN 模块
主芯片组	Intel® 82580EB 以太网控制器 x 2
旁路	2
主机接口	PCI-Express [x8] (x4 + x4)
LAN接口	1GbE 接口 x 8
指示灯	LED x 8适用于 Active/Link
认证	CE/FCC Class A
工作温度	32°F ~ 104°F (0°C ~ 40°C)
尺寸	5.71" x 3.03" (145mm x 77mm)

订购信息

- **NIM-C13A-A10-00**
  Intel® 82580EB PCI-Express 1G Copper 以太网 8接口模块

NIM-C13B

Intel® 82580EB PCI-Express 1G Copper 以太网 8接口模块

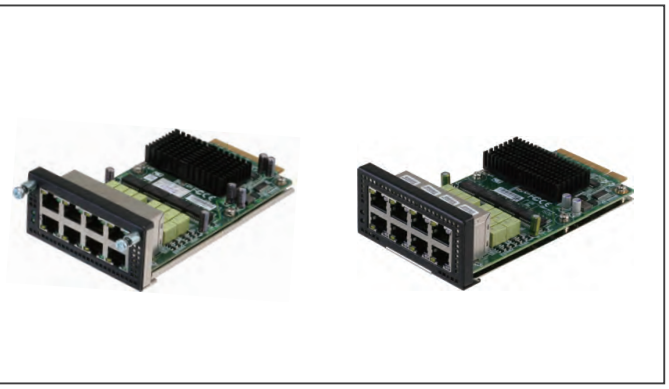

特性

- **PCI-Express** 主机接口

CE FC

可选网安设备

- **FWS-7820**
  1U机架式网安设备, Intel® C236 带3网络接口模块
- **FWS-7520**
  1U机架式网安设备, Intel® Broadwell DE带3个NIM设备

规格

主要规格	
类型	1G LAN模块
主芯片组	Intel® 82580EB 以太网控制器 x 2
旁路	—
主机接口	PCI-Express [x8] (x4 + x4)
LAN接口	1GbE 接口 x 8
指示灯	LED x 8适用于Active/Link
认证	CE/FCC Class A
工作温度	32°F ~ 104°F (0°C ~ 40°C)
尺寸	5.71" x 3.03" (145mm x 77mm)

订购信息

- **NIM-C13B-A10-G82-0001**
  Intel® 82580EB PCI-Express 1G Copper 以太网 8 接口模块适用于FWS-7820带2对旁路
- **NIM-C13B-A10-G82-0002**
  Intel® 82580EB PCI-Express 1G Copper 以太网 8 接口模块适用于FWS-7520带2对旁路

NIM-C13D

Intel® 82580EB PCI-Express 1G Copper 以太网 4接口模块

特性

- **PCI-Express** 主机接口

CE FC

可选网安设备

- **FWS-7520**
  1U机架式网安设备, Intel® D-1548带3 NIM插槽
- **FWS-7820**
  1U机架式网安设备, Intel® C236 带3网络接口模块

规格

主要规格	
类型	1G Copper模块
主芯片组	Intel® 82580EB 以太网控制器 x 1
旁路	2
主机接口	PCI-Express [x4]
LAN接口	1GbE 接口 x 4
指示灯	LED x 4适用于Active/Link
认证	CE/FCC Class A
工作温度	32°F ~ 104°F (0°C ~ 40°C)
尺寸	5.71" x 3.03" (145mm x 77mm)

订购信息

- **NIM-C13D-A10-G42-0001**
  Intel® 82580EB PCI-Express 1GbE 4接口, 2对旁路模块适用于FWS-7520带2对旁路
- **NIM-C13D-A10-G42-0002**
  Intel® 82580EB PCI-Express 1G Copper 以太网4接口模块适用于FWS-7820带2对旁路

NIM-S26A

Intel® XL710 PCI-Express 10G SFP+ 4接口模块

特性

- **PCI-Express 主机接口**
- **10G SFP+ 光纤接口 x 4**

CE FC

可选网安设备

- **FWS-8500**
  网安设备, Intel® Coleto Creek 8925, 8 NIM插槽, 2U, 650W冗余电源

规格

主要规格	
类型	10G 光纤模块
主芯片组	Intel® XL710 以太网控制器 x 1
旁路	—
主机接口	PCI-Express [x8]
LAN接口	SFP+ 10 GbE 接口 x 4
指示灯	LED x 4适用于Active/Link
认证	CE/FCC Class A
工作温度	32°F ~ 104°F (0°C ~ 40°C)
尺寸	5.71" x 3.03" (145mm x 77mm)

订购信息

- **NIM-S26A-A10-01**
  Intel® XL710 PCI-Express 10G SFP+ 4 接口模块适用于FWS-8500

NIM-S26B

Intel® XL710 PCI-Express 40G QSFP 2接口模块

特性

- **PCI-Express 主机接口**
- **40 GbE QSFP 光纤接口 x 2**

CE FC

可选网安设备

- **FWS-8500**
  网安设备, Intel® Coleto Creek 8925, 8 NIM插槽, 2U, 650W冗余电源
- **FWS-7820**
  1U机架式网安设备, Intel® C236带4网口模块
- **FWS-7520**
  1U机架式网安设备, Intel® Broadwell DE带3个NIM设备
- **FWS-7400**
  1U机架式网安设备, Intel® H81带1网口模块
- **FWS-7810/7811**
  1U机架式网安设备, Intel® C226 带1网口模块

规格

主要规格	
类型	40G 光纤模块
主芯片组	Intel® Fortville XL710 以太网控制器 x 1
旁路	—
主机接口	PCI-Express [x8]
LAN接口	QSFP 40GbE 接口 x 2
指示灯	LED x 2适用于Active/Link
认证	CE/FCC Class A
工作温度	32°F ~ 104°F (0°C ~ 40°C)
尺寸	5.71" x 3.03" (145mm x 77mm)

订购信息

- **NIM-S26B-A10-01**
  Intel® XL710 PCI Express 40GbE QSFP 2 接口模块适用于FWS-8500
- **NIM-S26B-A10-F20-0001**
  Intel® XL710 PCI Express 40GbE QSFP 2 接口模块适用于FWS-7520
- **NIM-S26B-A10-F20-0002**
  Intel® XL710 PCI Express 40GbE QSFP 2 接口模块适用于FWS-7820
- **NIM-S26B-A10-F20-0003**
  Intel® XL710 PCI Express 40GbE QSFP 2 接口模块适用于FWS-7400/7810/7811

NIM-S26C

Intel® XL710 PCI-Express 10G SFP+ 4接口模块

特性

- **PCI-Express** 主机接口
- **10G SFP+** 光纤接口 **x 4**

CE FC

规格

主要规格	
类型	10G 光纤模块
主芯片组	Intel® XL710 以太网控制器 x 1
旁路	—
主机接口	PCI-Express [x8]
LAN接口	SFP+ 10 GbE 接口 x 4
指示灯	LED x 4适用于Active/Link
认证	CE/FCC Class A
工作温度	32°F ~ 104°F (0°C ~ 40°C)
尺寸	5.71" x 3.03" (145mm x 77mm)

可选网安设备

- **FWS-7810/7811**
  1U机架式网安设备, Intel® C226带1网口模块
- **FWS-7820**
  1U机架式网安设备, Intel® C236带4网口模块
- **FWS-7520**
  1U机架式网安设备, Intel® Broadwell DE带3个NIM设备

订购信息

- **NIM-S26C-A10-T40-0001**
  LAN模块, Intel® XL710, 10 GbE SFP+ x 4, FWS-7520, Rev. A.1.0
- **NIM-S26C-A10-T40-0002**
  LAN模块, Intel® XL710, 10 GbE SFP+ x 4, FWS-7820, Rev. A.1.0
- **NIM-S26C-A10-T40-0003**
  LAN模块, Intel® XL710, 10 GbE SFP+ x 4, FWS-7810/7811, Rev. A.1.0

16

IoT 网关 / 节点系统

AAEON® an ASUS assoc. co.

专注 • 灵活 • 竞争力

UP-GWS01

配备UP板的小型网关系统

Front View

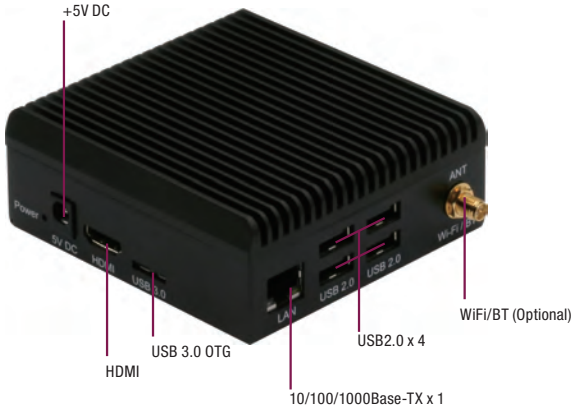

Rear View

特性

- **Intel® Atom™ x5-Z8350 SoC**
- 板载**DDR3L**内存
- 板载**eMMC**存储
- 千兆**LAN x 1, USB 2.0 x 4, USB 3.0 x 1, HDMI x 1**
- 优化的无风扇冷却设计
- **Wi-Fi** (可选)
- **BT 4.0** (可选)

规格

系统	
处理器	Intel® Atom™ x5-Z8350 处理器 (2M缓存, 1.44 GHz 最高可达1.92 GHz) CPU 64 位 ; 四核
系统内存	板载DDR3L内存
以太网	千兆LAN x 1
图形	第8代 Intel® HD 400 图形 ,拥有12个最大动态频率500MHz的执行单位， 支持 DX*11.1/12, Open GL*4.2, Open CL*1.2 OGL ES3.0, H.264, HEVC (decode), VP8
I/O接口	USB 2.0 x 4 USB 3.0 x 1 HDMI x 1 千兆LAN x 1
存储	板载eMMC
Wi-Fi (可选)	IEEE 802.11 a/b/g/n 或 b/g/n
蓝牙 (可选)	4.0
认证	CE/FCC Class A
尺寸	95mm x 91mm x 37mm (WxLxH)
操作系统支持	Windows 10, Ubilinux / Ubuntu Linux / Yocto Linux Android 6.0
工作温度	32°F ~ 104°F (0°C ~ 40°C)
供电方式 (可选)	5V, 4A DC-IN

备注: 所有规格如有变更，恕不另行通知。

尺寸

单位: mm

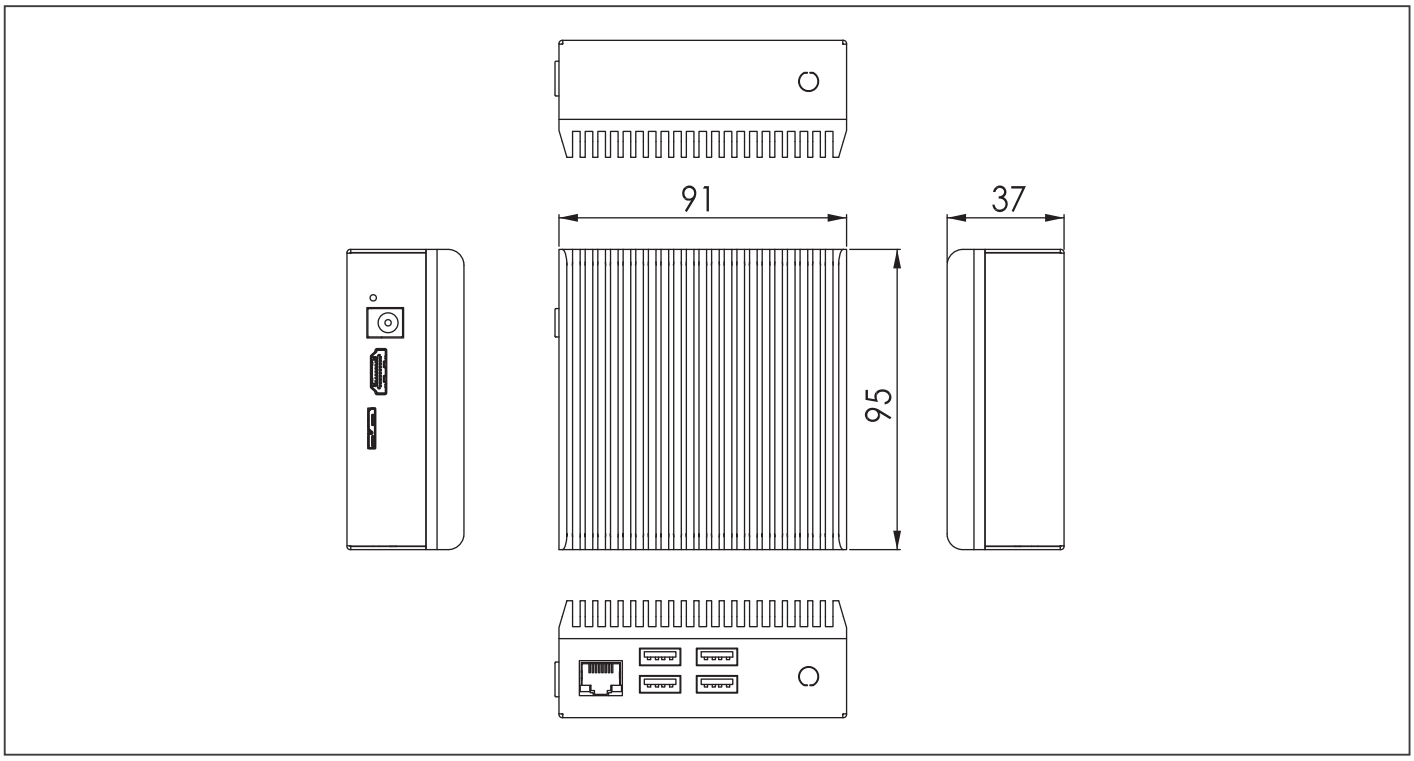

订购信息

产品 SKU	描述
UP-GWS01-A20-0232	UP-GWS01, w/2G memory, 32G eMMC board w/o VESA plate
UP-GWS01-A20-1232	UP-GWS01, w/2G memory, 32G eMMC board w/ VESA plate
UP-GWS01-A20-0432	UP-GWS01, w/4G memory, 32G eMMC board w/o VESA plate
UP-GWS01-A20-1432	UP-GWS01, w/4G memory, 32G eMMC board w/ VESA plate

包装清单

- **UP-GWS01**

可选配件

- **UP-WIFIKIT-A20-4001**
  WiFi模块工具包, IEEE 802.11 a/b/g/n, 2.4GHz和5GHz, 带有电缆和天线
- **UP-WIFIKIT-A20-7001**
  WiFi模块工具包, IEEE 802.11 b/g/n, 2.4GHz, 带有电缆和天线
- **UP-BTKIT-A20-0001**
  蓝牙模块, 2.4GHz, 带有电缆和天线
- **1255300203**
  5V/4A 电源适配器
- **1709100802**
  USB 3.0 OTG线, Micro B 到 Micro B

UPS-GWS01

配备UP Squared的小型网关系统

Front View

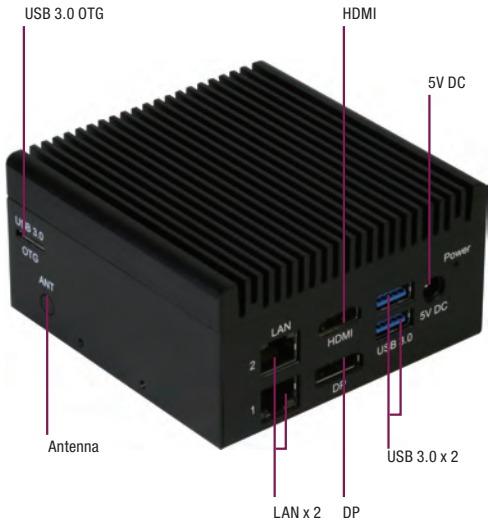

Rear View

特性

- **Intel® Pentium® N4200/ Celeron® N3350 SoC处理器**
- **板载LPDDR4 Memory, eMMC 存储**
- **千兆LAN x 2**
- **HDMI x 1, DP x 1**
- **USB 3.0 x 3, USB 3.0 OTG x 1**
- **3G/ WiFi/ BT(可选)**

规格

系统	
CPU	Intel® Pentium® N4200/ Celeron® N3350 SoC处理器
内存	板载单/ 双通道 LPDDR4内存, 最大支持8GB
图形	第9代 Intel® 图形
存储	eMMC ver 5.0 x 1, 最大支持128G
以太网	Realtek 8111G x 2
音频	HDMI x 1, DP x 1
USB	USB3.0 x 3
扩展槽	Minicard (MINI card带SIM)插槽 x 1
前置 I/O	
电源	DC-in插座 x 1, 电源按钮 x 1
USB	USB3.0 x 2
显示接口	HDMI x 1, DP x 1
LAN	Realtek 8111G x 2
侧面 I/O	
天线	WIFI 天线(可选) x 2
USB	USB3.0 OTG x 1/ USB3.0 x 1
侧面	
支架	螺丝孔 适用于 VESA plate x 4
环境	
电源	仅5V DC
尺寸	3.74" x 3.74" x 1.97" (95mm x 95mm x 50mm)
工作温度	32°F ~ 122°F (0°C ~ 50°C) 气流
工作湿度	0% ~ 90% 相对湿度，无冷凝
认证	CE, FCC Class A
操作系统支持	Windows® 10, Linux, Android 7.0

备注: 所有规格如有变更，恕不另行通知。

尺寸

单位: mm

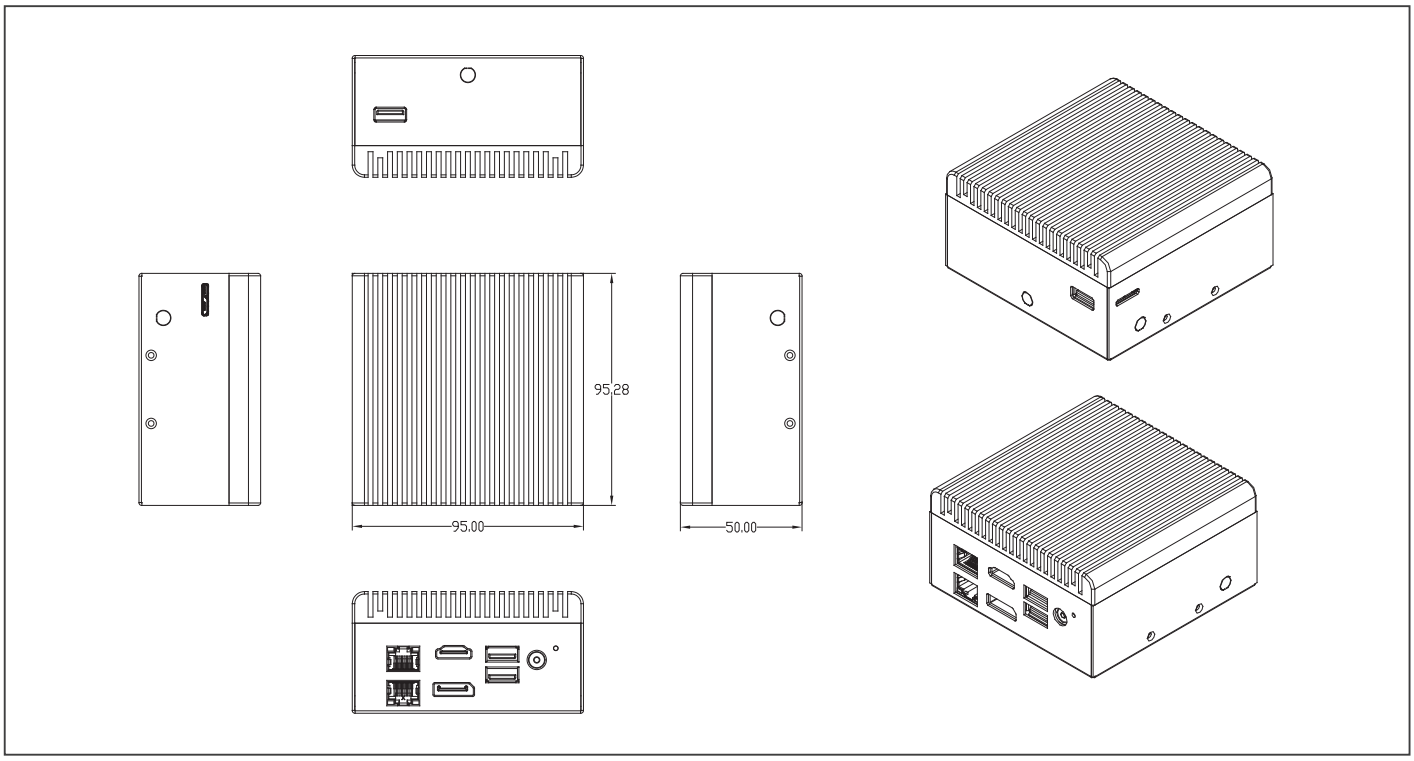

订购信息

产品 SKU	描述
UPS-GWS01C2-A20-0232	UPS-GWS01, CPU N3350, w/2G memory, 32G eMMC board w/o VESA plate
UPS-GWS01C2-A20-1232	UPS-GWS01, CPU N3350, w/2G memory, 32G eMMC board w/ VESA plate
UPS-GWS01C2-A20-0432	UPS-GWS01, CPU N3350, w/4G memory, 32G eMMC board w/o VESA plate
UPS-GWS01C2-A20-1432	UPS-GWS01, CPU N3350, w/4G memory, 32G eMMC board w/ VESA plate
UPS-GWS01P4-A20-0432	UPS-GWS01, CPU N4200, w/4G memory, 32G eMMC board w/o VESA plate
UPS-GWS01P4-A20-1432	UPS-GWS01, CPU N4200, w/4G memory, 32G eMMC board w/ VESA plate
UPS-GWS01P4-A20-0864	UPS-GWS01, CPU N4200, w/8G memory, 64G eMMC board w/o VESA plate
UPS-GWS01P4-A20-1864	UPS-GWS01, CPU N4200, w/8G memory, 64G eMMC board w/ VESA plate

包装清单

- **UPS-GWS01**

可选配件

- **9741UC20G0**
  Mini PCIe 3G模块工具包
- **9741UC20G1**
  Mini PCIe 3G模块工具包带SIM插槽
- **1255300362**
  5V/6A 电源适配器
- **1709100802**
  USB 3.0 OTG线, Micro B 到 Micro B

UPC-GWS01

配备UP Core的小型网关系统

Front View

Rear View

特性

- **Intel® Atom™ 处理器**
- **板载DDR3L 内存, eMMC 存储**
- **板载WiFi, 蓝牙**
- **HDMI x 1**
- **USB 3.0 x 1**
- **COM x 1**
- **千兆LAN x 1**

规格

系统	
CPU/芯片	Intel® Atom™ x5-Z8350 处理器
内存	2GB/4GB 板载 DDR3L-1600
图形	Intel® HD 400 图形
存储	16GB/32GB eMMC
以太网	Realtek 8111G x 1
WIFI/BT	WIFI802.11 b/g/n @2.4 GHz, 蓝牙 4.0
音频	HDMI x 1
USB	USB 3.0 Host x 1
I/O 布局	
电源	仅5V DC x 1
USB	USB3.0 x 1
显示接口	HDMI x 1
以太网	RJ-45 x 1
COM	DB9 x 1
环境	
电源	5V/4A DC
类型	3.58" x 2.56" x 1.92" (91mm x 65mm x 48.7mm)
工作温度	32°F ~ 113°F (0°C ~ 45°C)
工作湿度	10% ~ 80% 相对湿度，无冷凝
认证	CE, FCC Class A
操作系统支持	Windows® 10, Linux (UbiLinux, Ubuntu, Yocto), Android 6.0

尺寸

单位: mm

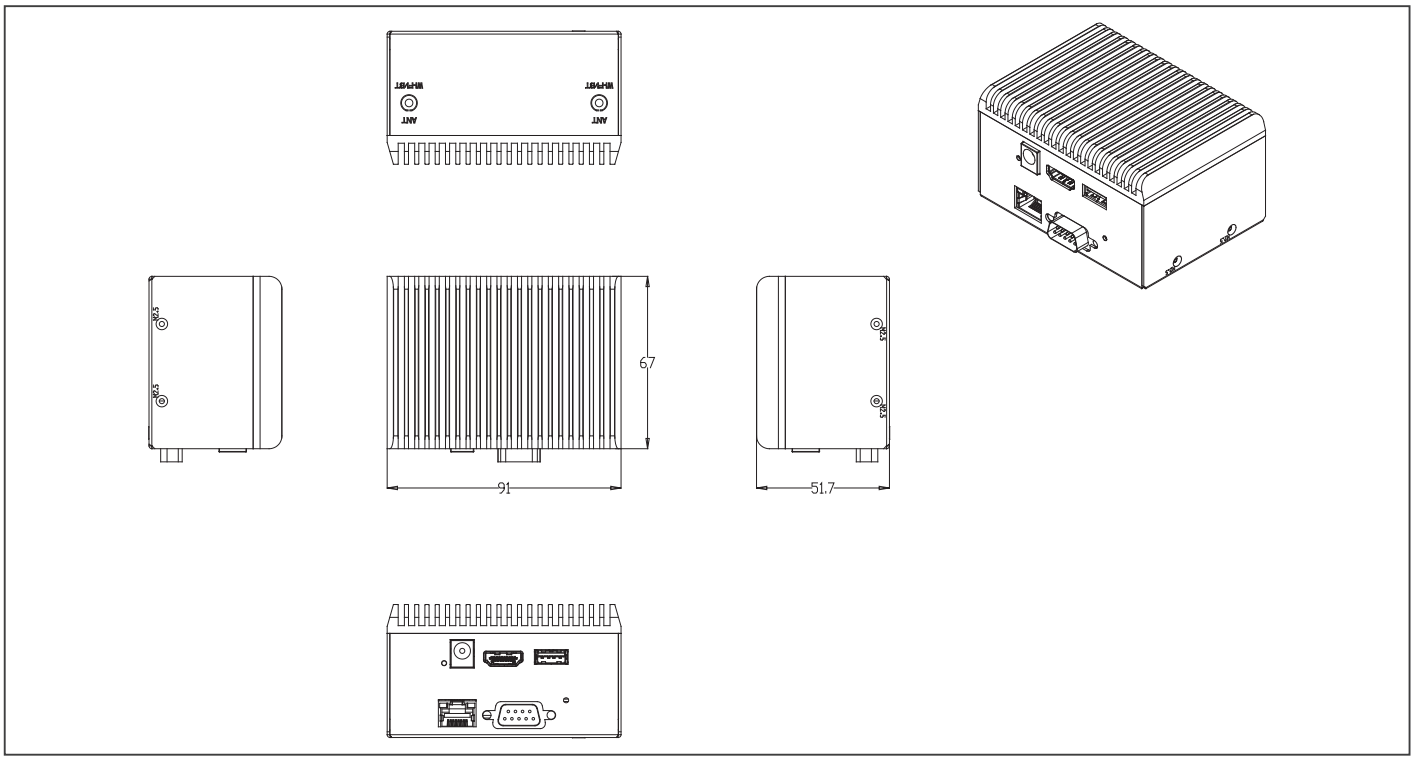

订购信息

产品 SKU	描述
UPC-GWS01-A20-0216	UPC-GWS01, w/2G memory, 16G eMMC board w/o VESA plate
UPC-GWS01-A20-1216	UPC-GWS01, w/2G memory, 16G eMMC board w/ VESA plate
UPC-GWS01-A20-0232	UPC-GWS01, w/2G memory, 32G eMMC board w/o VESA plate
UPC-GWS01-A20-1232	UPC-GWS01, w/2G memory, 32G eMMC board w/ VESA plate
UPC-GWS01-A20-0432	UPC-GWS01, w/4G memory, 32G eMMC board w/o VESA plate
UPC-GWS01-A20-1432	UPCs-GWS01, w/4G memory, 32G eMMC board w/ VESA plate

包装清单

- **UPC-GWS01**

可选配件

- **1255300203**
  5V/4A 电源适配器

AIOT-ILRA01

LoRa®认证，基于Intel®技术的网关和网络服务器

Front View

TAIWAN EXCELLENCE 2018

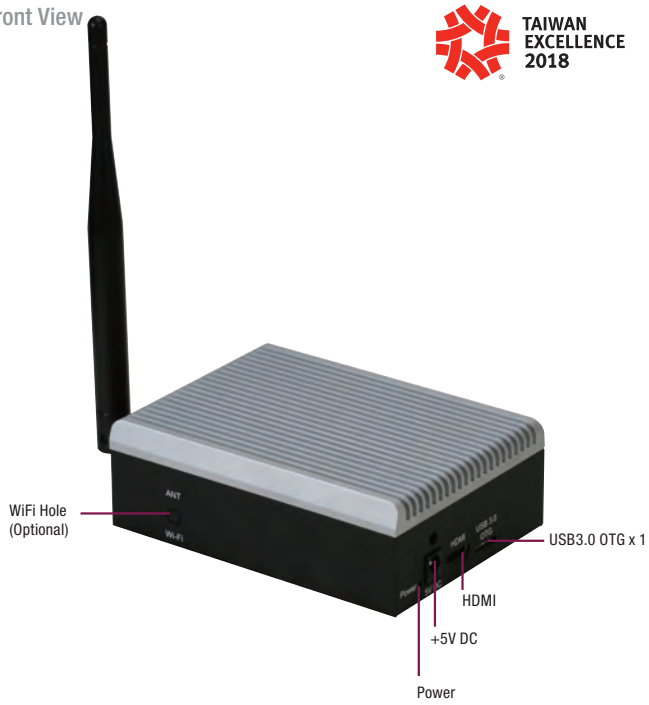

Rear View

特性

- Intel® Atom™ x5-Z8350 SoC
- 板载 4 GB DDR3L内存，64 GB eMMC 存储
- 千兆LAN x 1, HDMI x 1
- USB 2.0 x 4, USB 3.0 OTG x 1
- 支持LoRa® 功能
- 支持频带868 MHz

LoRaWAN DDR 3L USB 2.0 USB 3.0 CE

规格

系统	
CPU	Intel® Atom™ x5-z8350 SoC
内存	板载 4GB DDR3L-1600内存
图形	第8代 Intel® HD 400 图形 ,拥有12个最大动态频率500MHz的执行单位， 支持DX*11.1/12, Open GL*4.2, Open CL*1.2 OGL ES3.0, H.264, HEVC (decode), VP8
存储	64 GB eMMC板载 x 1
以太网	Realtek 8111G x 1
音频	HDMI 音频 x 1
USB	USB2.0 x 4, USB 3.0 OTG x 1
LoRa® 功能	频带868MHz 灵敏度低至-138 dBm Tx/Rx前端 x 2 射频接口优化到 50Ω 输出功率等级最大支持20 dBm 范围最大支持15 km (视线)
I/O 布局	
外置 I/O 接口	RJ45接口 x 1 HDMI 接口 x 1 USB 2.0 堆栈连接器 x 2 USB 3.0 OTG x 1 DC接口 x 1
其他	
电源	仅5V DC
类型	5.12" x 3.74" x 1.74" (130mm x 95mm x 44.2mm)
工作温度	32°F ~ 122°F (0°C ~ 50°C)
工作湿度	0% ~ 90% 相对湿度，无冷凝
认证	CE
操作系统支持	Ubilinux

备注: 所有规格如有变更，恕不另行通知。

尺寸

单位: mm

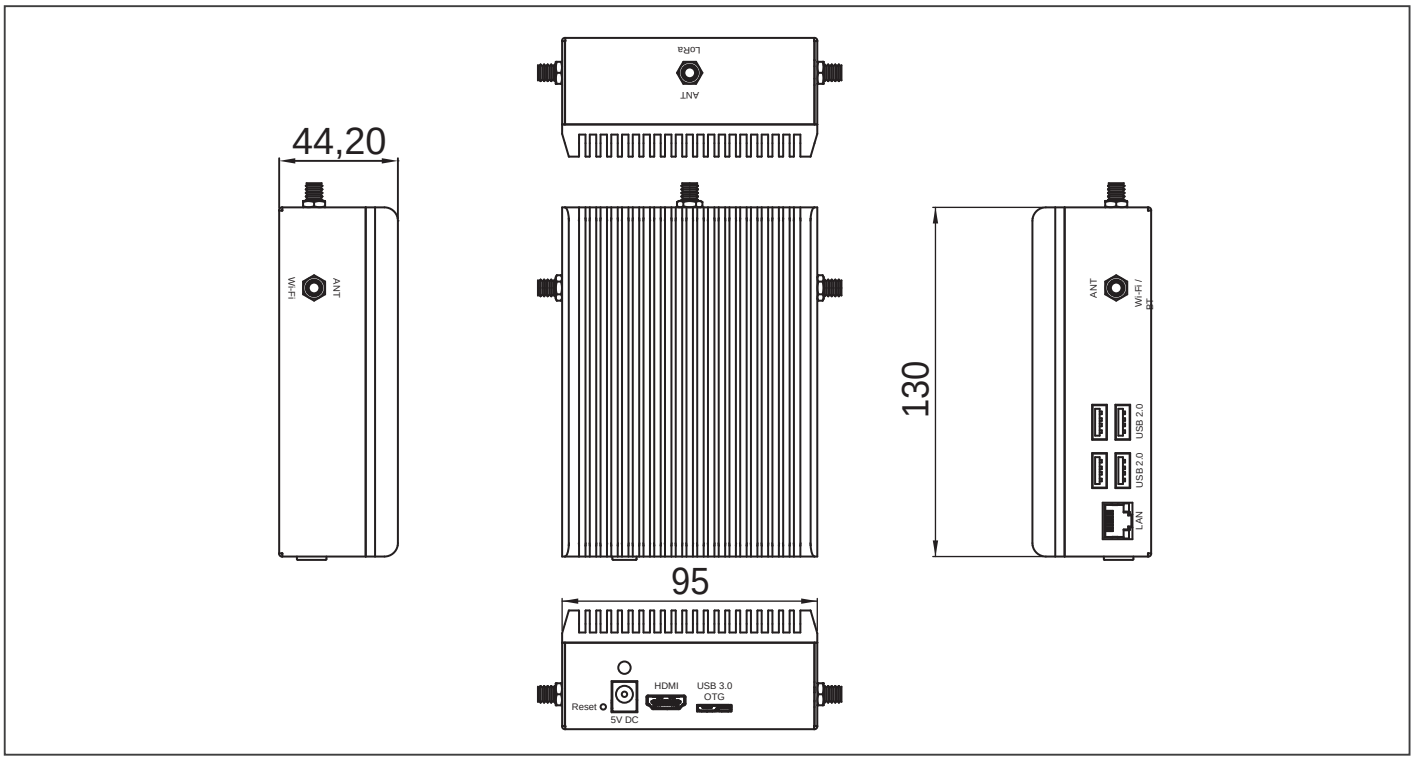

订购信息

产品 SKU	描述
AIOT-ILRA01-A10-CA40464EU	AIOT-ILRA01,w/4G memory, 64G Emmc board, LoRa® w/o VESA plate
AIOT-ILRA01-A10-CA41464EU	AIOT-ILRA01, w/4G memory, 64G Emmc board, LoRa® w/VESA plate

包装清单

- **LoRa®** 天线
- **AIOT-ILRA01**

可选配件

- **9751AIQA00**
  Din导轨安装附件

AIOT-IGWS01

工业自动化IoT网关

Front View

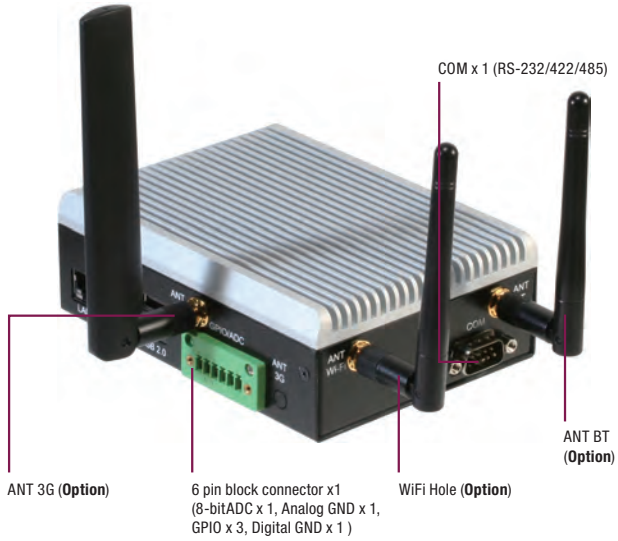

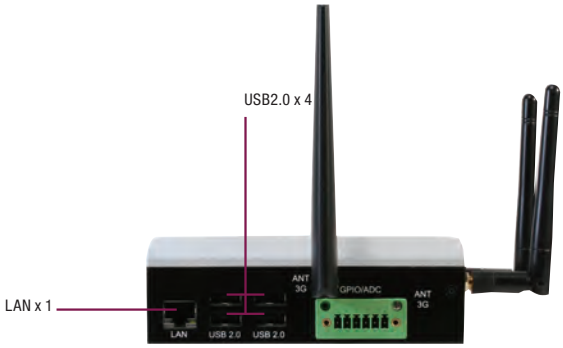

Rear View

特性

- **Intel® Atom™ x5-Z8350 SoC**
- 板载 **2GB DDR3L**内存, **32GB eMMC** 存储
- 千兆**LAN x 1, HDMI x 1**
- **USB 2.0 x 4, USB 3.0 OTG x 1, COM x 2 (RS-232/422/485 x 2)**
- 可选 **Wi-Fi,** 蓝牙, 和**3G** 连接

规格

系统	
CPU	Intel® Atom™ x5-z8350 SoC
内存	板载 2GB DDR3L-1600内存
图形	第8代 Intel® HD 400 图形 ,拥有12个最大动态频率500MHz的执行单位, H.264, HEVC (decode), VP8
存储	32GB eMMC板载 x 1
以太网	Realtek 8111G x 1
音频	HDMI 音频 x 1
USB	USB2.0 x 4, USB 3.0 OTG x 1
可选	USB接口适用于WiFi模块 x 1 USB接口适用于蓝牙模块 x 1 Mini PCIe插槽适用于3G模块 x 1 (USB接口) Micro SIM Socket x 1
I/O 布局	
外置I/O接口	RJ45接口 x 1 HDMI接口 x 1 COM x 2 (RS-232/422/485 x 2) USB 2.0 堆栈连接器 x 2 USB 3.0 OTG x 1 DC接口 x 1 6 pin block接口 x 1 (8-bitADC x 1, 模拟GND x 1, GPIO x 3, 数字GND x 1)
其他	
电源	仅5V DC
类型	5.12" x 3.74" x 1.74" (130mm x 95mm x 44.2mm)
工作温度	32°F ~ 122°F (0°C ~ 50°C)
工作湿度	0% ~ 90% 相对湿度，无冷凝
认证	CE, FCC
操作系统支持	Windows® 10, Ubuntu 16.04, Android 6.0

备注: 所有规格如有变更，恕不另行通知。

尺寸

单位: mm

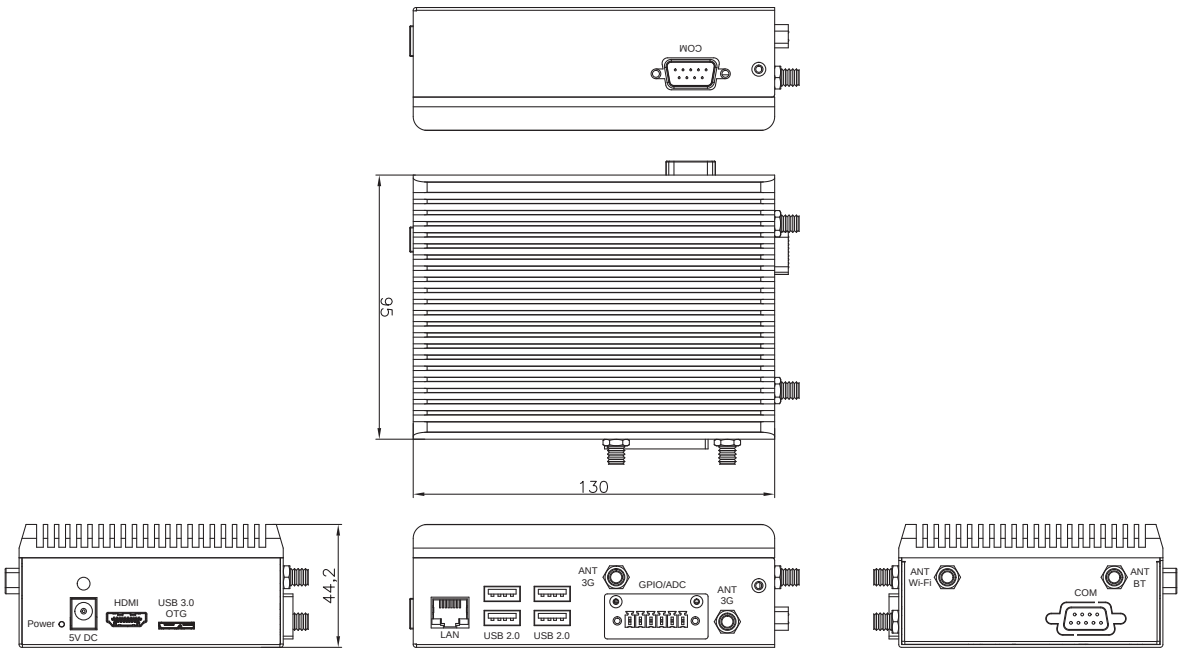

订购信息

产品 SKU	描述
AIOT-IGWS01-A20-CA40232	AIOT-IGWS01, w/2G memory, 32G eMMC, 3GHAT, 2 x COM port, w/o VESA plate
AIOT-IGWS01-A20-CA41232	AIOT-IGWS01, w/2G memory, 32G eMMC, 3GHAT, 2 x COM port, w/ VESA plate
AIOT-IGWS01-A30-CA40232	AIOT-IGWS01, w/2G memory, 32G eMMC, 3GHAT, 2 x RS-485 port, w/o VESA plate

包装清单

- **AIOT-IGWS01**

可选配件

- **UP-WIFIKIT-A20-7001**
  WIFI工具包带7M, 模块, A01
- **UP-BTKIT-A20-0001**
  蓝牙工具包带蓝牙, 模块, A01

SRG-3352

IoT网关系统带TI ARM Cortex-A8 32位 RISC 1-GHz处理器

Front View

Rear View

特性

- **TI ARM Cortex-A8 32位RISC处理器**
- 板载 **512MB DDR3L 800MHz**内存
- **Micro-USB 2.0** 接口 **x 1**
- 隔离**RS-485** 接口 **x 2**
- 千兆以太网 **x 2**
- **VDC 10~30V** 带**DC**插座
- 隔离数字输入 **x 4**通道
- 隔离模拟输入 **x 2**通道
- 隔离数字继电器 **x 4**通道

USB 2.0 DDR 3L CE FC

规格

系统	
处理器	TI ARM Cortex-A8 AM3352 (最高可达1 GHz)
内存	512MB DDR3L-SDRAM 800 MHz 板载内存
看门狗定时器	集成
以太网	Qualcomm AR8033-ALIA 10/100/1000Base-TX
存储	Micro SD 卡插槽 x 1
I/O	
串口	隔离RS-485 x 2
USB	Micro USB 2.0 x1
LAN	100/1000Base-TX, RJ-45 x 2
扩展接口（默认）	
数字输入	隔离数字输入 x 4
模拟输入	隔离模拟输入 x 2通道 带12位分辨率
数字继电器	隔离数字继电器 x 4, 控制最高可达AC 250v/5A范围
电源	
电源模式	DC IN 10~30V 带 DC插座
环境	
工作温度	-4°F ~ 158°F (-20°C ~ 70°C)
存储温度	-40°F ~ 185°F (-40°C ~ 85°C)
存储湿度	10% ~ 95% 相对湿度，无冷凝
机构	
尺寸	5.59" x 5.36" x 1.73" (141.91mm x 136.20mm x 44mm)
安装方式	Din导轨安装

尺寸

单位: mm

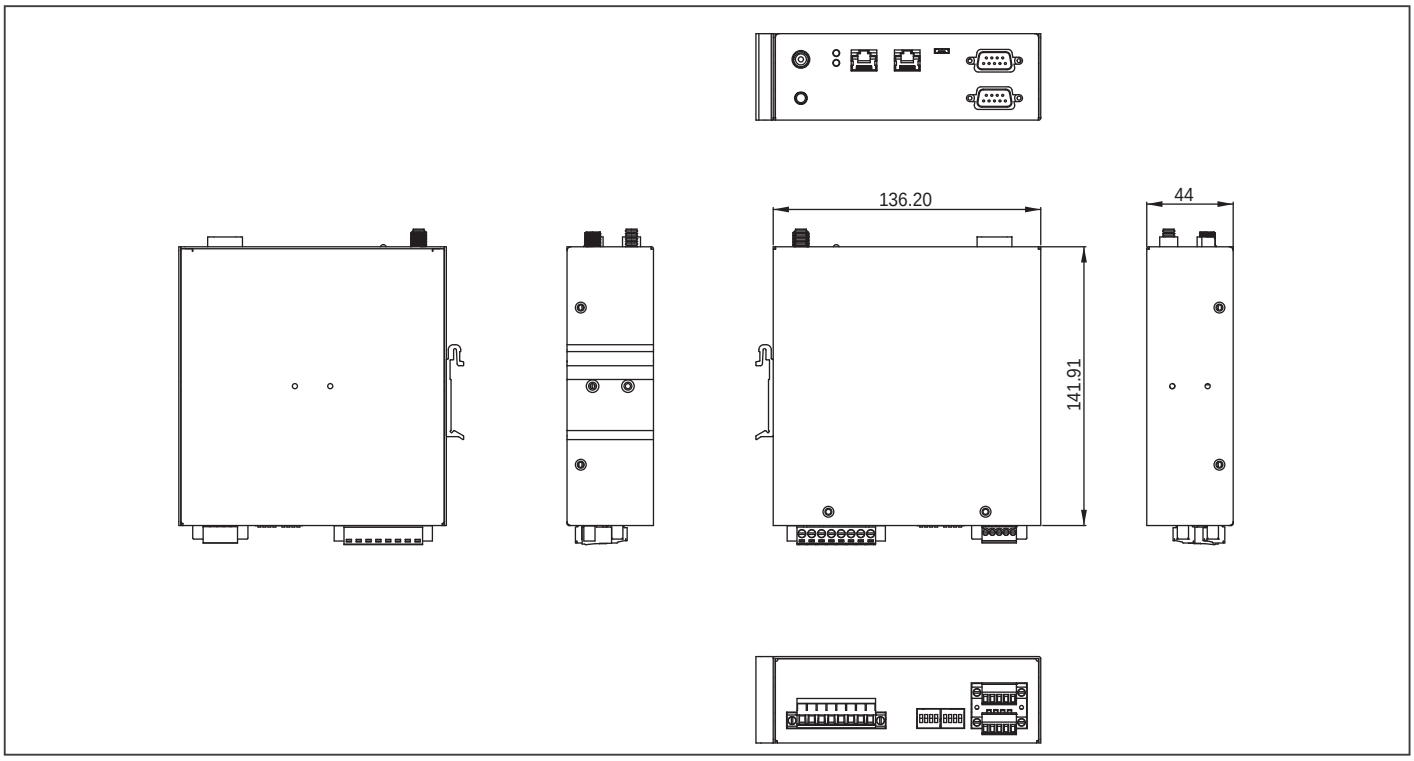

包装清单

- **DI/AI**端口公头 **x 1**
- 继电器端口公头 **x 1**
- **SRG-3352**

EDGE-RF

IoT节点系统带研扬无线模块

Front View

Rear View

特性

- **Micro-USB (DC 5V IN)**
- 具有8通道输出的终端块的接线端子
- **128KB** 内置可编程**Flash**
- 支持无线模块，带研扬**WiFi/ Sug-1GHz/ LoRa Mini-PCIe**模块

USB 2.0 DDR 3L CE FC

规格

系统	
Micro处理器	ARM Cortex-M3
存储	128KB ROM
I/O接口	I2C x 1 UART x 1 GPIO x 2 天线 x 1
机构	
尺寸	3.51" x 17.78"x 0.9" (89.2mm x 70mm x 22.94mm)
环境	
工作温度	-4°F ~ 158°F (-20°C ~ 70°C)
存储温度	-40°F ~ 185°F (-40°C ~ 85°C)
存储湿度	10% ~ 95% 相对湿度，无冷凝
供电方式	
DC输入	5V (Micro USB)
可选连接	
支持连接 (可选)	WiFi (IEEE 802.11 b/g/n) Sug-1GHz (IEEE@ 802.15.4g PHY, /315MHz, /433MHz, /470MHz, /500MHz, /779MHz, /868MHz, /915MHz, /920MHz) LoRaWAN™

尺寸

单位: mm

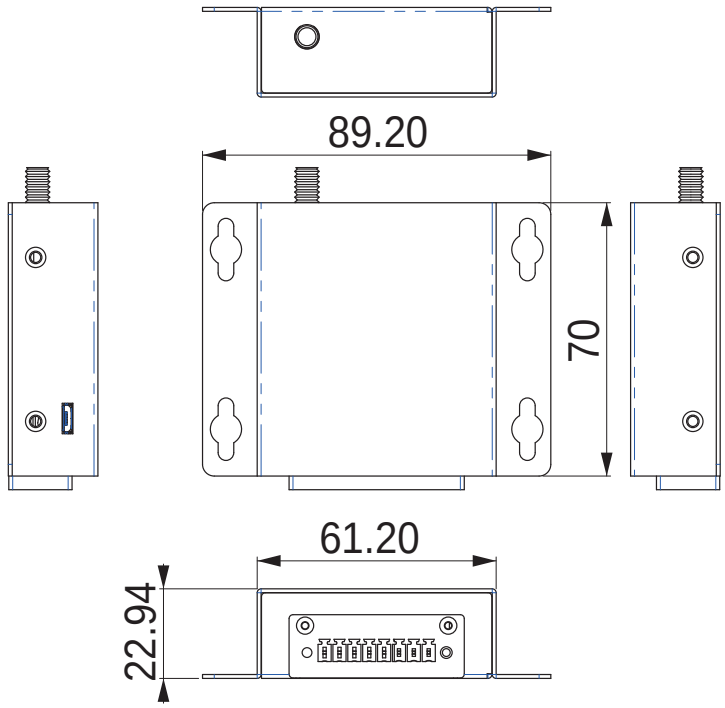

包装清单

- 接线盒公头 **x 1**
- 天线 **x 1**
- **EDGE-RF**

工业机箱
- 机架式

AAEON® an ASUS assoc. co.

专注 • 灵活 • 竞争力

17

ARC-645

4U 14槽机架式机箱，支持全长/ 半长 CPU 卡

Front View

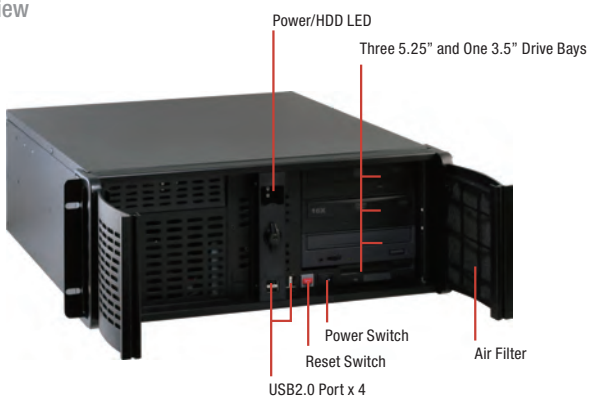

Front View

Top View

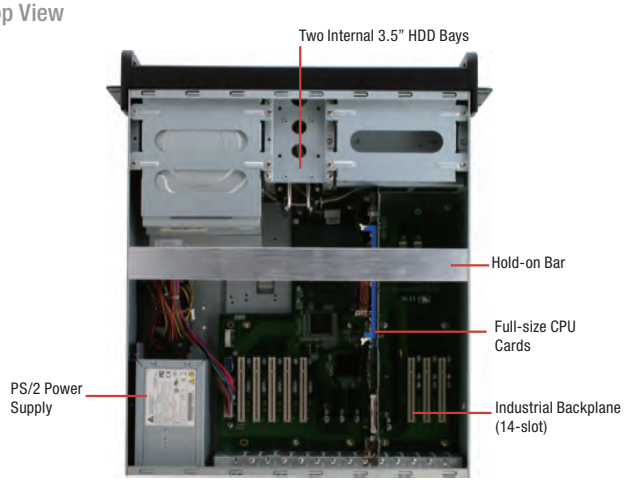

Rear View

特性

- **4U 19”** 机架式机箱
- **14**槽 **ISA / PICMG**总线无源底板
- 支持标准**PS2 AT/ATX**
- **5.25” x 4**和**3.5” x 1**前置磁盘驱动器托架
- 内置**3.5” x 2**磁盘驱动器托架
- 两个可锁安全门保护运行系统
- **USB2.0 x 4** 位于前面板

CE FC

规格

系统	
结构	1.2 mm SECC 镀锌钢结构
存储	外置: 3.5” 磁盘驱动器托架 x 1 5.25” 磁盘驱动器托架 x 4 内置: 3.5” 磁盘驱动器托架 x 2
系统风扇	12 cm滚珠轴承风扇带可移除过滤器 x 1
前面板	电源开关 x 1 复位按钮 x 1 电源LED x 1 HDD Active LED x 1 USB接口 x 4
后面板	AT 键盘接口 x 1 14插槽 (包括系统插槽),支持最长339 mm (长度) 的扩展卡
颜色	黑色
尺寸	19” (W) x 20.8” (D) x 7” (H) (482mm x 528mm x 177mm)
包装尺寸	21.6” (W) x 27” (D) x 12.4” (H) (548mm x 685mm x 315mm)
净重	26.4 lb (12 kg)
总重	30.8 lb (14 kg)
环境	
工作温度	32°F ~ 122°F (0°C ~ 50°C)
存储温度	-4°F ~ 176°F (-20°C ~ 80°C)
存储湿度	10 ~ 90% @ 40°C, 无冷凝
振动	0.5 Grms/ 5 ~ 500Hz/ 运行状态下 (2.5” HDD) 1.5 Grms/ 5 ~ 500Hz/ 非运行状态下
冲击	15 G 峰值加速度 (持续时间11 m sec.), 运行状态下 30 G 峰值加速度 (持续时间11 m sec.), 非运行状态下
EMC	CE/FCC Class A

备注: 所有规格如有变更，恕不另行通知。

尺寸

单位: mm

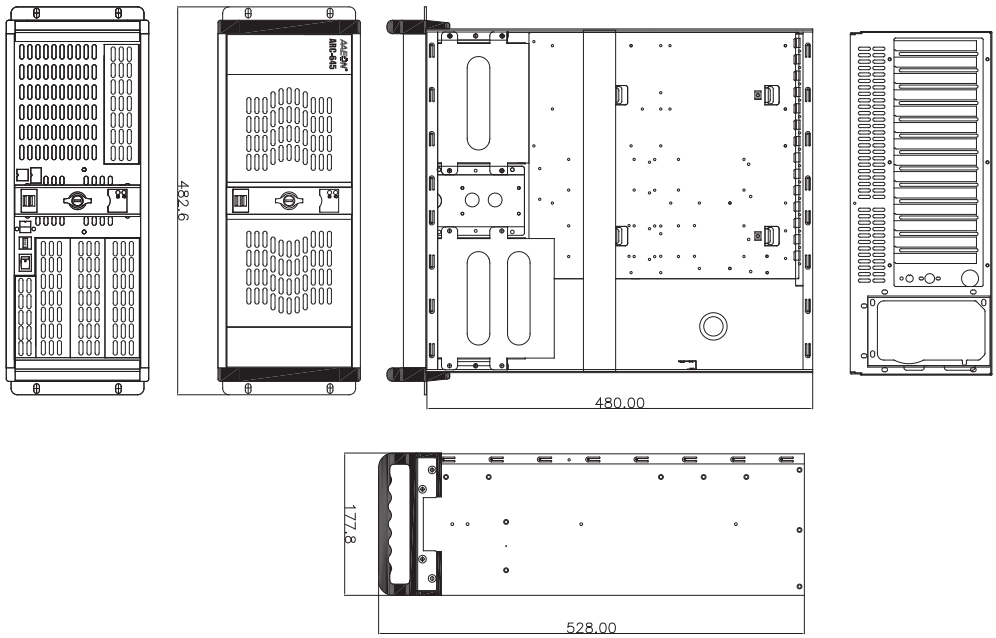

电源选项

料号	类型	PFC 支持	输入电压	功率	尺寸
1255304003	ATX	Active PFC	Auto 90 ~ 264V	400W	PS2
AP-PS1255305000	ATX	Active PFC	Auto 90 ~ 264V	500W	PS2

无源底板选项

料号	描述	主接口	插槽	电源接口 , ATX 扩展功能
BP-214SH-P3E2I6	机架式 , PICMG 1.3, 14 槽底板 , 3 PCI, 2 PCI-E, 6 ISA, Single Segment, ATX	PICMG 1.3	3/2/6/2 (PCI/PCI-E/ISA/PICMG 1.3)	ATX
BP-214SH-P8E4	机架式 , PICMG 1.3, 14 槽底板 , 8 PCI, 4 PCI-E, Single Segment, ATX	PICMG 1.3	8/4/2 (PCI/PCI-E/PICMG1.3)	ATX
BP-214SG-P4	机架式 , PICMG 14 槽底板 , 4 PCI/ 8 ISA, Single Segment, AT/ATX, Bulk Pack	PICMG 1.0	4/9/2 (PCI/ ISA/ PICMG)	AT, ATX, 3-pin ATX extend
BP-214SG-P7	机架式 , PICMG 14 槽底板 , 7 PCI/ 5 ISA, Single Segment, AT/ATX, Bulk Pack	PICMG 1.0	7/6/2 (PCI/ ISA/ PICMG)	ATX
BP-214SG-P12	机架式 , PICMG 14 槽底板 , 12 PCI/ 1 ISA, Single Segment, AT/ATX, Bulk Pack	PICMG 1.0	12/1/2 (PCI/ ISA/ PICMG)	AT, ATX, 3-pin ATX extend

CPU 卡选项

型号 / 名称	CPU 等级	主接口
FSB-H81H	Socket LGA 1150, 第 4 代 Intel® Core™ i3/i5/i7	PICMG 1.3
FSB-B75H	Socket LGA 1155, 第 3 代 Intel® Core™ i3/i5/i7	PICMG 1.3
FSB-G41H	Socket LGA 775, Intel® Core™ 2 Duo/ Core™ 2 Quad (800/1066/1333)	PICMG 1.3
FSB-B75G	Socket LGA 1155, 第 3 代 Intel® Core™ i3/i5/i7	PICMG 1.0
FSB-945G	Socket LGA 775, Intel® P4/ P-D/ Celeron® D/ Core™ 2 Duo (533/800/1066 MHz)	PICMG 1.0

CPU 风扇选项

型号 / 名称	描述
175920000D	LGA1155/1150 CPU 风扇 (2U)
1759218000	LGA1155/1150 CPU 风扇 (1.5U)
175920000G	LGA775 CPU 风扇
1759200335	LGA775 CPU 风扇

订购信息

型号 / 名称	描述
TF-ARC-645-B02	机架式 4U 机箱 , 14 槽底板 , PS2 电源 , PS_SW (ATX), 黑色

ARC-645M

4U 机架式机箱，支持工业主板

Front View

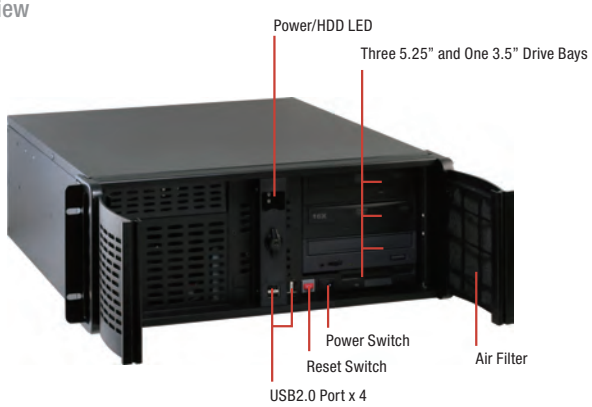

Front View

Top View

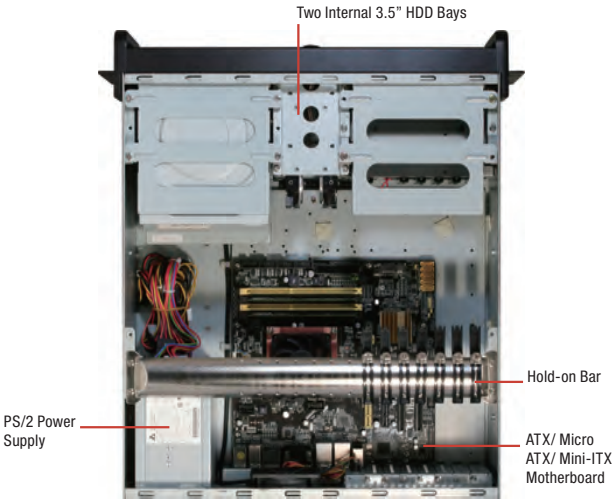

Rear View

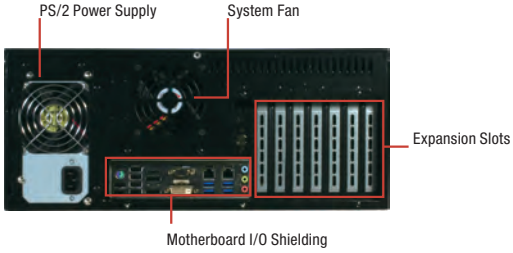

特性

- 4U 19" 机架式机箱
- 系统风扇 x 2,支持CPU 散热和降低关键组件温度
- 支持标准ATX/ Micro ATX/ Mini-ITX母板
- 支持标准PS2 AT/ATX
- 5.25" x 4和3.5" x 1前置磁盘驱动器托架
- 3.5" x 2 内置磁盘驱动器托架
- 两个可锁安全门保护运行系统
- USB2.0 x 4 位于前面板

CE FC

规格

系统	
结构	1.2mm SECC 镀锌钢结构 (日本制造)
存储	外置: 3.5" 磁盘驱动器托架 x 1 5.25" 磁盘驱动器托架 x 4 内置: 3.5" 磁盘驱动器托架 x 2
系统风扇	12 cm 风扇位于前面板 x 1, 8 cm 风扇位于后面板 x 1
前面板	电源开关 x 1 复位按钮 x 1 电源LED x 1 HDD Active LED x 1 USB接口 x 4
后面板	AT 键盘接口 x 1 预留DB接口x 4 7插槽,支持最长312 mm (长度) 的扩展卡
颜色	黑色
尺寸	19" (W) x 7" (H) x 20.8" (D) (482mm x 177mm x 528mm)
包装尺寸	21.6" (W) x 12.4" (H) x 27" (D) (548mm x 315mm x 685mm)
净重	26.4 lb (12 kg)
总重	30.8 lb (14 kg)
环境	
工作温度	32°F ~ 122°F (0°C ~ 50°C)
存储温度	-4°F ~ 176°F (-20°C ~ 80°C)
存储湿度	10 ~ 90% @ 40°C, 无冷凝
振动	0.5 Grms/ 5 ~ 500Hz/ 运行状态下 (2.5" HDD) 1.5 Grms/ 5 ~ 500Hz/ 非运行状态下
冲击	15 G 峰值加速度 (持续时间11 m sec.), 运行状态下 30 G 峰值加速度 (持续时间11 m sec.), 非运行状态下
EMC	CE/FCC Class A

备注: 所有规格如有变更，恕不另行通知。

尺寸

单位: mm

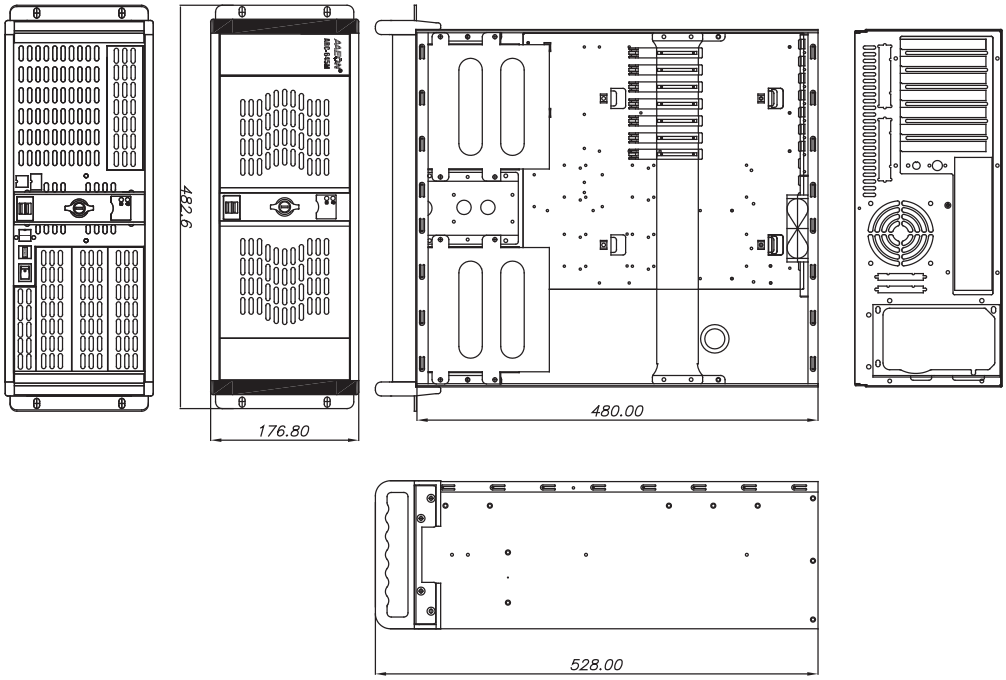

电源选项

料号	类型	PFC 支持	输入电压	功率	尺寸
1255304003	ATX	Active PFC	Auto 90 ~ 264V	400W	PS2
AP-PS1255305000	ATX	Active PFC	Auto 90 ~ 264V	500W	PS2

工业母板选项

CPU 卡	CPU 等级	备注
IMBA-H61A	Socket LGA1155, 第 2/3 代 Intel® Core™ i3/i5/i7 CPU, TDP 95W	建议使用最低功率 300W 的电源
IMBA-Q87A	Socket LGA1150, 第 4 代 Intel® Core™ i3/i5/i7 CPU, TDP 95W	建议使用最低功率 400W 的电源
IMBM-B75A	Socket LGA1155, 第 2/3 代 Intel® Core™ i3/i5/i7 CPU, TDP 95W	建议使用最低功率 400W 的电源
IMBM-Q67	Socket LGA1155, 第 2 代 Intel® Core™ i3/i5/i7 CPU, TDP 95W	建议使用最低功率 300W 的电源
IMBM-H61A	Socket LGA1155, 第 2/3 代 Intel® Core™ i3/i5/i7 CPU, TDP 95W	建议使用最低功率 300W 的电源
IMBM-H61B	Socket LGA1155, 第 2/3 代 Intel® Core™ i3/i5/i7 CPU, TDP 95W	建议使用最低功率 300W 的电源
IMBM-Q87A	Socket LGA1150, 第 4 代 Intel® Core™ i3/i5/i7 CPU, TDP 95W	建议使用最低功率 400W 的电源
IMBM-Q87B	Socket LGA1150, 第 4 代 Intel® Core™ i3/i5/i7 CPU, TDP 95W	建议使用最低功率 400W 的电源
IMBA-Q77	Socket LGA1155, 第 3 代 Intel® Core™ i3/i5/i7 CPU, TDP95W	建议使用最低功率 400W 的电源
IMBA-967	Socket LGA1155, Intel® Core™ i3/i5/i7 CPU, TDP 95W	建议使用最低功率 400W 的电源

订购信息

料号	描述
TF-ARC-645M-B	机架式 4U 机箱，母板 & PS2 电源 , PS_SW (ATX), 黑色

CPU 风扇 Options

型号 / 名称	描述
175920000D	LGA1155/1150 CPU 风扇 (2U)
1759218000	LGA1155/1150 CPU 风扇 (1.5U)
175920000G	LGA775 CPU 风扇
1759200335	LGA775 CPU 风扇

ARC-625M

2U 3槽机架式机箱，支持主板

Front View

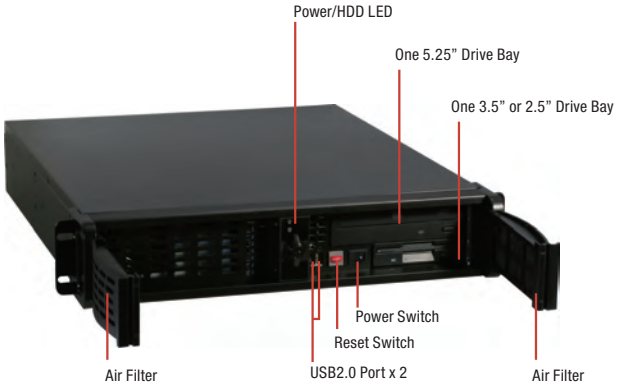

Front View

Top View

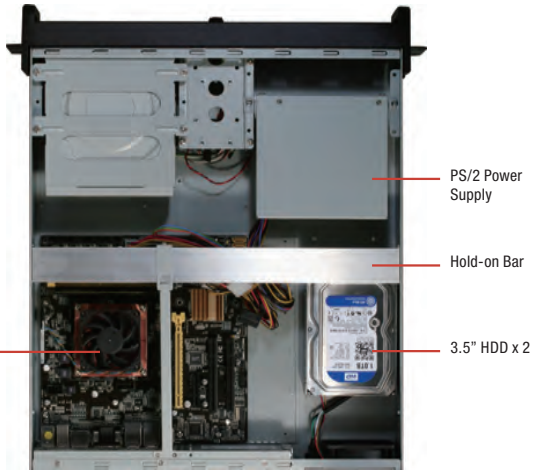

Rear View

特性

- **2U 19"** 机架式机箱
- 支持工业母板**ATX/uATX/Mini-ITX**
- 支持标准**PS2 AT/ATX Power**
- **5.25" x 1**和**3.5" x 1** 前置磁盘驱动器托架
- **3.5" x 2** 内置磁盘驱动器托架
- 两个可锁安全门保护运行系统
- **USB2.0 x 2** 位于前面板

CE FC

规格

系统	
结构	1.2mm SECC 镀锌钢结构
存储	外置: 3.5" 磁盘驱动器托架 x 1 5.25" CD-ROM或可移除HDD x 1 内置: 3.5" 磁盘驱动器托架 x 2
系统风扇	8cm滚珠轴承风扇带可移除过滤器 x 1
前面板	电源开关 x 1 复位按钮 x 1 电源LED x 1 HDD Active LED x 1 USB x 2
扩展	PCI通过转接卡 x 3,支持最长167 mm (长度) 的扩展卡
颜色	黑色
尺寸	19" (W) x 20.8" (D) x 3.5" (H) (482mm x 528mm x 88.2mm)
包装尺寸	21.6" (W) x 27" (D) x 8.8" (H) (548mm x 685mm x 224mm)
净重	22 lb (10 kg)
总重	26.4 lb (12 kg)
环境	
工作温度	32°F ~ 122°F (0°C ~ 50°C)
存储温度	-4°F ~ 176°F (-20°C ~ 80°C)
存储湿度	10 ~ 90% @ 40°C, 无冷凝
振动	0.5 Grms/ 5 ~ 500Hz/ 运行状态下 (2.5" HDD) 1.5 Grms/ 5 ~ 500Hz/ 非运行状态下
冲击	15 G 峰值加速度 (持续时间11 m sec.), 运行状态下 30 G 峰值加速度 (持续时间11 m sec.), 非运行状态下
EMC	CE/FCC Class A

备注: 所有规格如有变更，恕不另行通知。

尺寸

单位: mm

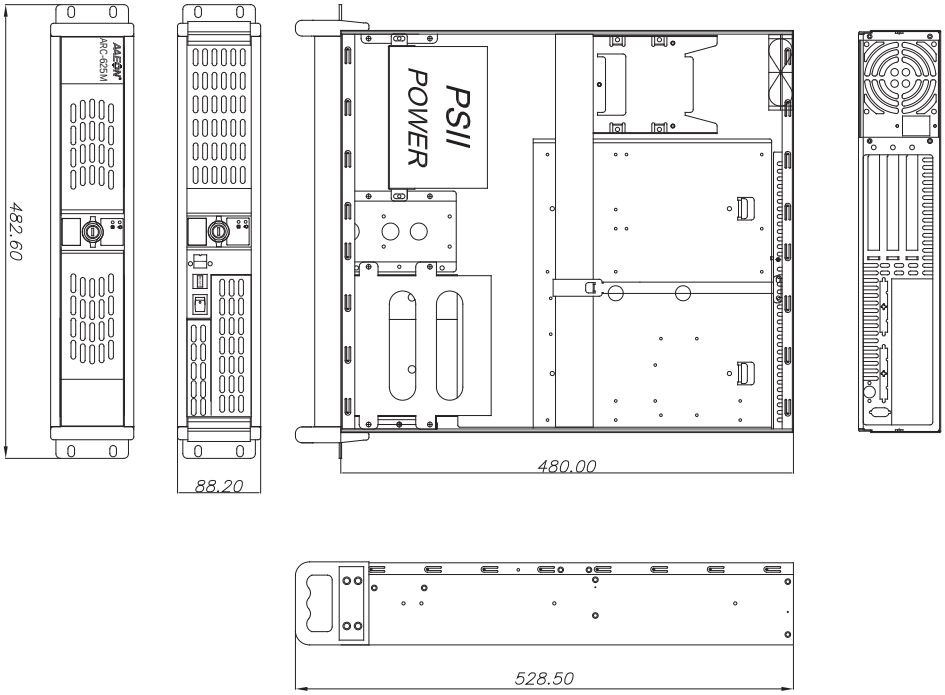

电源选项

料号	类型	PFC 支持	输入电压	功率	尺寸
1255304003	ATX	Active PFC	Auto 90 ~ 264V	400W	PS2

工业母板选项

CPU Card	CPU 等级	备注
IMBA-H61A	Socket LGA1155, 第 2/3 代 Intel® Core™ i3/i5/i7 CPU, TDP 95W	建议使用最低功率 300W 的电源
IMBA-Q87A	Socket LGA1150, 第 4 代 Intel® Core™ i3/i5/i7 CPU, TDP 95W	建议使用最低功率 400W 的电源
IMBM-B75A	Socket LGA1155, 第 2/3 代 Intel® Core™ i3/i5/i7 CPU, TDP 95W	建议使用最低功率 400W 的电源
IMBM-Q67	Socket LGA1155, 第 2 代 Intel® Core™ i3/i5/i7 CPU, TDP 95W	建议使用最低功率 300W 的电源
IMBM-H61A	Socket LGA1155, 第 2/3 代 Intel® Core™ i3/i5/i7 CPU, TDP 95W	建议使用最低功率 300W 的电源
IMBM-H61B	Socket LGA1155, 第 2/3 代 Intel® Core™ i3/i5/i7 CPU, TDP 95W	建议使用最低功率 300W 的电源
IMBM-Q87A	Socket LGA1150, 第 4 代 Intel® Core™ i3/i5/i7 CPU, TDP 95W	建议使用最低功率 400W 的电源
IMBM-Q87B	Socket LGA1150, 第 4 代 Intel® Core™ i3/i5/i7 CPU, TDP 95W	建议使用最低功率 400W 的电源
IMBA-Q77	Socket LGA1155, 第 3 代 Intel® Core™ i3/i5/i7 CPU, TDP95W	建议使用最低功率 400W 的电源
IMBA-967	Socket LGA1155, Intel® Core™ i3/i5/i7 CPU, TDP 95W	建议使用最低功率 400W 的电源

订购信息

料号	描述
TF-ARC-625M-B	机架式 2U 机箱，母板 & PS2 电源 , PS_SW (ATX), 黑色

CPU 风扇选项

型号 / 名称	描述
175920000D	LGA1155/1150 CPU 风扇 (2U)
1759218000	LGA1155/1150 CPU 风扇 (1.5U)
175920000G	LGA775 CPU 风扇 (1U)
1759200335	LGA775 CPU 风扇 (1U)

转接卡卡选项

型号 / 名称	描述
968666660W	PCIe[x4] 到 PCIe[x4] x 1 转接卡 , 10 cm

工业机箱
- 壁挂式

AAEON® an ASUS assoc. co.

专注 • 灵活 • 竞争力

17


MITSUBISHI CHEMICAL
dual
16X16
Pioneer
AAEON
AMC-280M
RESET
POWER

AMC-280M

7槽壁挂式机箱，支持工业母板

Front View

Rear View

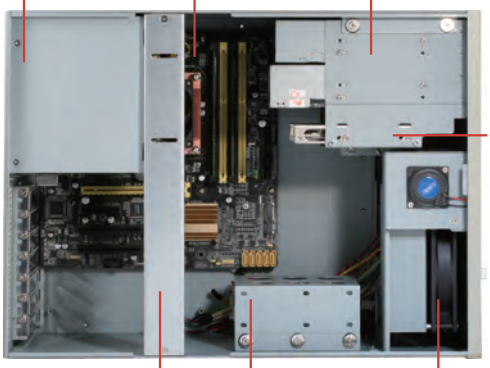

特性

- 7槽壁挂式机箱
- 支持ATX, Micro ATX, Mini-ITX规格母板
- 支持标准PS2 AT/ATX电源
- 外置5.25"磁盘驱动器托架 x 2
- 内置3.5"磁盘驱动器托架 x 1 (+2 可选)
- USB2.0 x 2和键盘接口 x 1 位于前面板

CE FC

规格

系统	
结构	重型钢
存储	外置: 5.25" 外置磁盘驱动器托架 x 2 内置: 最多支持3.5" 磁盘驱动器托架 x 1 可选: 2个3.5 HDD 托盘架
系统风扇	12cm滚珠轴承风扇带可移除过滤器 x 1
前面板	电源开关 x 1 复位按钮 x 1 电源LED x 1 HDD LED x 1 PS/2键盘接口 x 1 USB x 2
后面板	搭配母板的I/O挡板 7插槽，支持最长312 mm (长度) 的扩展卡
颜色	白色
尺寸	7.7" (W) x 17.7" (D) x 13" (H) (196mm x 450mm x 330mm)
包装尺寸	11.1" (W) x 20.3" (D) x 18" (H) (281mm x 515mm x 457mm)
净重	19.8 lb (9 kg)
总重	22 lb (10 kg)
环境	
工作温度	32°F ~ 122°F (0°C ~ 50°C)
存储温度	-4°F ~ 176°F (-20°C ~ 80°C)
存储湿度	10 ~ 90% @ 40°C, 无冷凝
振动	0.5 Grms/ 5 ~ 500Hz/ 运行状态下
冲击	15 G峰值加速度(持续时间11 m sec.), 运行状态下
EMC	CE/ FCC Class A

尺寸

单位: mm

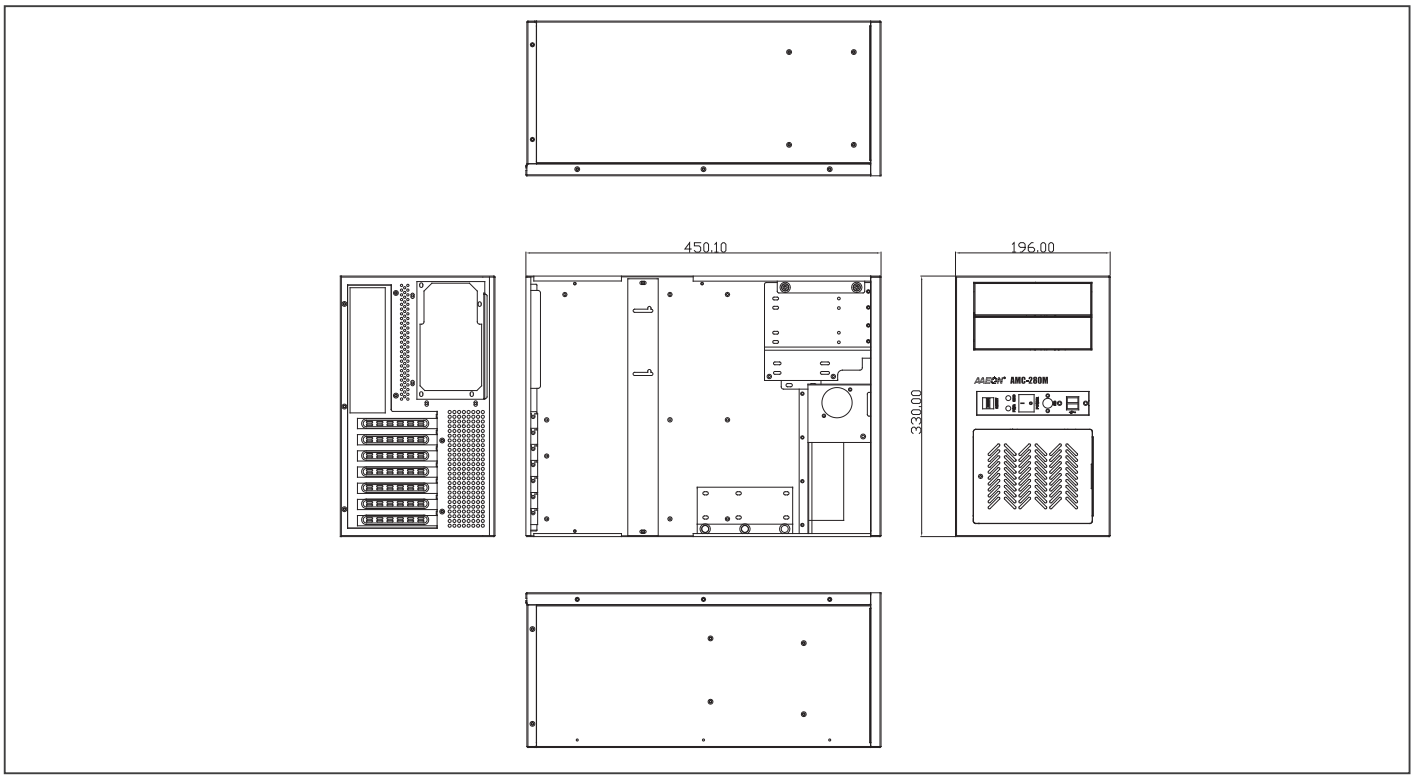

电源选项

料号	类型	PFC 支持	输入电压	功率	尺寸
1255304003	ATX	Active PFC	Auto 90 ~ 264V	400W	PS2
AP-PS1255305000	ATX	Active PFC	Auto 90 ~ 264V	500W	PS2

工业母板选项

CPU 卡	CPU 等级	备注
IMBA-H61A	Socket LGA1155, 第 2/3 代 Intel® Core™ i3/i5/i7 CPU, TDP 95W	建议使用最低功率 300W 的电源
IMBA-Q87A	Socket LGA1150, Intel® 第 4 代 Core™ i3/i5/i7 CPU, TDP 95W	建议使用最低功率 400W 的电源
IMBM-B75A	Socket LGA1155, Intel® 第 2/3 代 Core™ i3/i5/i7 CPU, TDP 95W	建议使用最低功率 400W 的电源
IMBM-Q67	Socket LGA1155, Intel® 第 2 代 Core™ i3/i5/i7 CPU, TDP 95W	建议使用最低功率 300W 的电源
IMBM-H61A	Socket LGA1155, Intel® 第 2/3 代 Core™ i3/i5/i7 CPU, TDP 95W	建议使用最低功率 300W 的电源
IMBM-H61B	Socket LGA1155, Intel® 第 2/3 代 Core™ i3/i5/i7 CPU, TDP 95W	建议使用最低功率 300W 的电源
IMBM-Q87A	Socket LGA1150, Intel® 第 4 代 Core™ i3/i5/i7 CPU, TDP 95W	建议使用最低功率 400W 的电源
IMBM-Q87B	Socket LGA1150, Intel® Core™ i3/i5/i7 CPU, TDP 95W Core™ i3/i5/i7 CPU, TDP 95W	建议使用最低功率 400W 的电源
IMBA-967	Socket LGA1155, Intel® Core™ i7/i3/i5 4C/2C 32nm Core, TDP 95W	建议使用最低功率 400W 的电源
IMBA-Q77	Socket LGA1155, Intel® 第 3 代 Core™ i3/i5/i7 CPU, TDP95W	建议使用最低功率 400W 的电源

订购信息

型号 / 名称	描述
TF-AMC-280M-W-01	ATX/Micro ATX, 壁挂式机箱 , PS2 电源 , PS_SW (ATX), 颜色 : 413-01, 无 HDD 托盘架

CPU 风扇选项

型号 / 名称	描述
175920000D	LGA1155/1150 CPU 风扇 (2U)
1759218000	LGA1155/1150 CPU 风扇 (1.5U)
175920000G	LGA775 CPU 风扇
1759200335	LGA775 CPU 风扇

可选配件

型号 / 名称	描述
M00280M000	内置 2 个 3.5" 磁盘驱动器托盘架

AMC-262

6槽壁挂式机箱，支持全长/ 半长卡

Front View

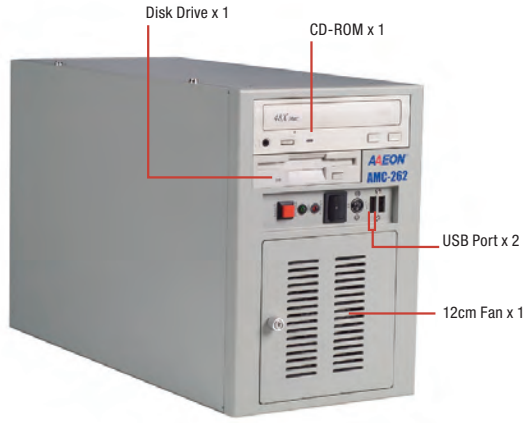

Rear View

Top View

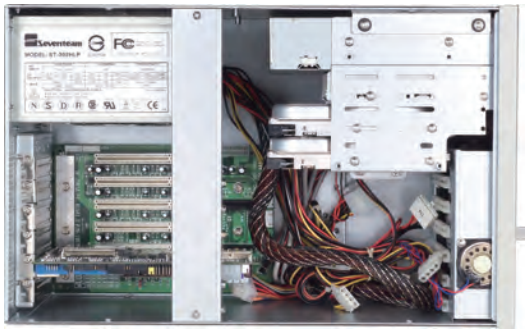

特性

- 6槽壁挂式机箱
- 支持6槽ISA/ PICMG总线无源底板
- 支持标准PS2的电源
- 外置3.5”磁盘驱动器托架 x 1
- 外置5.25”磁盘驱动器托架 x 1
- 内置3.5”磁盘驱动器托架 x 2
- USB2.0 x 2 位于前面板

CE FC

规格

系统	
结构	重型钢
存储	外置: 3.5” 磁盘驱动器托架 x 1 5.25”磁盘驱动器托架 x 1 内置: 3.5”磁盘驱动器托架 x 2
系统风扇	12cm滚珠轴承风扇带可移除过滤器 x 1
前面板	电源开关 x 1 复位按钮 x 1 电源LED x 1 HDD Active LED x 1 PS/2 键盘接口 x 1 USB接口 x 2
后面板	预留DB-25接口x 1 预留DB-9接口 x 1 6槽 (包括系统插槽), 支持最大339 mm (长度)的扩展卡
颜色	白色
尺寸	6.9" (W) x 16.1" (D) x 10" (H) (175mm x 405mm x 254mm)
包装尺寸	12.4" (W) x 14.37" (D) x 20.47" (H) (315mm x 365mm x 520mm)
净重	12.1 lb (5.5 kg)
总重	13.9 lb (6.3 kg)
环境	
工作温度	32°F ~ 122°F (0°C ~ 50°C)
存储温度	-4°F ~ 176°F (-20°C ~ 80°C)
存储湿度	10 ~ 80% @ 40°C, 无冷凝
振动	0.5 Grms/ 5 ~ 500Hz/ 运行状态下 1.5 Grms/ 5 ~ 500Hz/ 非运行状态下
冲击	15 G峰值加速度(持续时间11 m sec.), 运行状态下 30 G峰值加速度(持续时间11 m sec.), 非运行状态下
EMC	CE/FCC Class A

备注: 所有规格若有变更，恕不另行通知。

尺寸

单位: mm

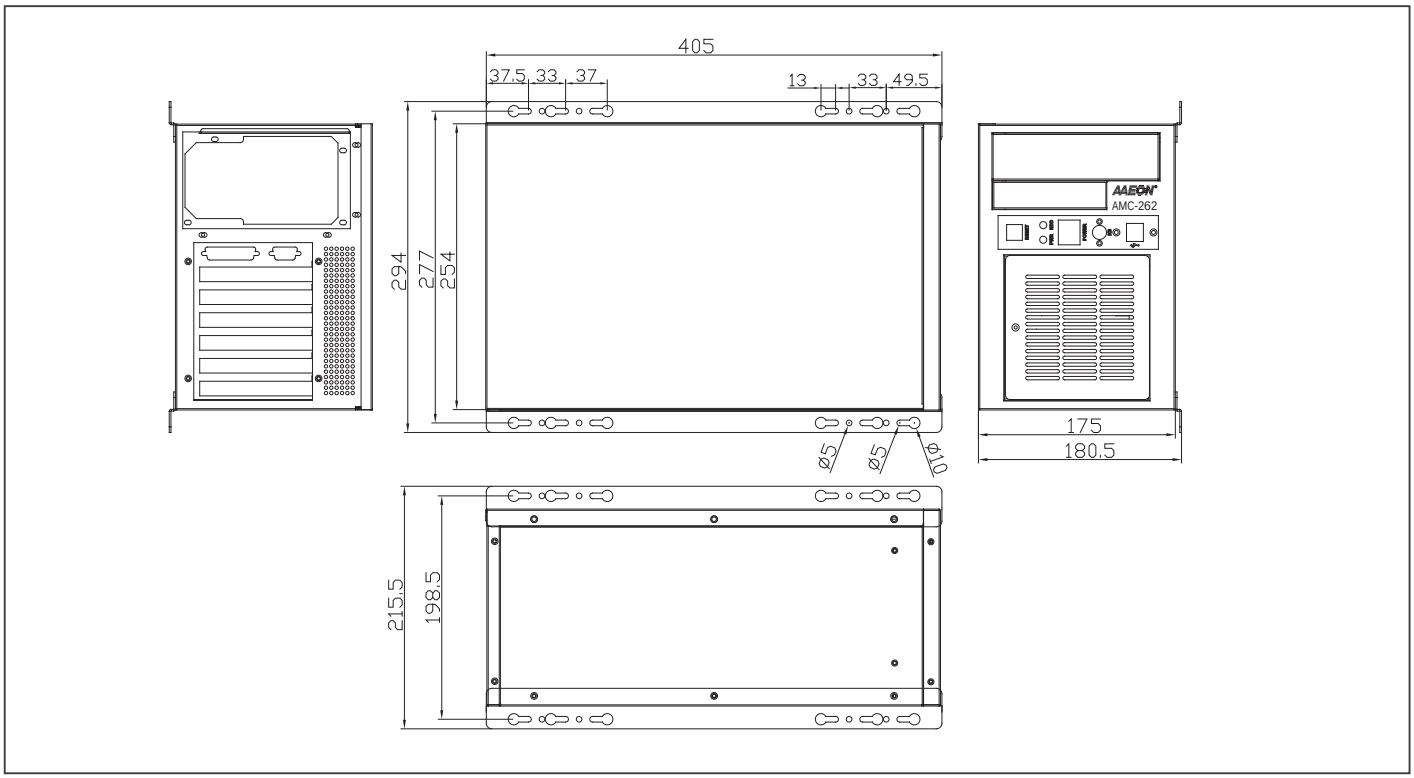

电源选项

料号	类型	PFC 支持	输入电压	功率	尺寸
1255304003	ATX	Active PFC	Auto 90 ~ 264V	400W	PS2

无源底板选项

料号	描述	主接口	插槽	电源接口，ATX 扩展功能
BP-206SP-P4	壁挂式 , PCI, 6 槽底板 , 4 PCI, Single Segment, ATX	PCI	4/0/2 (PCI/ ISA/ PICMG_PCI)	ATX, 3-pin ATX extend
BP-206SS-P4	壁挂式 , PCISA, 6 槽底板 , 4 PCI, 3 PCISA, Single Segment, ATX	PCISA	4/1/0 (PCI/ ISA/ APCI)	ATX
BP-206SG-P2	壁挂式 , PICMG, 6 槽底板 , 2 PCI, 3 ISA, Single Segment, ATX	PICMG 1.0	2/3/1 (PCI/ ISA/ PICMG)	ATX, 3-pin ATX extend
BP-206SG-P4	壁挂式 , PICMG, 6 槽底板 , 4 PCI, 2 ISA, Single Segment, ATX	PICMG 1.0	4/2/2 (PCI/ ISA/ PICMG)	AT, ATX, 3-pin ATX extend
BP-206SH-P3	壁挂式 , 底板 , PICMG 1.3, 6 槽 , 3 PCI, 2 PCI-E, Single segment, ATX	PICMG 1.3	3/2/1 (PCI/PCI-E/PICMG 1.3)	ATX
BP-206SI	壁挂式 , ISA 6 槽底板 , 6 ISA, Single segment, AT/ATX	ISA	(0/6/0)	AT/ATX

CPU 卡选项

型号 / 名称	描述	主接口
FSB-H81H	Socket LGA 1150, 第 4 代 Intel® Core™ i3/i5/i7	PICMG 1.3
FSB-B75H	Socket LGA 1155, 第 3 代 Intel® Core™ i3/i5/i7	PICMG 1.3
FSB-G41H	Socket LGA 775, Intel® Core™ 2 Duo/ Core™ 2 Quad (800/1066/1333)	PICMG 1.3
FSB-B75G	Socket LGA 1155, 第 3 代 Intel® i3/i5/i7	PICMG 1.0
HSB-945P	板载 Intel® Atom™ N270 1.6 GHz	PCI
HSB-800I	板载 AMD LX 800 处理器	ISA
HSB-LN2I	板载 Intel® Atom™ D525/N455	ISA

订购信息

型号 / 名称	描述
TF-AMC-262-W-00	壁挂式 , 6 槽机箱 , PS2 电源 , PS_SW (ATX), 颜色 : 白色

CPU 风扇选项

型号 / 名称	描述
1759218000	LGA1155/1150 CPU 风扇 (1.5U)
175920000G	LGA775 CPU 风扇 (1U)
1759200335	LGA775 CPU 风扇 (1U)

AEC-206

6槽壁挂式机箱，支持全长/半长CPU卡

Front View

Rear View

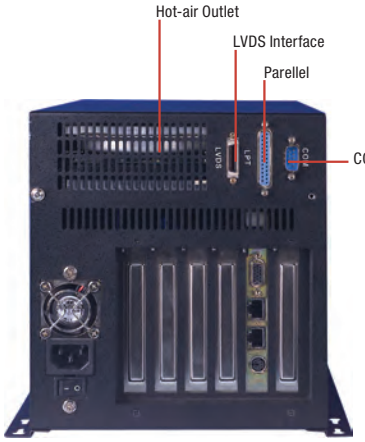

Top View

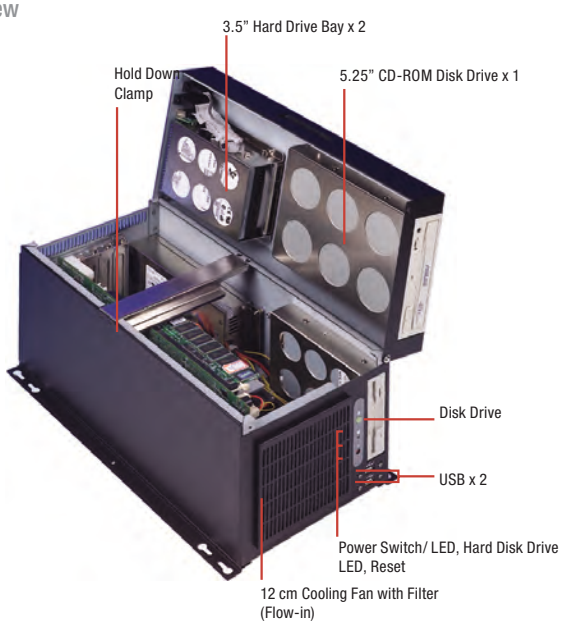

特性

- 支持高性能全长 **CPU**卡和**6**槽**PICMG**总线无源底板
- 支持壁挂式或桌上型应用
- 外置**3.5"**磁盘驱动器托架 **x 1**
- 外置**5.25"**磁盘驱动器托架 **x 1**
- 内置**3.5"**磁盘驱动器托架 **x 2**
- 易更换的滚珠轴承风扇带过滤器 **x 1**，用于板卡区散热
- 带一条固定板卡用的向下固定条 **x 1**

规格

系统	
结构	重型钢
存储	外置: 5.25"磁盘驱动器托架 x 1 (前置) 3.5" 磁盘驱动器托架 x 1 (前置) 内置: 3.5" 磁盘驱动器托架 x 2
系统风扇	12cm滚珠轴承风扇带可移除过滤器 (向内送风) x 1
前面板	带LED电源开关 x 1 复位按钮 x 1 HDD Active LED x 1 USB x 2
后面板	COM x 1 并口 x 1 预留LVDS接口 x 1 6 插槽 (包括系统插槽), 支持最长339 mm (长度)的扩展卡
颜色	黑色
尺寸	7.7" (W) x 15.55" (D) x 8.5" (H) (196mm x 395mm x 216mm)
包装尺寸	12.2" (W) x 13.2" (D) x 20" (H) (310mm x 335mm x 510mm)
净重	17 lb (7.8 kg)
总重	20 lb (9.2 kg)
环境	
工作温度	32°F ~ 122°F (0°C ~ 50°C)
存储温度	32°F ~ 167°F (0°C ~ 75°C)
存储湿度	5 ~ 95%@40°C, 无冷凝
振动	1 Grms/ 5 ~ 500Hz/ 随机运行状态下
冲击	15 G峰值加速度(持续时间11 m sec.)
EMC	CE/FCC class A

备注: 所有规格若有变更，恕不另行通知。

尺寸

单位: mm

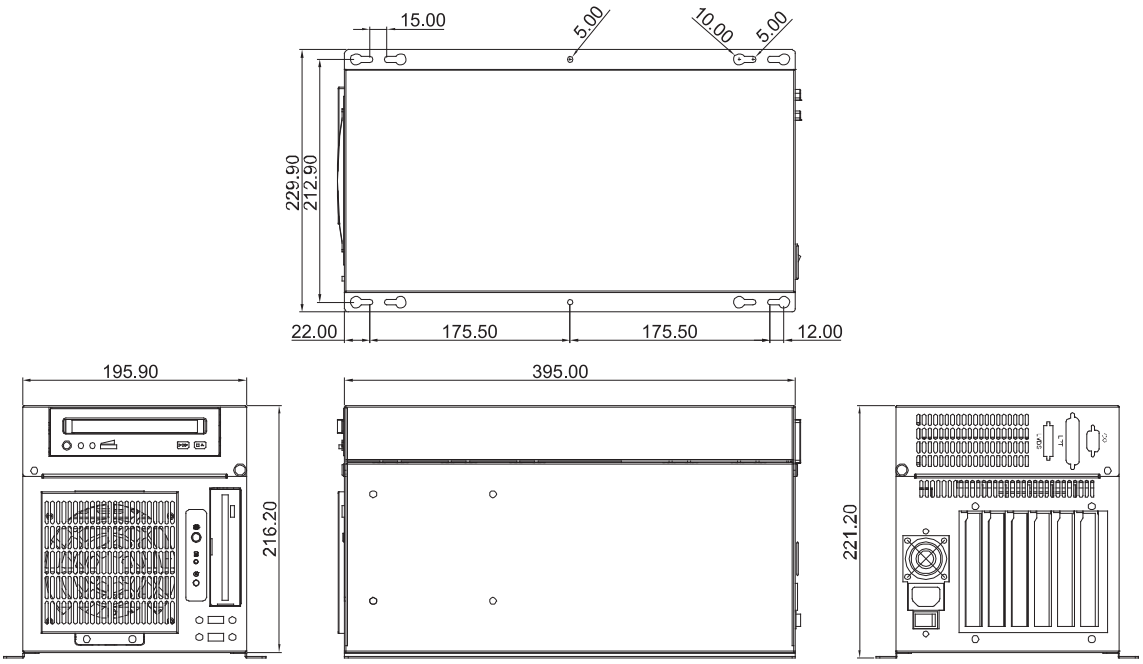

电源选项

料号	类型	PFC 支持	输入电压	功率	尺寸
1757930015	ATX	Active PFC	Auto 115-230V	300W	1U (40.5cm)
1757215005	ATX	Active PFC	Auto 115-230V	150W	1U (40.5cm)

无源底板选项

料号	描述	主接口	插槽	电源接口， ATX 扩展功能
BP-206SS-P4	壁挂式 , PCISA, 6 槽底板 , 4 PCI, 3 PCISA, Single Segment, ATX	PCISA	4/1/0 (PCI/ ISA/ APCI)	ATX
BP-206SG-P2	壁挂式 , PICMG, 6 槽底板 , 2 PCI, 3 ISA, Single Segment, ATX	PICMG 1.0	2/3/1 (PCI/ ISA/ PICMG)	ATX, 3-pin ATX extend
BP-206SG-P4	壁挂式 , PICMG, 6 槽底板 , 4 PCI, 2 ISA, Single Segment, ATX	PICMG 1.0	4/2/2 (PCI/ ISA/ PICMG)	AT, ATX, 3-pin ATX extend
BP-206SH-P3	壁挂式 , 底板 , PICMG 1.3, 6 槽 , 3 PCI, 2 PCI-E, Single segment, ATX	PICMG 1.3	3/2/1 (PCI/PCI-E/PICMG 1.3)	ATX
BP-206SI	壁挂式 , ISA 6 槽底板 , 6 ISA, Single segment, AT/ATX	ISA	0/6/0 (PCI/ ISA/ PICMG)	AT/ATX

CPU 卡选项

型号 / 名称	描述	主接口
FSB-H81H	Socket LGA 1150, 第 4 代 Intel® Core™ i3/i5/i7	PICMG 1.3
FSB-B75H	Socket LGA 1155, 第 3 代 Intel® Core™ i3/i5/i7	PICMG 1.3
FSB-G41H	Socket LGA 775, Intel® Core™ 2 Duo/ Core™ 2 Quad (800/1066/1333)	PICMG 1.3
FSB-B75G	Socket LGA 1155, 第 3 代 Intel® i3/i5/i7	PICMG 1.0
HSB-945P	板载 Intel® Atom™ N270 1.6 GHz	PCI
HSB-800I	板载 AMD LX 800 处理器	ISA
HSB-LN2I	板载 Intel® Atom™ D525/N455	ISA

订购信息

型号 / 名称	描述
TF-AEC-206-B-00	壁挂式 , 6 槽机箱，1U 电源 , PS_SW (AT/ATX), 黑色

CPU 风扇选项

型号 / 名称	描述
1759218000	LGA1155/1150 CPU 风扇 (1.5U)
175920000G	LGA775 CPU 风扇 (1U)
1759200335	LGA775 CPU 风扇 (1U)

AEC-204

4槽壁挂式机箱，支持半长CPU卡

Front View

Rear View

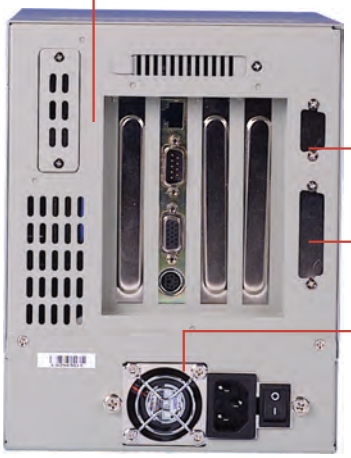

Top View

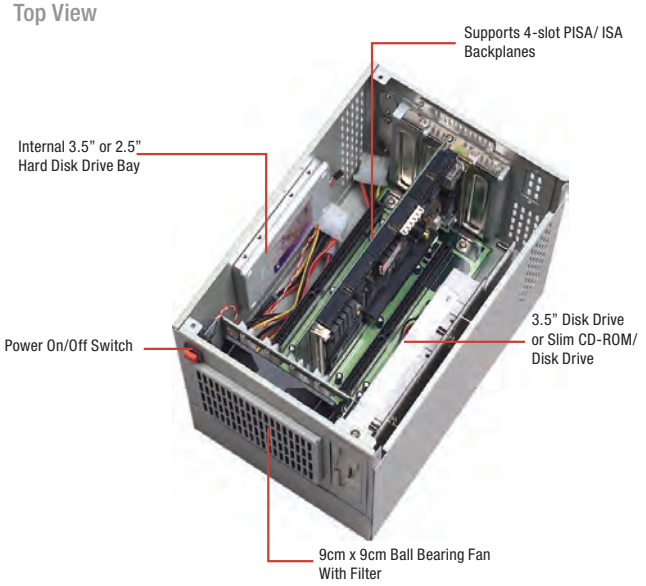

特性

- 支持高性能半长**CPU**卡
- 支持**4**槽**PCISA/ ISA**总线无源底板
- 支持壁挂式或桌上型应用
- 外置**3.5"**磁盘驱动器托架 **x 1** (可选超薄光驱)
- 内置**2.5"/ 3.5"**磁盘驱动器托架 **x 1**
- 易更换的滚珠轴承风扇带过滤器 **x 1**，用于板卡区散热

规格

系统	
结构	重型钢
存储	外置: 超薄CD-ROM & 磁盘驱动器托架 x 1 或 3.5" 磁盘驱动器托架 x 1 (前置) 内置: 3.5"磁盘驱动器托架或2.5"磁盘驱动器托架 x 1
系统风扇	9 cm滚珠轴承风扇带可移除过滤器 (向内送风) x 1
后面板	COM x 1 并口 x 1 预留LVDS接口 x 1 4 插槽 (包括系统插槽), 支持最大185 mm (长度)的扩展卡
颜色	白色
尺寸	6.3" (W) x 8.1" (H) x 9.7" (D) (161mm x 207mm x 247mm)
包装尺寸	13.39" (W) x 10.63" (H) x 13.19" (D) (340mm x 270mm x 335mm)
净重	12.1 lb (5.5 kg)
总重	13.9 lb (6.3 kg)
环境	
工作温度	32°F ~ 113°F (0°C ~ 45°C)
存储温度	32°F ~ 167°F (0°C~ 75°C)
存储湿度	10 ~ 80% @40°C, 无冷凝
振动	1 Grms/ 5 ~ 500Hz/ 随机运行状态下
冲击	15 G峰值加速度(持续时间11 m sec.)
EMC	CE/FCC class A

备注: 所有规格若有变更，恕不另行通知。

尺寸

单位: mm

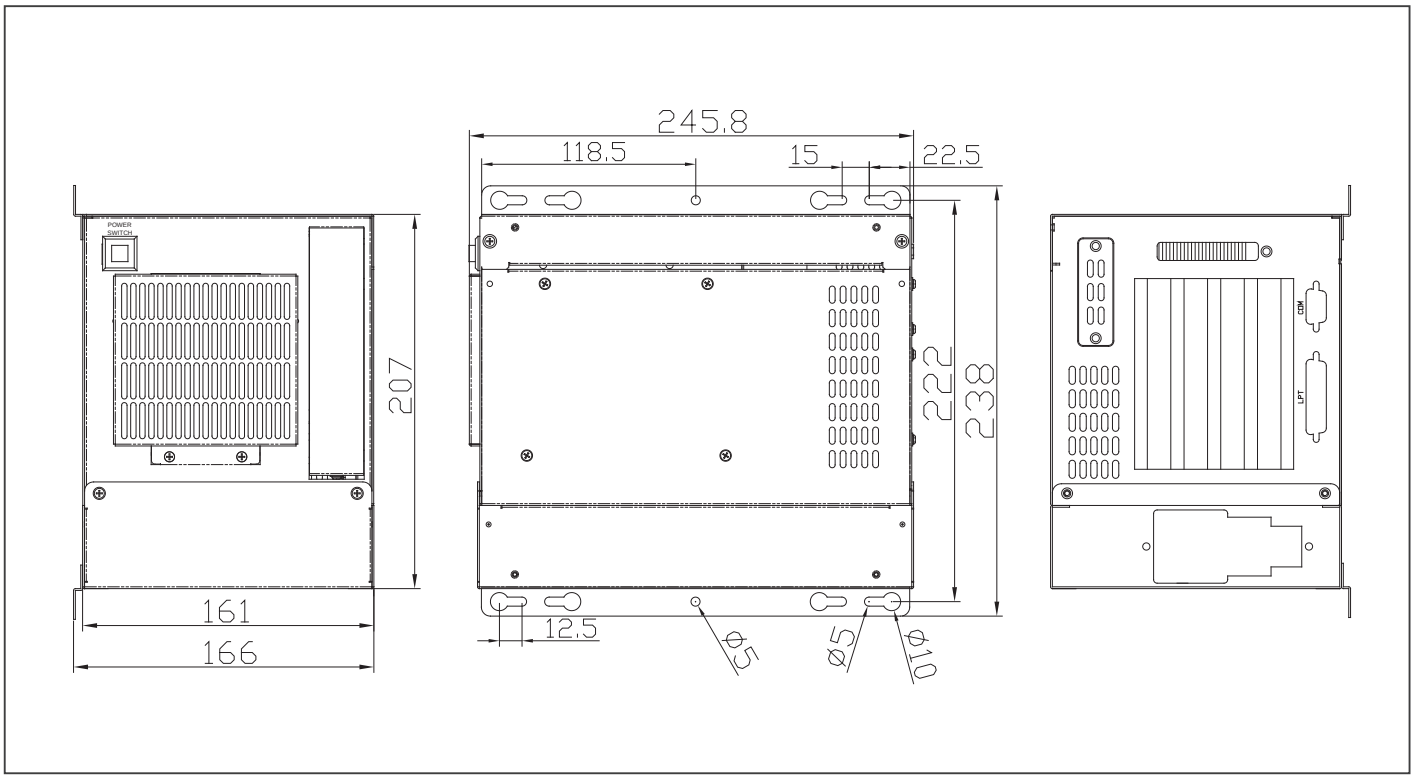

电源选项

料号	类型	PFC 支持	输入电压	功率	尺寸
1757215005	ATX	Active PFC	Auto 115/230V	150W	1U (40.5cm)
1757930015	ATX	Active PFC	Auto 115/230V	300W	1U (40.5cm)

无源底板选项

料号	描述	主接口	插槽	电源接口，ATX 扩展功能
BP-204SI	壁挂式 , ISA, 4 槽底板 , 4 ISA, Single Segment, AT	ISA	0/4/0 (PCI/ ISA/ PICMG)	AT
BP-204SS-P1	壁挂式 , PCISA, 4 槽底板 , 1 PCI/ 2 ISA, Single Segment, AT/ATX	PCISA	1/2/2 (PCI/ ISA/ PISA)	AT
BP-204SP-P3	壁挂式 , PCI, 4 槽底板 , 3 PCI, Single Segment, AT/ATX, Bulk Pack	PCI	4/0/0 (PCI/ISA)	ATX, 3-pin ATX extend

CPU 卡选项

型号 / 名称	描述	主接口
HSB-800I	板载 AMD LX 800 处理器	ISA
HSB-LN2I	板载 Intel® Atom™ D525/N455	ISA

订购信息

型号 / 名称	描述
TF-AEC-204-W-00	壁挂式 4 槽机箱，1U 电源 (18cm), PS_SW(AT/ATX), 413C-01

可选配件

型号 / 名称	描述
9741204000	CD-ROM，适用于 AEC-204

Memo

Memo

Memo